ИП Богославцев Д.В.

ПОРТФОЛИО

Бизнес-центр "Густавъ Лесснеръ"

Конструкции железобетонные надземной части

БС66-КЖ1

Санкт-Петербург

Большой Сампсониевский пр., 66, лит. И

08.10.2026

Ведомость чертежей раздела КЖ1

№	Наименование	Примечание
1	Ведомость чертежей раздела КЖ1	
1.1	Ведомость чертежей раздела КЖ1. Окончание	
2	Общие данные	
3	Техническая спецификация раздела КЖ1	
4	Схема расположения стен и колонн выше отм. -0.150	
5	Схема расположения балок плиты перекрытия на отм. +4.780	
6	Схема расположения плиты перекрытия на отм. +4.780	
7	Схема расположения стен и колонн выше отм. +4.780	
8	Схема расположения балок плиты перекрытия на отм. +9.080	
9	Схема расположения плиты перекрытия на отм. +9.080	
10	Схема расположения стен и колонн выше отм. +9.080	
11	Схема расположения балок плиты перекрытия на отм. +13.090, +13.380	
12	Схема расположения плиты перекрытия на отм. +13.090, +13.380	
13	Схема расположения стен и колонн выше отм. +13.380	
14	Схема расположения балок двускатной плиты покрытия выше отм. +17.150	
15.1	Схема расположения двускатной плиты покрытия выше отм. +17.150	
15.2	Схема расположения плит покрытия над воздуховодами выше отм. +18.775	
16	Разрез 1-1	
17	Разрез 2-2	
18	Разрез 3-3	
19	Разрез 4-4	
20	Разрез 5-5, 6-6, 7-7	
21	Схема армирования стен и колонн выше отм. -0.150	
22	Фрагменты 1, 2. Армирование стен выше отм. -0,150 в/о 1.1/Г-Е, 6-7/Г-Е	
23	Фрагмент 3. Армирование стен выше отм. -0.150 в/о 5-7/В. Виды А-А, Б-Б	
24	Фрагмент 4. Армирование стен выше отм. -0,150 в/о 16-20/Г-Д	
25	Фрагмент 5. Арм-ие стен выше отм. -0,150 в/о 18-20/В-Г. Вид Г-Г арм-ие перемычки на отм. +4,100	
26	Армирование вдоль проемов ПР-4, ПР-5, ПР-18, ПР-19	
27	Армирование простенков L=950 мм, L=3900 мм вдоль оси А	
28	Армирование простенков L=800 мм, L=1050 мм, L=4100 мм вдоль оси А	
29	Армирование простенков L=1050 мм, L=3850 мм вдоль оси А. Армирование простенков в осях 5-6/Д	
30	Схема армирования стен и колонн выше отм. +4.780	
31	Фрагменты 1, 2. Армирование стен выше отм. +4.780 в/о 1.1/Г-Е, 6-7/Г-Е	
32	Фрагменты 2, 3, 5. Армирование стен выше отм. +4,780 в/о 1.1/Г-Е, 6-7/Г-Е, 20/Е	
33	Схема армирования стен и колонн выше отм. +9.080	
34	Фрагменты 1, 4. Армирование стен выше отм. +9,080 в/о 1.1/Г-Е, 6-7/Г-Е	
35	Фрагменты 2, 3, 5. Армирование стен в/о 1.1/Г-Е, 6-7/Г-Е, 20/Е выше отм. +9,080	
36	Армирование вдоль проемов ПР-7, ПР-8. Вид В-В схема армирования перемычки	
37	Армирование вдоль проемов ПР-9...ПР-13. Вид Д-Д схема армирования перемычки	
38	Армирование вдоль отверстий ОВ2 на отм. +5,100 и +9,400	
39	Схема армирования стен и колонн выше отм. +13.380	
40	Фрагменты 1, 4. Армирование стен выше отм. +13,380 в/о 1.1/Г-Е, 6-7/Г-Е	
41	Фрагменты 2, 3, 5, 6. Армирование стен выше отм. +13,380 в/о 5-7/Г-Е	
42	Армирование вдоль проемов ПР-7...ПР-10, ПР-13, ПР-15	
43	Армирование вдоль отверстий ОВ2 на отм. +15,900 и +17,100. Вид Е-Е арм-ие перемычки на отм. +18.185	
44	Виды Ж-Ж, К-К арм-ие перемычек в осях 18-19/В-Г и 5-6/В-Г на отм. +17,800 и +18,185. Виды И-И, Л-Л схема расположения ЗД-2	
45.1	ЗД-1	
45.2	ЗД-2	
45.3	ЗД-3	
45.4	Схемы установки закладных деталей в арматурные каркасы конструкции	
46	Узлы 1, 2, 3, 4, 5, 6, 6.1, 7, 8, 9, 10, 11, 11.1, 12	
47	Узлы 13-26	
47.1	Ведомость гнутых элементов к армированию стен, колонн, ребер и плит перекрытий	
47.2	Спецификация арматуры на перемычки	
47.3	Спецификация арматуры на стены выше отм. -0,150 и +4,780	
47.4	Спецификация арматуры на стены выше отм. +9,080 и +13,380	
48	Схема армирования колонны К1, К1.1. Схема армирования сечения колонны К1, К1.1	
49	Схема армирования колонны К2. Схема армирования сечения колонны К2. Схема выпусков из колонны К2	
50	Схема армирования колонны К2.1. Схема арм-ния сечения колонны К2.1. Схема выпусков из колонны К2.1	
51	Схема армирования колонны К3, К3.1. Схема армирования сечения колонны К3, К3.1	
52	Схема армирования колонны К4. Схема армирования сечения колонны К4. Схема выпусков из колонны К4	
53	Схема армирования колонны К5. Схема армирования сечения колонны К5. Схема выпусков из колонны К5	
54	Схема армирования колонны К6. Схема армирования сечения колонны К6. Схема выпусков из колонны К6	
55	Схема армирования колонны К7. Схема армирования сечения колонны К7.	
56	Схема арм-ния колонны К8, К8.1. Схемы арм-ния сечения колонны К8, К8.1. Схема выпусков из К8, К8.1	
57	Схема армирования колонны К9. Схема армирования сечения колонны К9. Схема выпусков из колонны К9	
58	Схема армирования колонны К10. Схема арм-ния сечения колонны К10. Схема выпусков из колонны К10	
59	Схема армирования колонны К11. Схемы арм-ния сечения колонны К11. Схема выпусков из колонны К11	
60	Схема армирования колонны К12. Схемы армирования сечения колонны К12	
61	Схема армирования колонны К13. Схема армирования сечения колонны К13.	
62	Схема армирования колонны К14. Схема выпусков и схема армирования сечения колонны К14	
63	Схема армирования колонны К15. Схемы арм-ния сечения колонны К15. Схема выпусков из колонны К15	
64	Схема армирования колонны К16. Схема арм-ния сечения колонны К16. Схема выпусков из колонны К16	
65	Схема армирования колонны К17. Схема арм-ния сечения колонны К17. Схема выпусков из колонны К17	
66	Схема армирования колонны К18. Схема арм-ния сечения колонны К18. Схема выпусков из колонны К18	
67	Схема армирования колонны К19. Схема армирования сечения колонны К19.	
68	Схема армирования колонны К20. Схема арм-ния сечения колонны К20. Схема выпусков из колонны К20	
69	Схема армирования колонны К21. Схемы арм-ния сечения колонны К21. Схема выпусков из колонны К21	
70	Схема армирования колонны К22. Схемы арм-ния сечения колонны К22. Схема выпусков из колонны К22	
71	Схема армирования колонны К23. Схемы арм-ния сечения колонны К23. Схема выпусков из колонны К23	
72	Схема армирования колонны К24. Схемы арм-ния сечения колонны К24. Схема выпусков из колонны К24	
73	Схема армирования колонны К25. Схемы арм-ния сечения колонны К25. Схема выпусков из колонны К25	
74	Схема армирования колонны К26. Схемы арм-ния сечения колонны К26. Схема выпусков из колонны К26	
75	Схема армирования колонны К27. Схема арм-ния сечения колонны К27. Схема выпусков из колонны К27	
76	Схема армирования колонны К28. Схема арм-ния сечения колонны К28. Схема выпусков из колонны К28	
77	Схема армирования колонны К29. Схемы арм-ния сечения колонны К29. Схема выпусков из колонны К29	
78	Схема армирования колонны К30. Схемы армирования сечения колонны К30	
79	Схема армирования колонны К31. Схема армирования сечения колонны К31.	
80	Схема армирования колонны К32. Схема выпусков и схема армирования сечения колонны К32	
81	Схема армирования колонны К33. Схемы арм-ния сечения колонны К33. Схема выпусков из колонны К33	
82	Схема армирования колонны К34. Схема арм-ния сечения колонны К34. Схема выпусков из колонны К34	
83	Схема армирования колонны К35. Схема арм-ния сечения колонны К35. Схема выпусков из колонны К35	
84	Схема армирования колонны К36. Схема арм-ния сечения колонны К36. Схема выпусков из колонны К36	
85	Схема армирования колонны К37. Схема армирования сечения колонны К37	
86	Схема армирования колонны К38. Схема арм-ния сечения колонны К38. Схема выпусков из колонны К38	
87	Схема армирования колонны К39. Схемы арм-ния сечения колонны К39. Схема выпусков из колонны К39	
88	Схема армирования колонны К40 Схемы арм-ния сечения колонны К40. Схема выпусков из колонны К40	
89	Схема армирования колонны К41. Схемы арм-ния сечения колонны К41. Схема выпусков из колонны К41	
90	Схема армирования колонны К42. Схемы арм-ния сечения колонны К42. Схема выпусков из колонны К42	

Согласовано

Взам. инв. №

Подп. и дата

Инв. № подл.

Изм.	Кол.уч.	Лист	№ док.	Подп.	Дата
Разраб.					
Пров.					
Н. контр.					
ГИП					

БС66-КЖ1

Санкт-Петербург, Большой Сампсониевский пр., 66, лит. И

Бизнес-центр "Густавъ Лесснеръ"

Стадия	Лист	Листов
Р	1	

Ведомость чертежей раздела КЖ1

ИП Богославцев Д.В.

ФОРМАТ А3

Ведомость чертежей раздела КЖ 1

№	Наименование	Примечание
91	Схема армирования колонны К 43. Схемы арм-ния сечения колонны К 43. Схема выпусков из колонны К 43	
92.1	Схема армирования колонны К 44. Схемы арм-ния сечения колонны К 44. Схема выпусков из колонны К 44	
92.2	Схема армирования колонны К 45. Схемы арм-ния сечения колонны К 45. Схема выпусков из колонны К 45	
92.3	Схема армирования колонны К 46. Схемы арм-ния сечения колонны К 46. Схема выпусков из колонны К 46	
93	Схема нижнего армирования ребер перекрытия на отм. +4.780. Узел 34	
94	Схема бокового армирования ребер перекрытия на отм. +4.780	
95	Схема верхнего армирования ребер перекрытия на отм. +4.780. Узел 35, 36	
96	Схема поперечного армирования ребер перекрытия на отм. +4.780	
97	Схема нижнего и верхнего армирования плиты перекрытия на отм. +4.780	
98	Схема поперечного армирования плиты перекрытия на отм. +4.780. Схема расположения выпусков из плиты перекрытия на отм. +4.780	
99	Схема нижнего армирования ребер перекрытия на отм. +9.080	
100	Схема бокового армирования ребер перекрытия на отм. +9.080	
101	Схема верхнего армирования ребер перекрытия на отм. +9.080	
102	Схема поперечного армирования ребер перекрытия на отм. +9.080	
103	Схема нижнего и верхнего армирования плиты перекрытия на отм. +9.080	
104	Схема поперечного армирования плиты перекрытия на отм. +9.080	
105	Схема нижнего армирования ребер перекрытия на отм. +13.090, +13.380	
106	Схема бокового армирования ребер перекрытия на отм.+13.090, +13.380	
107	Схема верхнего армирования ребер перекрытия на отм. +13.090, +13.380	
108	Схема поперечного армирования ребер перекрытия на отм.+13.090, +13.380. Узел 39	
109	Схема нижнего и верхнего армирования плиты перекрытия на отм. +13.090, +13.380	
110	Схема поперечного армирования плиты перекрытия на отм. +13.090, +13.380. Схема расположения выпусков из плиты перекрытия на отм. +13.380. Узел 37, 38	
111	Узлы 28-33	
112	Спецификации к армированию ребер плит перекрытия и плит перекрытий на отм.+4.780, +9.080, +13.380	
113	Ведомость гнутых элементов и спецификация лестницы в/о 6-7/В-Г	
114	Фрагмент Разреза 2-2. Опалубка лестницы в осях 6-7/Г-Е	
115	Лестница в осях 6-7/Г-Е. Армирование марша с отм. -0,150 до отм. +2,505 с высотой ступеней 148.5 мм	
116	Лестница в осях 6-7/В-Г. Армирование марша с высотой ступени 148.0 мм (1 шт.)	
117	Лестница в осях 6-7/В-Г. Армирование марша с высотой ступени 148.3 мм (2 шт.)	
118	Лестница в осях 6-7/В-Г. Армирование марша с высотой ступени 148.3 мм (1 шт.)	
119	Ведомость гнутых элементов и спецификация лестницы в/о 1.1 /Г-Е	
120	Фрагмент Разреза 3-3. Опалубка лестницы в осях 1.1/В-Е	
121	Лестница в осях 1.1/Г-Е. Армирование марша от отм. -0.150 до отм. +2.430 с высотой ступени 148.0 мм	
122	Лестница в осях 1.1/Г-Е. Армирование марша от отм. +2.430 до отм. +4.880 с высотой ступени 153.1 мм	
123	Лестница в осях 1.1/Г-Е. Арм-ие марша от отм. +4.880(9.180) до отм. +7.030(+11.330), ступени 153.6 мм	
124	Лестница в осях 1.1/Г-Е. Арм-ие марша от отм. +7.030(11.330) до отм. +9.180(+13.480), ступени 153.6 мм	
125	Ведомость гнутых элементов и спецификация лестницы в/о 18-20 /В-Г	
126	Фрагмент Разреза 6-6. Опалубка лестницы в осях 18-20/В-Г	
127	Лестница в/о 18-20 /В-Г. Арм-ие маршей по фрагментам 10-12. Арм-ие маршей с высотой ступени 144.4 мм	
127.1	Лестница в осях 18-20 /В-Г. Армирование маршей с высотой ступени 148.5 мм	
128	Схема продольного армирования балок двускатной плиты покрытия выше отм. +17.150	
129	Схема поперечного армирования балок двускатной плиты покрытия выше отм. +17.150	
130	Узел 40. Узел 41	
131	Узел 42. Узел 43	
132	Разрезы 130-130, 131-131, 132-132	
133	Ведомость гнутых элементов балок покрытия. Спецификация армирования балок покрытия.	
134	Схема верхнего и нижнего армирования двускатной плиты покрытия выше отм. +17.150	
135	Схема поперечного армирования двускатной плиты покрытия выше отм. +17.150	
136	Схема армирования парапетов и расположения выпусков из плиты покрытия в воздуховоды выше отм.+17.150	
137	Узел 50. Узел 51	
138	Разрез ф-ф	
139	Узлы 52-54	
140	Ведомость гнутых элементов плиты покрытия	
141	Фрагмент 1. Схемы расположения конструкций воздуховода	
142	Фрагмент 1. Схемы армирования конструкций воздуховода	
143	Разрез 100-100	
144	Разрез 101-101	
145	Схема армирования К-100. Узел 44	
146	Фрагмент 2. Схемы армирования конструкций воздуховода	
147	Вид 108-108	
148	Разрез 103-103	
149	Узлы 45-49	
150	Фрагмент 3. Схема армирования вертикальных конструкций воздуховода на отм. выше +18.775 м. Разрез 104-104	
151	Фрагмент 4. Схема армирования вертикальных конструкций воздуховода на отм. выше +18.775 м. Разрез 105-105	
152	Фрагмент 5. Схема армирования вертикальных конструкций воздуховода на отм. выше +18.775 м. Разрез 106-106	
153	Фрагмент 6. Схема армирования вертикальных конструкций воздуховода на отм. выше +18.775 м.	
154	Разрез 107-107	
154.1	Фрагмент 7. Разрез 140-140	
154.2	Фрагмент 8. Разрез 141-141	
155	Ведомость гнутых элементов воздуховодов	
156	Схема расположения закладных деталей под ограждение в парапете выше отм. +17.150	
157	Спецификации армирования ребер плиты покрытия, плиты покрытия, воздуховодов	
158	Схема опаулбки и армирования констркции крыльца. Разрез 110-110, 111-111, 112-112	
159	Разрез 111-111, 112-112. Армирование. Узел 55. Узел 56.	
160	Ведомость гнутых элементов крыльца. Спецификация армирования крыльца	

Согласовано

Взам. инв. №

Подп. и дата

Инв. № подл.

Изм.	Кол.уч.	Лист	№ док.	Подп.	Дата	БС66-КЖ1			
						Санкт-Петербург, Большой Сампсониевский пр., 66, лит. И			
Разраб.						Бизнес-центр "Густавъ Лесснеръ"	Стадия	Лист	Листов
Пров.							Р	1.1	
Н. контр.						Ведомость чертежей раздела КЖ 1. Окончание	ИП Богославцев Д.В.		
ГИП									

ФОРМАТ А3

Общие данные

Раздел 1. Исходные данные.

1. Данный раздел КЖ 1 " Конструкции железобетонные стадии " Рабочая документация " разработан для устройства надземной части здания бизнес-центра, воссоздаваемого на месте утраченного исторического здания с восстановлением внешнего облика исторического здания по адресу: г. Санкт-Петербург, Большой Сампсониевский проспект, 66, литера И.
Данный раздел является заданием для разработки раздела ППР.
2. Данный комплект рабочих чертежей составлен с учетом действующих норм на проектирование:
- СП 20.13330.2016 " Нагрузки и воздействия";
- СП 28.13330.2017 " Защита строительных конструкций от коррозии. Актуализированная редакция СНиП 2.03.11-85";
- СП 70.13330.2012 " Несущие и ограждающие конструкции";
- СП 63.13330.2018 " Конструкции железобетонные";
- СП 22.13330.2016 «Основания зданий и сооружений».

Раздел 2. Конструктивные решения.

1. Конструктивная схема здания бизнес-центра - монолитный ж/б каркас с коробчатым подвалом на плитном фундаменте;
2. Внутренние стены в зоне лестнично-лифтовых узлов - толщиной 200, 220 и 300 мм;
3. Армирование стен выполняется стержнями Ø12 А500С по ГОСТ Р 52544-2006 с шагом 200х200 мм с местными усилениями Ø12 А500С и Ø16 А500С согласно чертежам данного раздела;
4. Материал стен - тяжелый бетон класса: по прочности - В30, по морозостойкости - F150, по водонепроницаемости - W6;
5. Колонны имеют сечения 200х400 мм, 400х400 мм, 450х450 мм, а также 400х600 мм неправильной формы;
6. Материал колонн - тяжелый бетон класса : по прочности - В35, по морозостойкости - F150, по водонепроницаемости - W6;
7. Армирование колонн сечениями 200х400 выполнено из 6 стержней Ø16 А500С по ГОСТ Р 52544-2006 с поперечной арматурой в виде хомутов из арматуры Ø8 А240 по ГОСТ 34028-2016 с шагом 100 мм в приопорных нижней и верхней зонах и шагом 200 мм в средней части;
7. Армирование колонн сечениями 400х400 мм, 450х450 мм, а также 400х600 мм выполнено из 8 стержней Ø14 А500С по ГОСТ Р 52544-2006 с поперечной арматурой в виде хомутов из арматуры Ø8 А240 по ГОСТ 34028-2016 с шагом 100 мм в приопорных нижней и верхней зонах и шагом 200 мм в средней части;
8. Армирование колонны в/о 7/Б сечениями 400х400 мм выполнено из 8 стержней Ø14 А500С по ГОСТ Р 52544-2006 с поперечной арматурой в виде хомутов из арматуры Ø8 А240 по ГОСТ 34028-2016 с шагом 50 мм в приопорных нижней и верхней зонах и шагом 200 мм в средней части;
9. Выпуски из плит перекрытия в стены выполнены П-образными элементами при установке в теле балок, Г-образными элементами при установке в теле плиты перекрытия;
10. В стенах в местах опирания балок организовать ниши шириной 400 мм переменной глубины на отметках +4.160, +4.250, +8.550, +12,560, +12,850. В зоне ниш установить Г-образные выпуски из стен в балки: не менее двух выпусков отогнуть в плоскость нижней арматуры балок, не менее шести выпусков - под верхнюю арматуру плиты перекрытия. До бетонирования стен ниши заложить пенополистиролом или фанерой, забетонировать в составе балок;
11. Плиты перекрытий представляет собой монолитную плиту толщиной 180 мм с ж/б балками сечениями 400х530, 400х620, 400х820 мм;
12. Продольное армирование балок принимается по расчету, см. чертежи, не менее 3Ø16 А500С в верхней и нижней зонах и 4Ø12 А500С в боковой зоне.
13. Поперечная арматура балок - хомуты Ø10 А240 по ГОСТ 34028-2016 с шагом 100 мм в приопорных зонах и шагом 200 мм в средней части;
14. Защитные слои в плитах перекрытий - 50 мм от края бетона до оси нижней арматуры и 35 мм до оси верхней арматуры;
15. Защитные слои в стенах толщиной 300 мм - 60 мм от края бетона до оси вертикальной арматуры, в стенах толщиной 200 мм и в колоннах - 50 мм до оси вертикальной арматуры;
16. Защитные слои в балках от нижнего края бетона до оси нижней арматуры 60 мм, от верхнего края бетона до центра верхней арматуры 55 мм, от бокового края бетона до центра боковой арматуры 70 мм;
17. Обеспечить перехлест стыкуемой арматуры, равным или большим 50Ø стыкуемых стержней;
18. При стыковке прерывать не более 50% стержней;
19. Перехлест нижнего армирования плит выполнять в ¼ пролета, перехлест верхнего армирования плит выполнять в середине пролета;
20. Всю арматуру вязать вязальной отожжённой проволокой Ø1,2 мм;
21. Порядок производства работ по устройству лифтовой шахты:
- первым этапом выполняется монолитная лифтовая шахта
- вторым этапом монтируется «прокладка» как несъёмная опалубка
- последним этапом устраивается монолитная ж/б наружная шахта

Раздел 3. Указания по производству работ

1. Железобетонные конструкции. Армирование стен производить в соответствии с конструктивными требованиями СП 52-01-2003* " Бетонные и ж/б конструкции. Нормы проектирования", СП 52-101-2003 " Бетонные и железобетонные конструкции без предварительного напряжения арматуры";
2. Производство работ вести в соответствии с нормами СП 70.13330.2012 " Несущие ограждающие конструкции" с соблюдением требований:
- СП 48.13330.2019 " Организация строительства";
- СНиП 12.01-2002 " Техника безопасности в строительстве";
- ГОСТ 14098-91 «Соединения сварные арматуры и закладных изделий железобетонных конструкций»;
2. При производстве работ в зимнее время класс прочности бетона увеличить на 1 класс;
3. Уход за бетоном:
- При температуре ниже +5 градусов, осуществлять электропрогрев, закрыть полиэтиленом, поливать первые 3 дня теплой водой, а также производить другие мероприятия согласно п. 5.11 СП 70.13330.2012;
- При температуре воздуха выше +25 градусов производство бетонных работ вести согласно п. 5.12 СП 70.13330.2012;
5. Для обеспечения защитного слоя бетона в плитах нижний ряд арматуры уст. на фиксаторы.
6. Соединение арматурных стержней в местах пересечений производить при помощи вязальной проволоки. Вязальную проволоку принять диаметром 1,2-1,3 мм по ГОСТ 9389-75*.
7. В исключительных случаях допускается ручная электродуговая сварка двойным швом катетом не менее 0.6Ø арматуры и длиной шва не менее 8Ø арматуры. Места сварки согласовать с Гл. конструктором. Сварку арматуры производить по ГОСТ 14098-91 электродами Э-50А по ГОСТ 9467-75*;
8. Места расположения и количество рабочих швов перерыва бетонирования определяются при разработке ППР на бетонные работы с учетом технологии и этапов бетонирования.
9. В местах устройства швов возобновление бетонирования допускается только после достижения бетоном прочности на сжатие не менее 1.5 МПа. Все рабочие швы согласовываются в рамках ППР. Дополнительные швы согласовываются в рамках авторского надзора по месту. Швы с перерывом бетонирования более 3-5 часов считать холодными швами перерыва бетонирования.
10. Проектное сечение арматуры и ее положение в опалубке должно быть подтверждено актами скрытых работ.
11. Армирование стен допускается выполнять в виде сварных каркасов, изготавливаемых в заводских условиях с соблюдением проектных защитных слоев.
12. Все сквозные отверстия во внутренней лифтовой шахте (см. КЖ 2) и внешнем стволе жесткости (см. КЖ 0, КЖ 1) выполнять соосно. При необходимости арматуру раздвигать по месту.
13. При армировании колонн на отм. -0.150 предусмотреть анкеры поз. А-1 Ø12 А500С ш.200 в простенки по осям А и Д в один ряд по центру простенков до отм. +0.600.
14. Колонны армировать и бетонировать отдельно от простенков, предусматривая анкера в простенки.

Раздел 4. Список ответственных этапов работ, подлежащих освидетельствованию, порядок их приемки.

1. Приемка конструкции подземной части согласно раздела КЖ 0;
2.Армирование стен;
3.Армирование колонн;
4.Армирование лестниц;
5.Армирование балок плит перекрытий;
6. Армирование плит перекрытий;
7. Армирование балок покрытия;
8. Армирование плиты покрытия и парапетов;
9. Армирование воздуховодов.

						БС66-КЖ1	
						Санкт-Петербург, Большой Сампсониевский пр., 66, лит. И	
Изм.	Кол.уч.	Лист	№ док.	Подп.	Дата	Бизнес-центр "Густавъ Лесснеръ"	Стадия: Р; Лист: 2; Листов:
Разраб.							
Пров.							
Н. контр.						Общие данные	ИП Богославцев Д.В.
ГИП							

Согласовано

Взам. инв. №

Подп. и дата

Инв. № подл.

ФОРМАТ А3

Техническая спецификация расхода стали и бетона на монолитные конструкции раздела КЖ1

Группа элементов	Арматура, кг																Бетон, м3			
	А240					А500С														
	ГОСТ 34028-2016					ГОСТ Р 52544-2006														
	⌀6	⌀8	⌀10	⌀12	Итого:	⌀8	⌀10	⌀12	⌀14	⌀16	⌀18	⌀20	⌀22	⌀25	⌀28	Итого:	Всего	B25W6F150	B30W6F150	B35W6F150	B30W8F150
Стены выше отм. -0,150	0	0	160	0	160	2386	2360	22063	167	2327	1389	0	0	0	0	30691	30852	-	174,2	-	-
Колонны выше отм. -0,150	0	1496	0	0	1496	5	186	11	3686	1146	0	0	0	0	0	5034	6530	-	-	47,2	-
Перемычки на отм. +4,100	0	0	0		0	18	49	78	0	0	0	0	0	0	0	145	145	-	0,7	-	-
Ребра плиты перекрытия на отм. +4,780	0	0	12181	0	12181	0	0	2038	0	10984	366	0	1637	244	367	15637	27817	-	202,2	-	-
Плита перекрытия на отм. +4,780	0	2597	0	0	2597	1134	1085	36314	0	319	0	0	0	0	0	38852	41450	-	331	-	-
Стены выше отм. +4,780	0	0	59	0	59	864	1435	15550	0	1066	0	0	0	0	0	18915	18974	-	116,7	-	-
Колонны выше отм.+4,780	0	1099	0	0	1099	32	0	0	2738	1098	633	0	0	0	0	4500	5599	-	37,4	-	-
Перемычки на отм. +8,400	0	0	0	0	0	16	44	78	0	0	0	0	0	0	0	139	139	-	0,7	-	-
Ребра плиты перекрытия на отм. +9,080	0	0	12494	0	12494	0	0	1931	0	10812	417	163	1617	95	373	15409	27903	-	213,0	-	-
Плита перекрытия на отм. +9,080	0	2591	0	0	2591	1131	859	36145	0	319	0	0	0	0	0	38454	41045	-	330	-	-
Стены выше отм. +9,080	0	0	59	0	59	864	1473	16366	0	0	0	0	0	0	0	18704	18763	-	116,4	-	-
Колонны выше отм. +9,080	0	1085	0	0	1085	32	0	0	3042	1033	0	260	297	0	503	5167	6252	-	37,0	-	-
Перемычки на отм. +12,700	0	0	0	0	0	16	44	78	0	0	0	0	0	0	0	139	139	-	0,7	-	-
Ребра плиты перекрытия на отм. +13,090, +13,380	0	0	13121	0	13121	0	0	2716	18	11360	480	337	1518	491	871	17790	30911	-	262,5	-	-
Плита перекрытия на отм. +13,090, +13,380	0	2673	0	0	2673	1134	1259	37803	0	319	0	0	0	0	0	40515	43188	-	363	-	-
Стены выше отм. +13,380	0	0	98	0	98	1514	1512	18439	0	334	0	0	0	0	0	21799	21897	-	181,1	-	-
Колонны выше отм. +13,380	0	1093	0	0	1093	34	27	0	1822	91	287	980	1113	206	1048	5608	6701	-	37,6	-	-
Перемычки выше отм. +13,380	0	0	0	0	0	25	67	78	0	0	0	0	0	0	0	169	169	-	0,7	-	-
Ребра плиты покрытия	0	0	11182	0	11182	0	55	3674	0	9670	0	1431	0	0	0	14830	26011	-	-	-	123
Плита покрытия	332	2752	0	0	3084	1383	0	44364	0	4613	0	0	0	0	0	50360	53444	-	-	-	361
Надстройки покрытия	0	26	0	46	72	75	0	1853	0	68	0	0	0	0	0	1996	2068	-	-	-	12
Лестницы	0	0	0	0	0	143	0	11548	0	0	0	0	0	0	0	11691	11691	-	63	-	-
Крыльцо	0	37	0	0	37	21	0	371	0	0	0	0	0	0	0	392	428	4	-	-	-
Всего:	332	15448	49354	46	65180	10827	10454	251500	11473	55558	3572	3170	6182	1036	3163	356935	422115	4,0	2467,8	47	496

1. Масса арматуры посчитана с запасом 10%
2. Массу арматуры рекомендуется при закупке увеличить на 3,7% (отходы), 1% (сварные швы).
3. Объем бетона посчитан с запасом 10% на усадку бетона, обмазку тары, потери при транспортировке
4. Для устройства засыпки под лестницей в/о 19/В-Г закупить сухой песок средней крупности средней плотности Ку=0,95 в кол-ве 2 м3
5. Для устройства термовкладышей в парапете закупить пенополистирол в кол-ве 2,9 м3

Согласовано

Взам. инв. №

Подп. и дата

Инв. № подл.

Изм.	Кол.уч.	Лист	№ док.	Подп.	Дата
Разраб.					
Пров.					
Н. контр.					
ГИП					

БС66-КЖ1

Санкт-Петербург, Большой Сампсониевский пр., 66, лит. И

Бизнес-центр "Густавъ Лесснеръ"

Стадия	Лист	Листов
Р	3	

Техническая спецификация раздела КЖ 1

ИП Богославцев Д.В.

ФОРМАТ А3

Схема расположения стен и колонн выше отм. -0.150

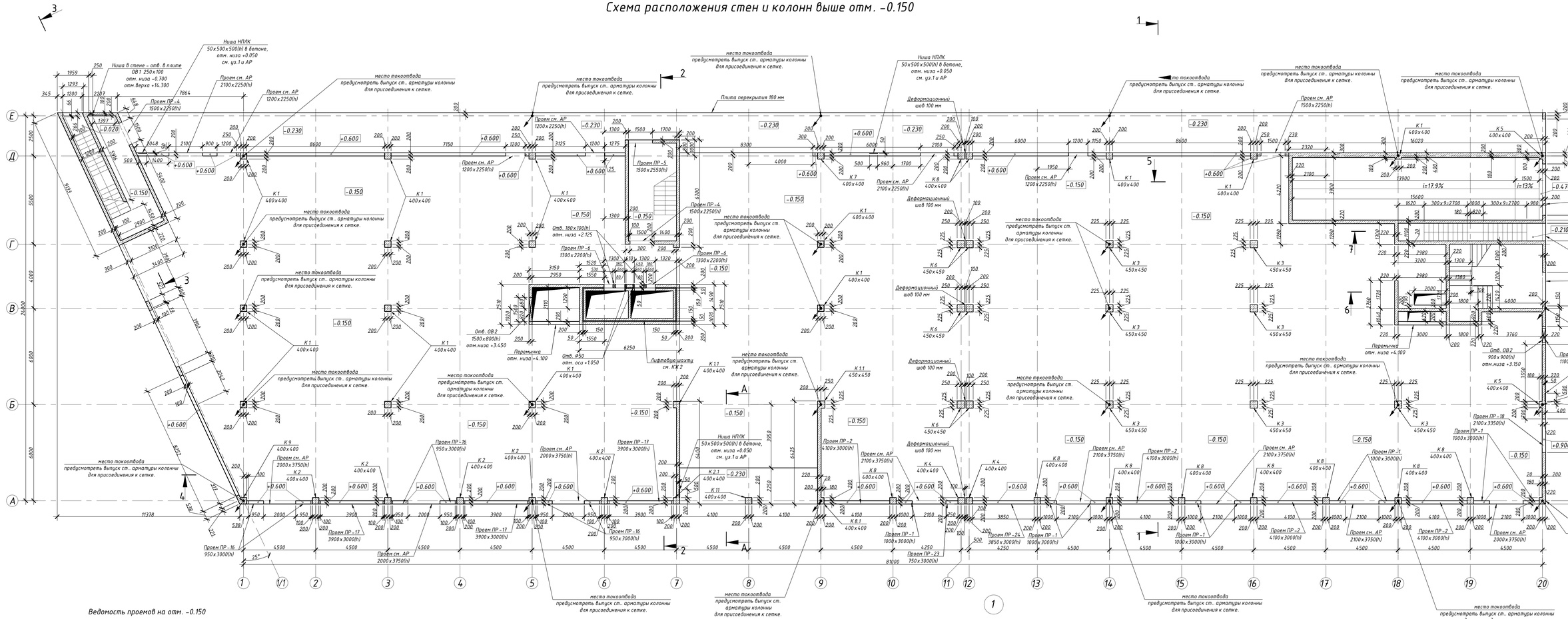

Ведомость проемов на отм. -0.150

Марка	Кол-во	Размер проема LxH	Отм. низа проема
ПР-1	9	1000x3000	+0.600
ПР-2	4	4100x3000	+0.600
ПР-4	2	1500x2250	-0.150
ПР-5	1	1500x2550	-0.150
ПР-6	2	1300x2200	-0.150
ПР-16	6	950x3000	+0.600
ПР-17	3	3900x3000	+0.600
ПР-18	1	2100x3350	+0.900
ПР-19	1	1100x2770	0.000
ПР-20	1	2100x4250	0.000
ПР-21	1	1100x4460	-0.210
ПР-22	1	3200x3680	-0.470
ПР-23	1	750x3000	+0.600
ПР-24	1	3850x3000	+0.600

А-А

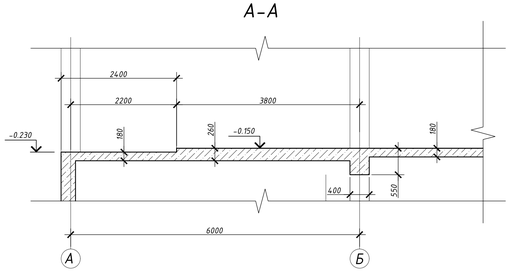

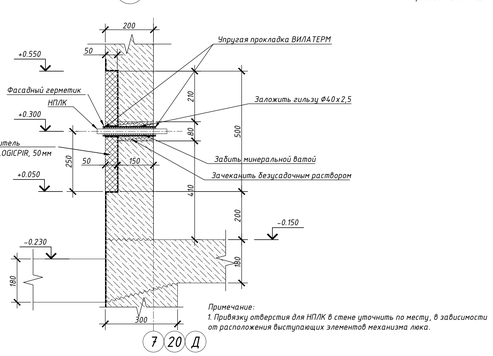

1. На отм. -0.150 деформационный шов между осями 11 и 12 выполняется только между колонн. Плита перекрытия на отм. -0.150 деформационного шва не имеет;
2. На схемах расположения указаны типы колонн по размерам сечения, на схемах армирования -по типам армирования;
3. Сноски к проемам " см. АР " относятся к дверным проемам, ссылка на АР дана, так как в КЖ 1 данные проемы не являются полноценными проемами и лишь разрывают стену, идущую до отм. +0.600;
3. Плиту на отм. -0.150 см. КЖ 0.

							БС66-КЖ1	
							Санкт-Петербург, Большой Сампсониевский пр., 66, лит. И	
Изм.	Кол.уч.	Лист	№ док.	Подп.	Дата			
Разраб.							Бизнес-центр "Густавъ Лесснеръ"	Стадия: Р; Лист: 4; Листов:
Пров.								
Н. контр.							Схема расположения стен и колонн выше отм. -0.150	ИП Богославцев Д.В.
ГИП								

Согласовано

Инв. № подл. | Подп. и дата | Взам. инв. №

ФОРМАТ 1070x594

Схема расположения балок плиты перекрытия на отм. +4.780

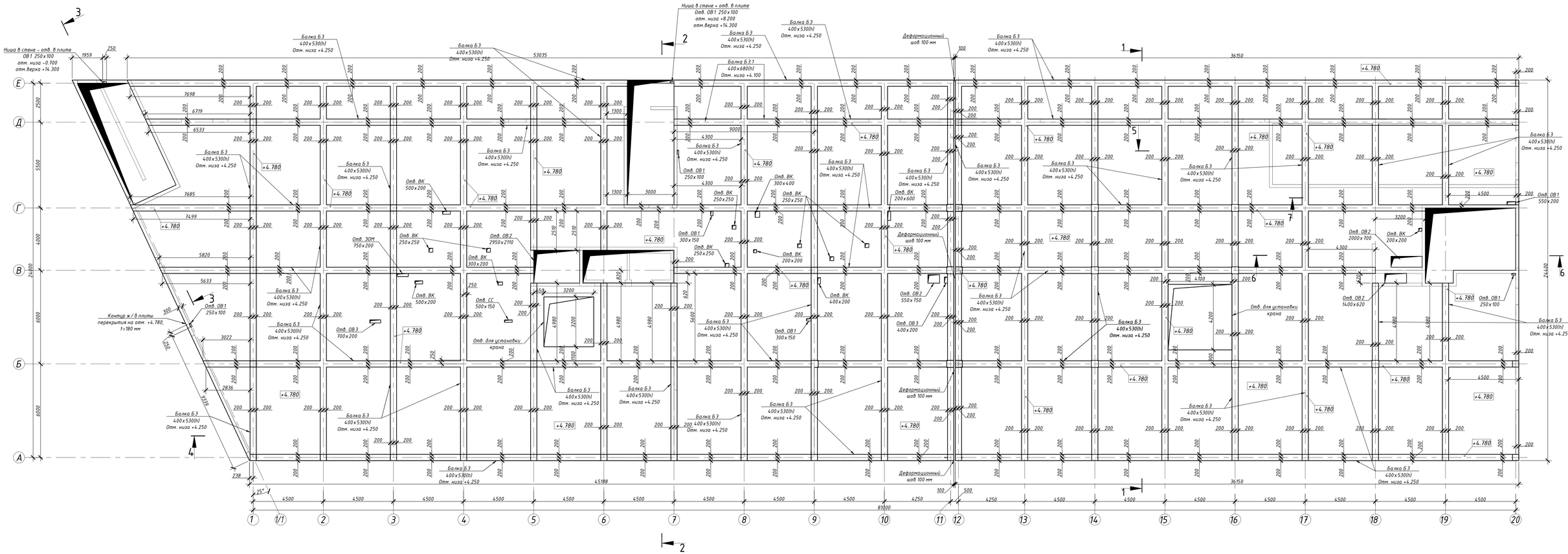

Изм.	Кол.уч.	Лист	№ док.	Подп.	Дата	БС66-КЖ1	
Разраб.						Санкт-Петербург, Большой Сампсониевский пр., 66, лит. И	
Пров.						Бизнес-центр "Густавъ Лесснеръ"	Стадия: Р; Лист: 5; Листов:
Н. контр.						Схема расположения балок плиты перекрытия на отм. +4.780	ИП Богославцев Д.В.
ГИП							

Согласовано

Взам. инв. №

Подп. и дата

Инв. № подл.

ФОРМАТ 1070х594

Схема расположения плиты перекрытия на отм. +4.780

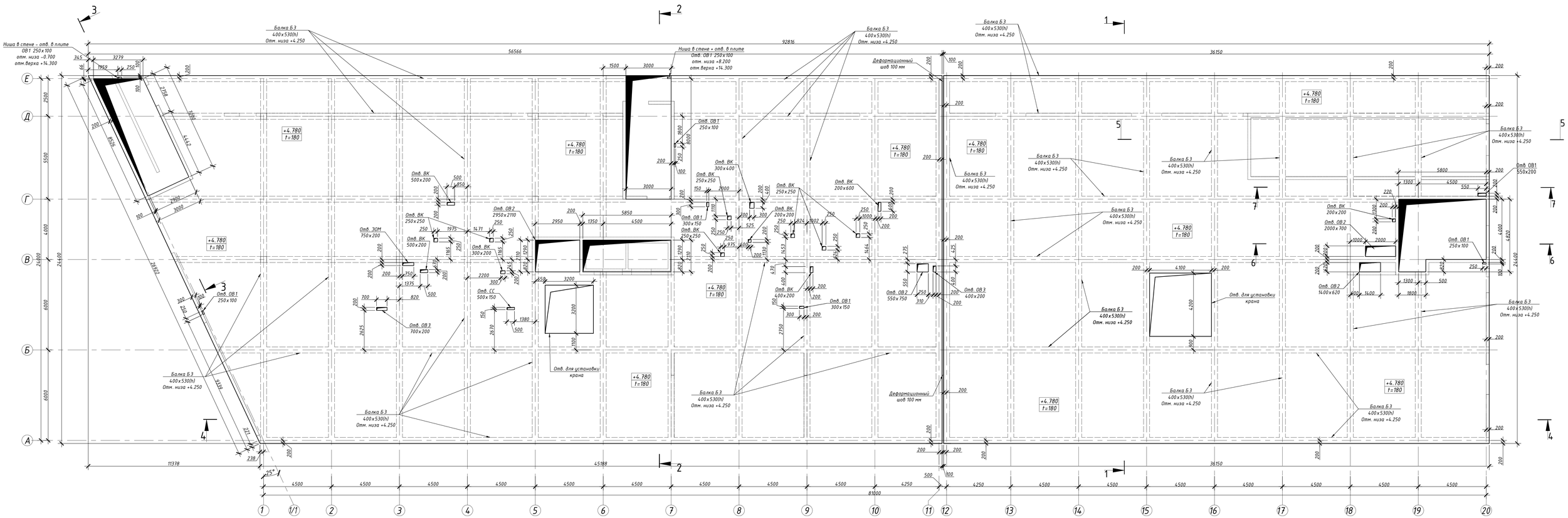

						БС66-КЖ1	
						Санкт-Петербург, Большой Сампсониевский пр., 66, лит. И	
Изм.	Кол.уч.	Лист	№ док.	Подп.	Дата	Бизнес-центр "Густавъ Лесснеръ"	Стадия: Р; Лист: 6; Листов:
Разраб.							
Пров.							
Н. контр.						Схема расположения плиты перекрытия на отм. +4.780	ИП Богославцев Д.В.
ГИП							

Согласовано

Взам. инв. №

Подп. и дата

Инв. № подл.

ФОРМАТ 1070х594

Схема расположения стен и колонн выше отм. +4.780

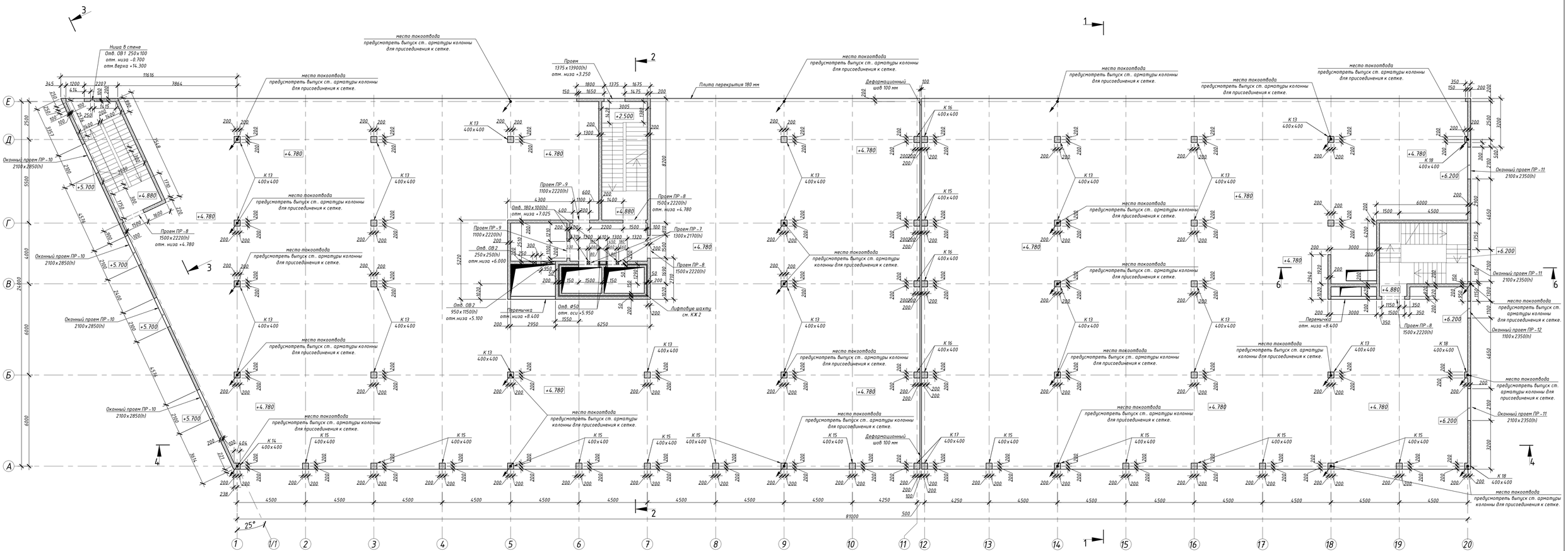

Ведомость проемов на отм. +4.780

Марка	Кол-во	Размер проема LxH	Отм. низа проема
ПР-7	2	1300х2170	+4.780
ПР-8	4	1500х2220	+4.780
ПР-9	2	1100х2220	+4.780
ПР-10	4	2100х2850	+5.700
ПР-11	3	2100х2350	+6.200
ПР-12	1	1100х2350	+6.200

Согласовано

Взам. инв. №

Подп. и дата

Инв. № подл.

						БС66-КЖ1	
						Санкт-Петербург, Большой Сампсониевский пр., 66, лит. И	
Изм.	Кол.уч.	Лист	№ док.	Подп.	Дата		
Разраб.						Бизнес-центр "Густавъ Лесснеръ"	Стадия: Р; Лист: 7; Листов:
Пров.							
Н. контр.						Схема расположения стен и колонн выше отм. +4.780	ИП Богославцев Д.В.
ГИП							

ФОРМАТ 1070х594

Схема расположения балок плиты перекрытия на отм. +9.080

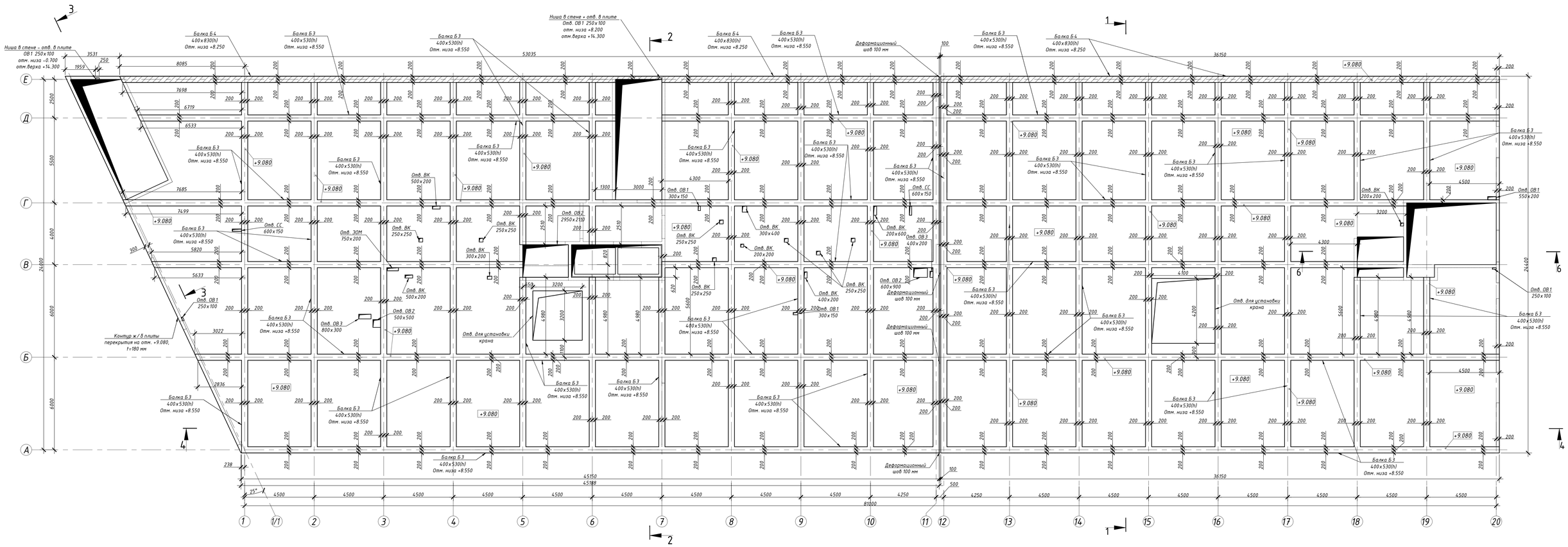

Условные обозначения:

▨ – балка Б4 400х830(h), отм. низа +8.260 по оси Е

							БС66-КЖ1		
							Санкт-Петербург, Большой Сампсониевский пр., 66, лит. И		
Изм.	Кол.уч.	Лист	№ док.	Подп.	Дата				
Разраб.							Бизнес-центр "Густавъ Лесснеръ"	Стадия	Лист	Листов
Пров.								Р	8	
Н. контр.							Схема расположения балок плиты перекрытия на отм. +9.080	ИП Богославцев Д.В.		
ГИП										

Согласовано

Взам. инв. №

Подп. и дата

Инв. № подл.

ФОРМАТ 1070х594

Схема расположения плиты перекрытия на отм. +9.080

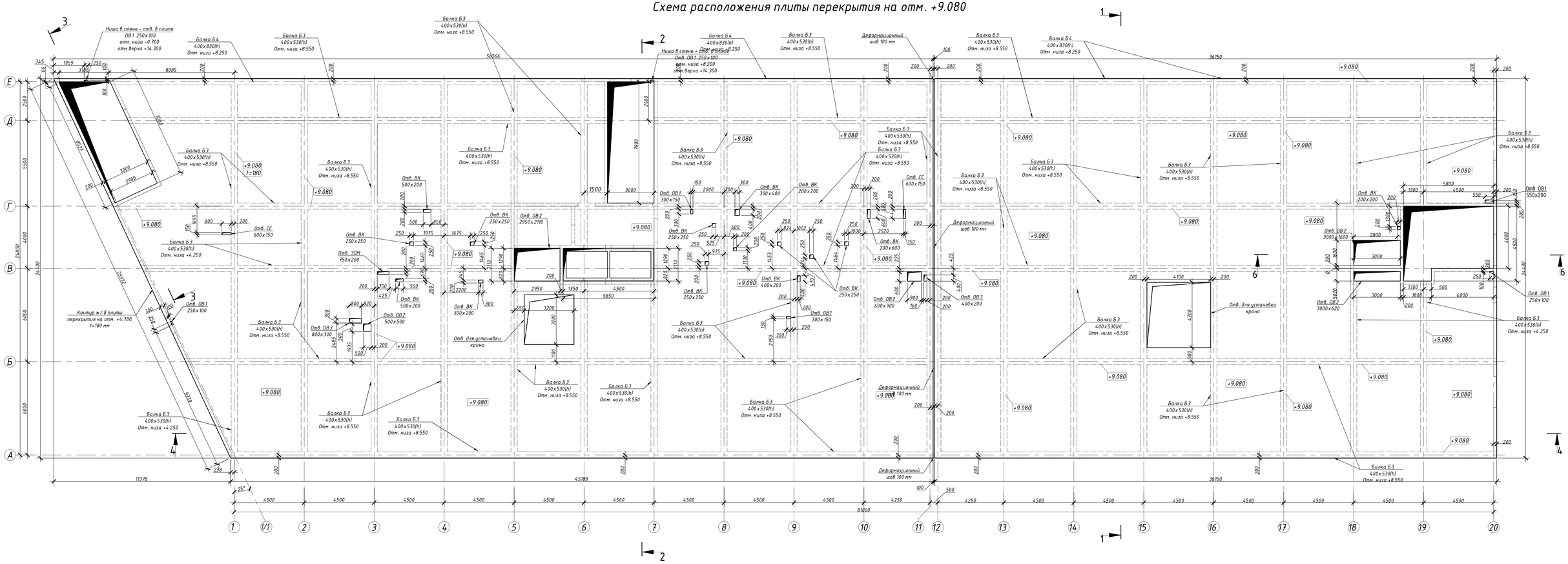
Ниша в стене – отв. в плите
ОВ1 250х100
отм. низа -0.700
отм.верха +14.300
Балка Б4
400х830(h)
Отм. низа +8.250
Балка Б3
400х530(h)
Отм. низа +8.550
+9.080
Отв. ВК
500х200
Отв. ВК
250х250
Отв. ОВ2
2950х2110
Отв. ВК
300х400
Отв. ВК
200х200
Отв. ОВ1
300х150
Отв. СС
600х150
Отв. ВК
200х600
Отв. ВК
400х200
Отв. ЭОМ
750х200
Отв. ОВ2
500х500
Отв. ОВ3
800х300
Отв. ВК
500х200
Отв. ВК
300х200
Отв. для установки крана
Отв. ОВ1
300х150
Отв. ВК
250х250
Отв. ОВ2
600х900
Отв. ОВ3
400х200
Деформационный шов 100 мм
Балка Б4
400х830(h)
Отм. низа +8.250
Балка Б3
400х530(h)
Отм. низа +8.550
Отв. ОВ1
550х200
Отв. ВК
200х200
Отв. ОВ2
3000х1600
Отв. ОВ2
3000х620
Отв. ОВ1
250х100
Балка Б3
400х530(h)
Отм. низа +4.250
Контур ж / б плиты перекрытия на отм. +4.780, t=180 мм
Отв. ОВ1
250х100
Балка Б3
400х530(h)
Отм. низа +4.250
Балка Б3
400х530(h)
Отм. низа +8.550
Отв. для установки крана
Балка Б3
400х530(h)
Отм. низа +8.550
Балка Б3
400х530(h)
Отм. низа +8.550
Балка Б3
400х530(h)
Отм. низа +8.550

Схема расположения стен и колонн выше отм. +9.080

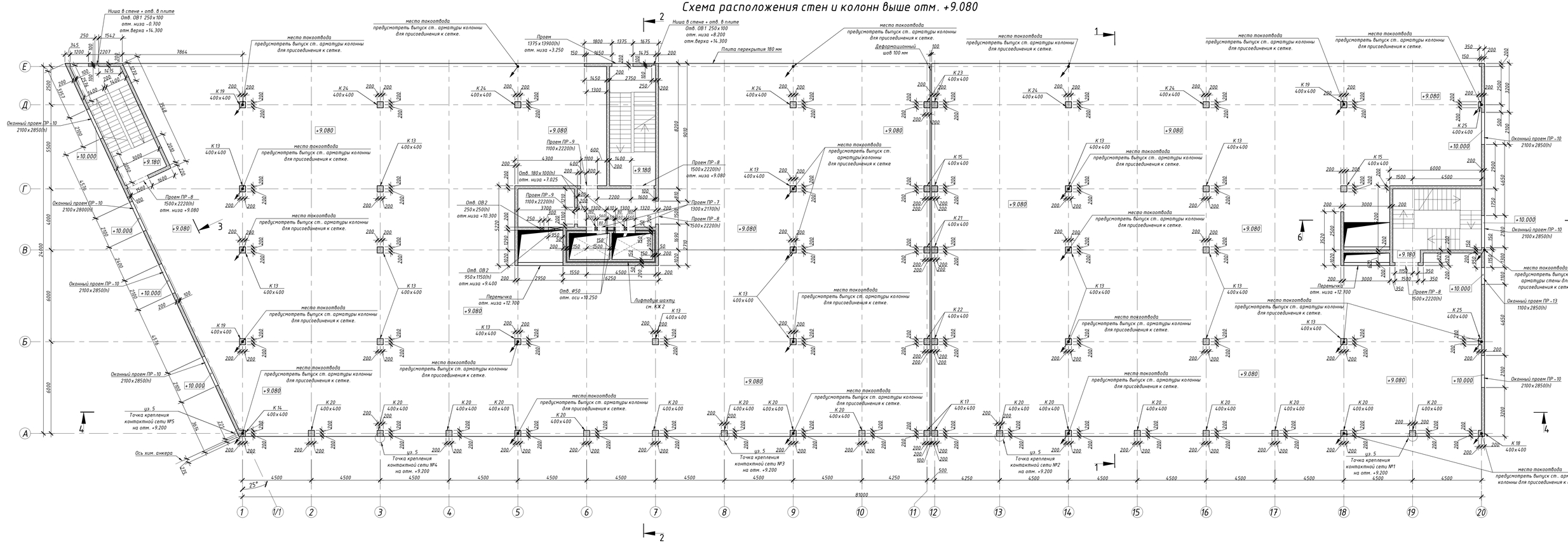

Ведомость проемов на отм. +9.080

Марка	Кол-во	Размер проема LxH	Отм. низа проема
ПР−7	2	1300x2170	+9.080
ПР−8	4	1500x2220	+9.080
ПР−9	2	1100x2220	+9.080
ПР−10	7	2100x2850	+10.000
ПР−13	1	1100x2850	+10.000

5

Узел анкеровки кронштейна подвеса контактной электросети

(см. План крепления контактной сети к фасаду здания)

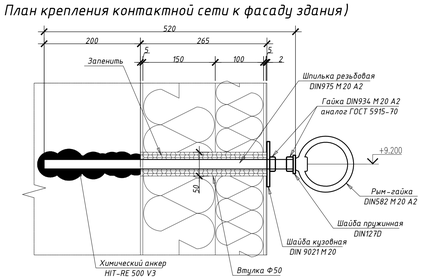

							БС66-КЖ1
Изм.	Кол.уч.	Лист	№ док.	Подп.	Дата		Санкт-Петербург, Большой Сампсониевский пр., 66, лит. И
Разраб.						Бизнес-центр "Густавъ Лесснеръ"	Стадия: Р; Лист: 10; Листов:
Пров.							
Н. контр.						Схема расположения стен и колонн выше отм. +9.080	ИП Богославцев Д.В.
ГИП							

ФОРМАТ 1070x594

Согласовано

Взам. инв. №

Подп. и дата

Инв. № подл.

Схема расположения балок плиты перекрытия на отм. +13.090, +13.380

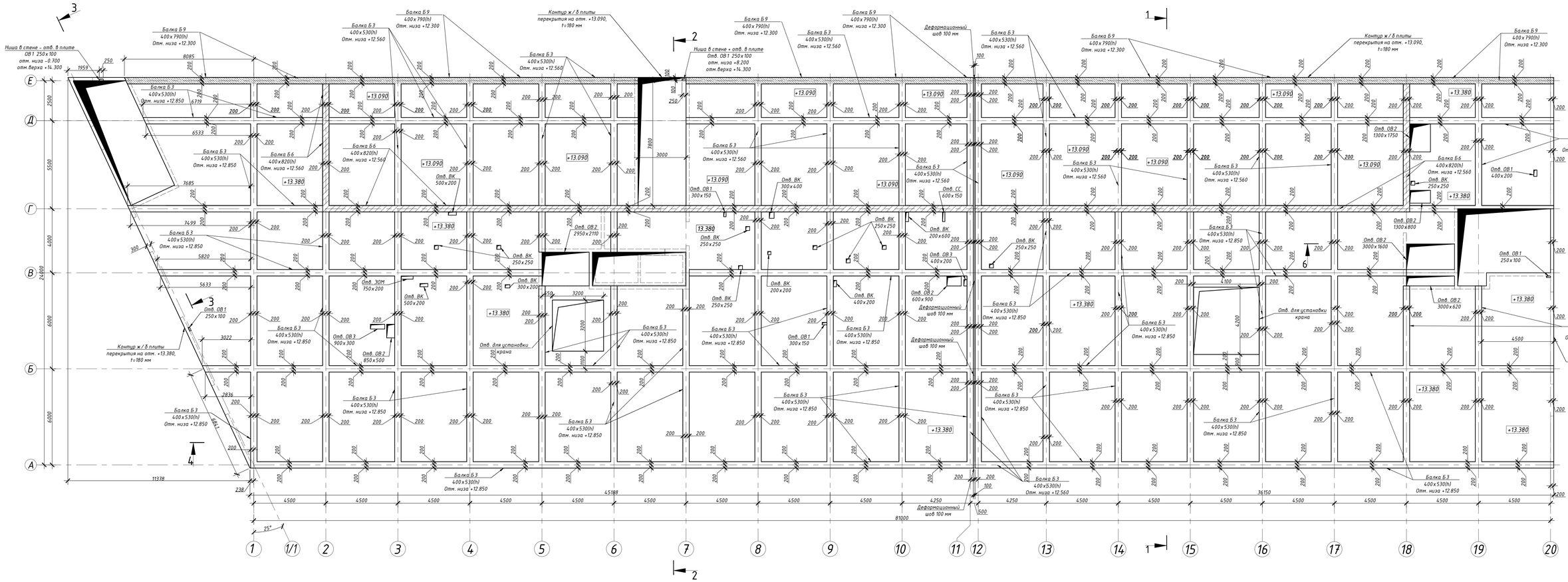

Условные обозначения:

– балка Б6 400х820(h), отм. низа +12.560

– балка Б9 400х790(h), отм. низа +12.700

1. Ж/б плита перекрытия в/о с 2-18/Г–Е – на отм. +13.090, остальная плита на отм. +13.380.
2. Скачек плиты перекрытия организован за счет введения балки Б6 400х820(h), низ на отм. +12.560.

							БС66-КЖ1
Изм.	Кол.уч.	Лист	№ док.	Подп.	Дата		Санкт-Петербург, Большой Сампсониевский пр., 66, лит. И
Разраб.						Бизнес-центр "Густавъ Лесснеръ"	Стадия: Р; Лист: 11; Листов:
Пров.							
Н. контр.						Схема расположения балок плиты перекрытия на отм. +13.090, +13.380	ИП Богославцев Д.В.
ГИП							

Согласовано

Взам. инв. №

Подп. и дата

Инв. № подл.

ФОРМАТ 1070х594

Схема расположения плиты перекрытия на отм. +13.090, +13.380

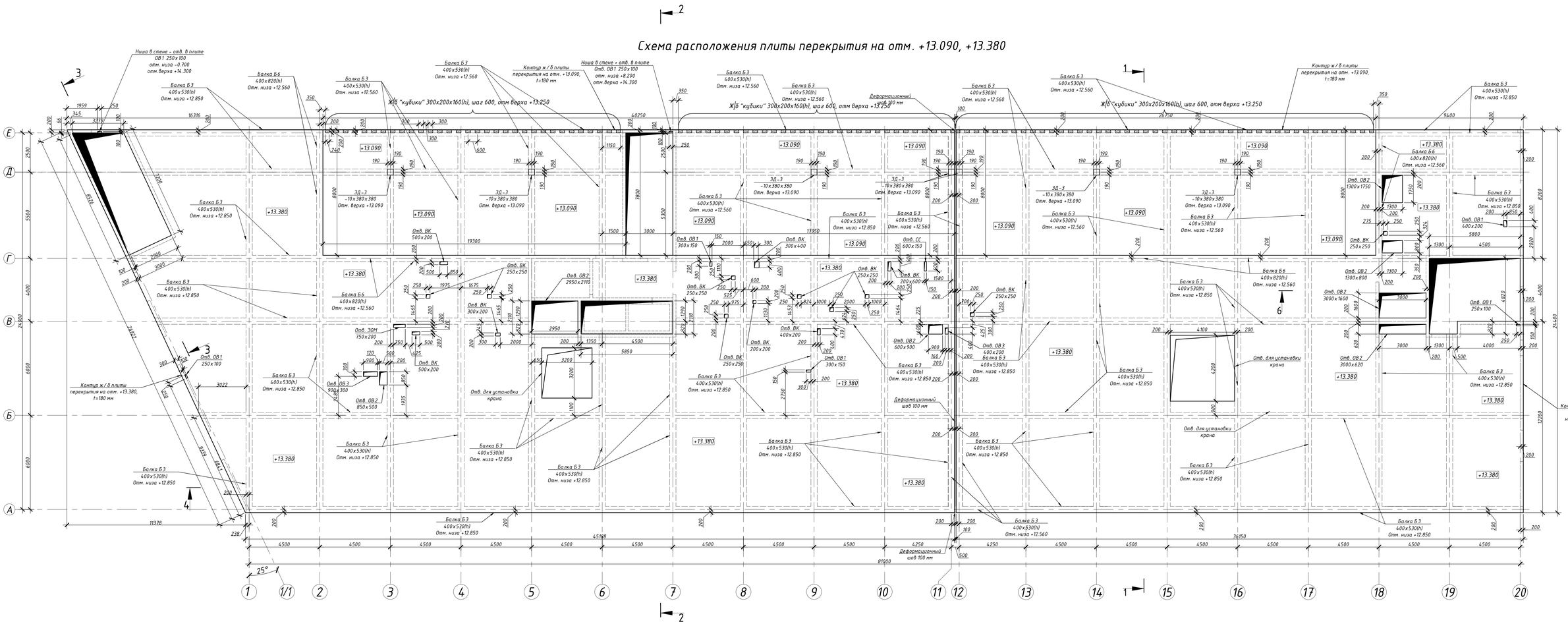

Изм.	Кол.уч.	Лист	№ док.	Подп.	Дата	БС66-КЖ1	
Разраб.						Санкт-Петербург, Большой Сампсониевский пр., 66, лит. И	
Пров.						Бизнес-центр "Густавъ Лесснеръ"	Стадия: Р; Лист: 12; Листов:
Н. контр.						Схема расположения плиты перекрытия на отм. +9.080	ИП Богославцев Д.В.
ГИП							

Согласовано

Взам. инв. №

Подп. и дата

Инв. № подл.

ФОРМАТ 1070х594

Схема расположения стен и колонн выше отм. +13.380

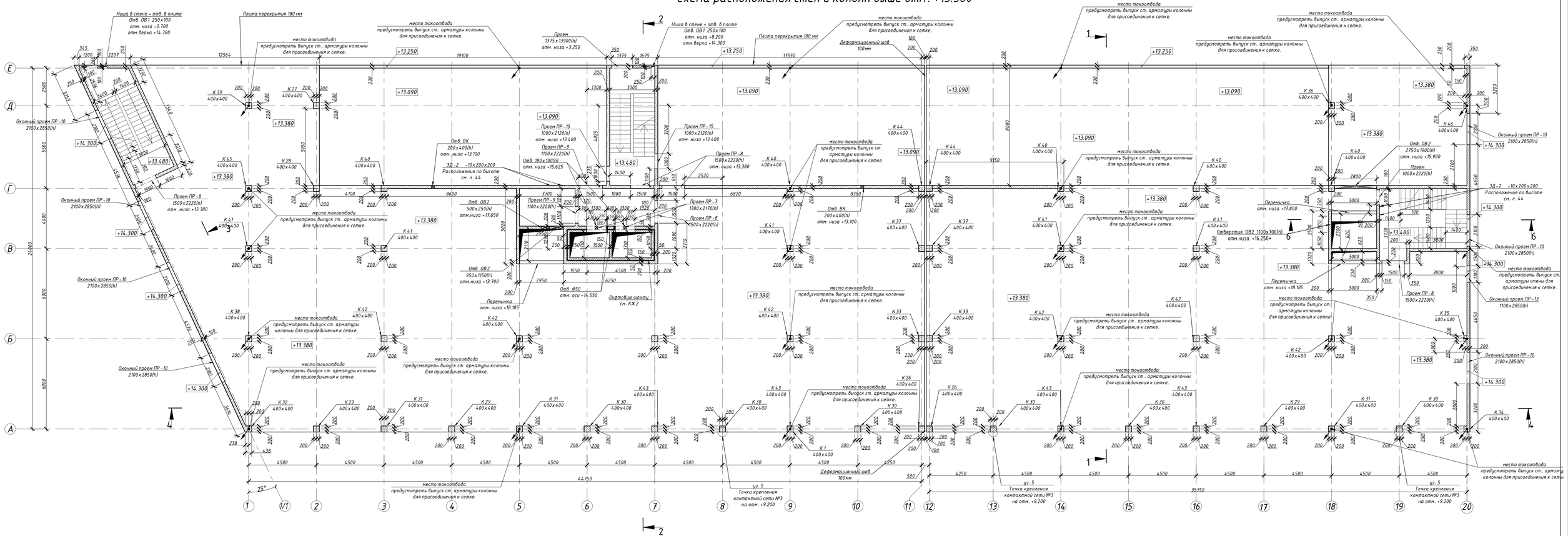

Марка	Кол-во	Размер проема LxH	Отм. низа проема
ПР-7	2	1300х2170	+13.380
ПР-8	5	1500х2220	+13.380
ПР-9	2	1100х2220	+13.380
ПР-10	7	2100х2850	+14.300
ПР-13	1	1100х2850	+14.300
ПР-14	1	1000х2220	+13.380
ПР-15	2	1000х2120	+13.480

| | | |

Схема расположения балок двускатной плиты покрытия выше отм. +17.150

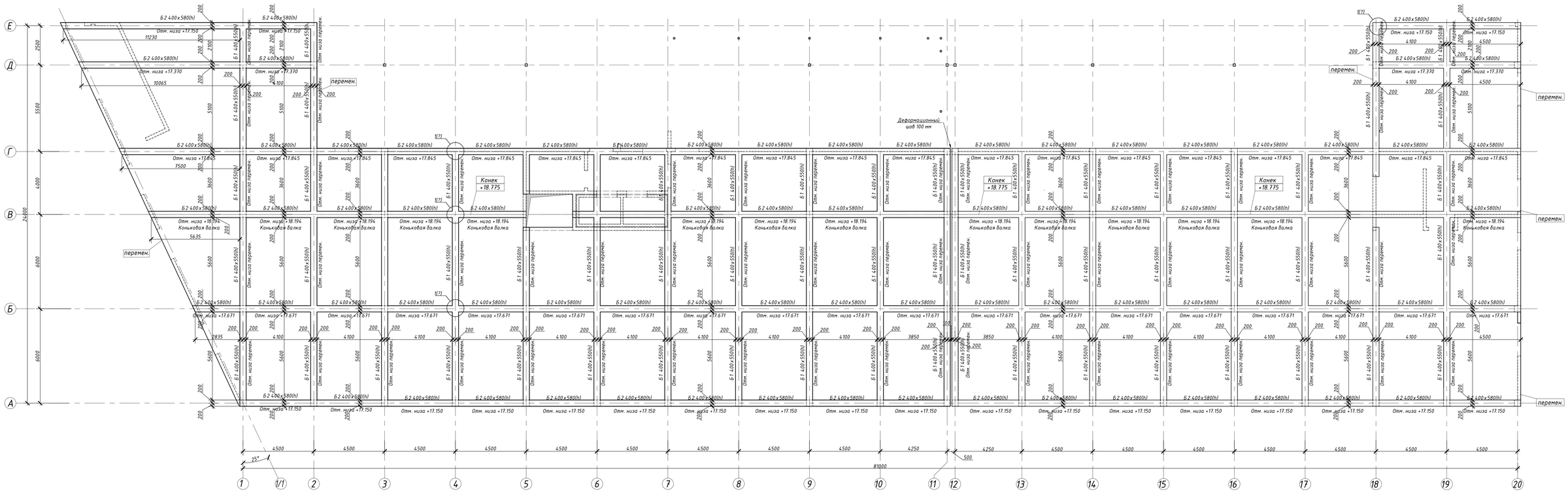

1. Выполнить опалубку балок согласно схеме
2. Балки Б1 – сечение 400×550(h), отм. низа переменная, имеют уклон 5° к коньковой балке по оси В. Балки Б2 – сечение 400×580(h), отм. низа см. схему;
3. Балки выполнить из бетона В30

							БС66-КЖ1	
							Санкт-Петербург, Большой Сампсониевский пр., 66, лит. И	
Изм.	Кол.уч.	Лист	№ док.	Подп.	Дата			
Разраб.						Бизнес-центр "Густавъ Лесснеръ"	Стадия	Лист	Листов
Пров.							Р	14	
Н. контр.						Схема расположения балок двускатной плиты покрытия выше отм. +17.150	ИП Богославцев Д.В.		
ГИП									

Согласовано

Инв. № подл. | Подп. и дата | Взам. инв. №

ФОРМАТ 1070х594

Схема расположения двускатной плиты покрытия выше отм. +17.150

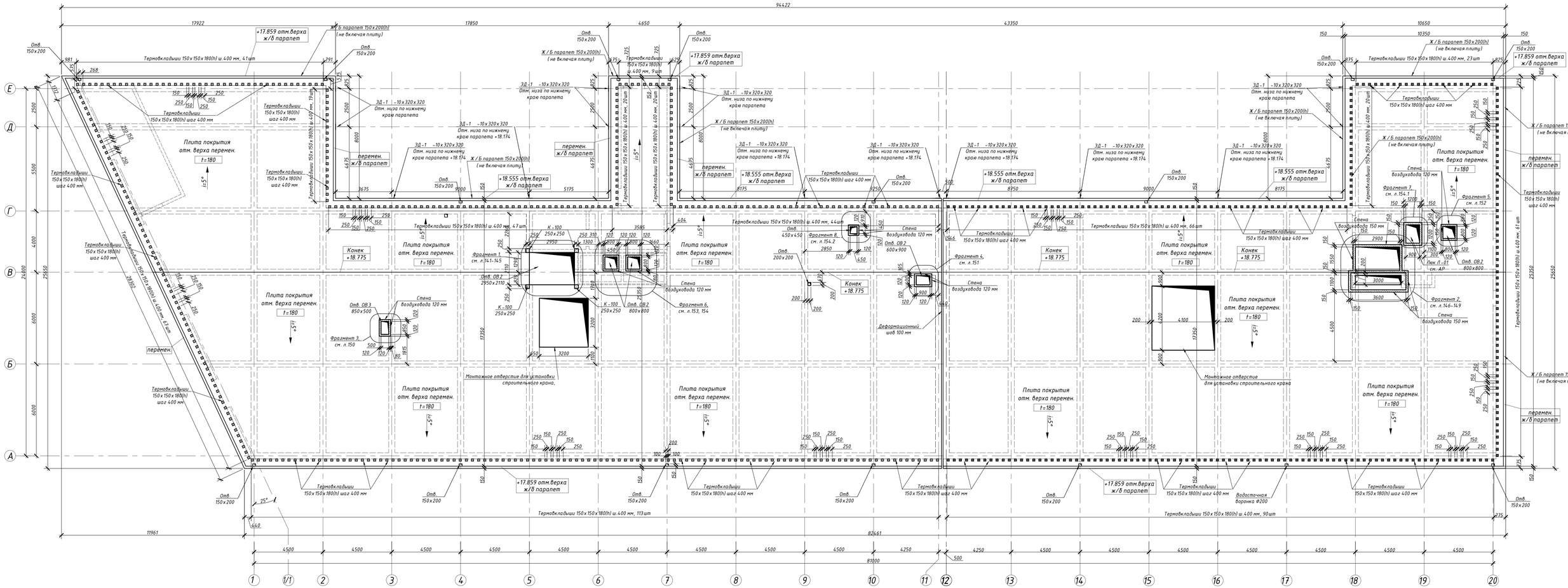

1. Данный лист смотреть совместно с л. 15.2;
2. Схема расположения и армирования конструкций воздуховода по Фрагменту 1 см. л.141-145;
3. Схема расположения и армирования конструкций воздуховода по Фрагменту 2 см. л.146-149;
4. Схема расположения и армирования конструкций воздуховода по Фрагменту 3 см. л.150;
5. Схема расположения и армирования конструкций воздуховода по Фрагменту 4 см. л.151;
6. Схема расположения и армирования конструкций воздуховода по Фрагменту 5 см. л.152;
7. Схема расположения и армирования конструкций воздуховода по Фрагменту 6 см. л.153-154;
5. Схема расположения и армирования конструкций воздуховода по Фрагменту 5 см. л.154.1;
6. Схема расположения и армирования конструкций воздуховода по Фрагменту 6 см. л.154.2;
7. ЗД-1 10х320х320 (15 шт.) см. л. 45.1.

							БС66-КЖ1
Изм.	Кол.уч.	Лист	№ док.	Подп.	Дата		Санкт-Петербург, Большой Сампсониевский пр., 66, лит. И
Разраб.						Бизнес-центр "Густавъ Лесснеръ"	Стадия: Р; Лист: 15.1; Листов:
Пров.							
Н. контр.						Схема расположения двускатной плиты покрытия выше отм. +17.150	ИП Богославцев Д.В.
ГИП							

Согласовано

Взам. инв. №

Подп. и дата

Инв. № подл.

ФОРМАТ 1070х594

Схема расположения плит покрытия над воздуховодами выше отм. +18.775

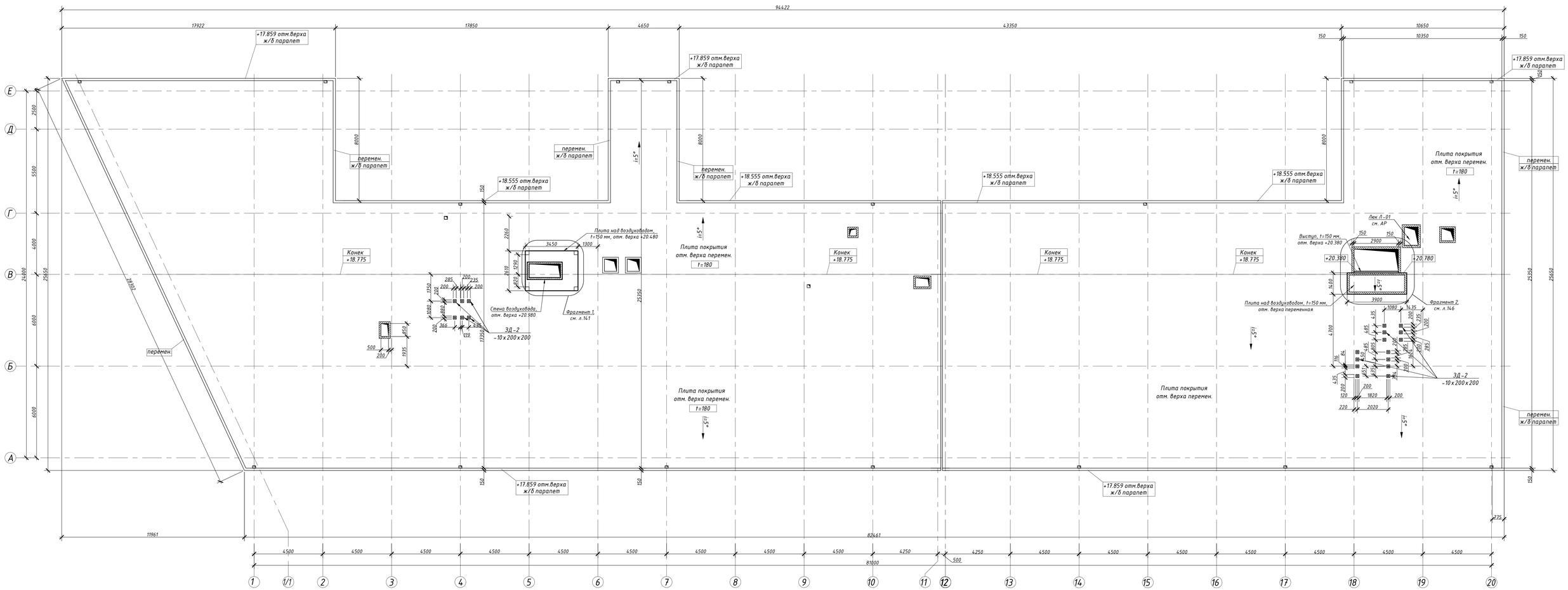

1. Термовкладыши плиты покрытия условно не показаны;
2. Схема расположения конструкций воздуховода по Фрагменту 1 см. л.141;
3. Схема расположения конструкций воздуховода по Фрагменту 2 см. л.146;
4. ЗД-2 см. л.

						БС66-КЖ1	
						Санкт-Петербург, Большой Сампсониевский пр., 66, лит. И	
Изм.	Кол.уч.	Лист	№ док.	Подп.	Дата		
Разраб.						Бизнес-центр "Густавъ Лесснеръ"	Стадия: Р; Лист: 15.2; Листов:
Пров.							
Н. контр.						Схема расположения плит покрытия над воздуховодами выше отм. +18.775	ИП Богославцев Д.В.
ГИП							

Согласовано

Взам. инв. №

Подп. и дата

Инв. № подл.

ФОРМАТ 1070х594

Разрез 1-1

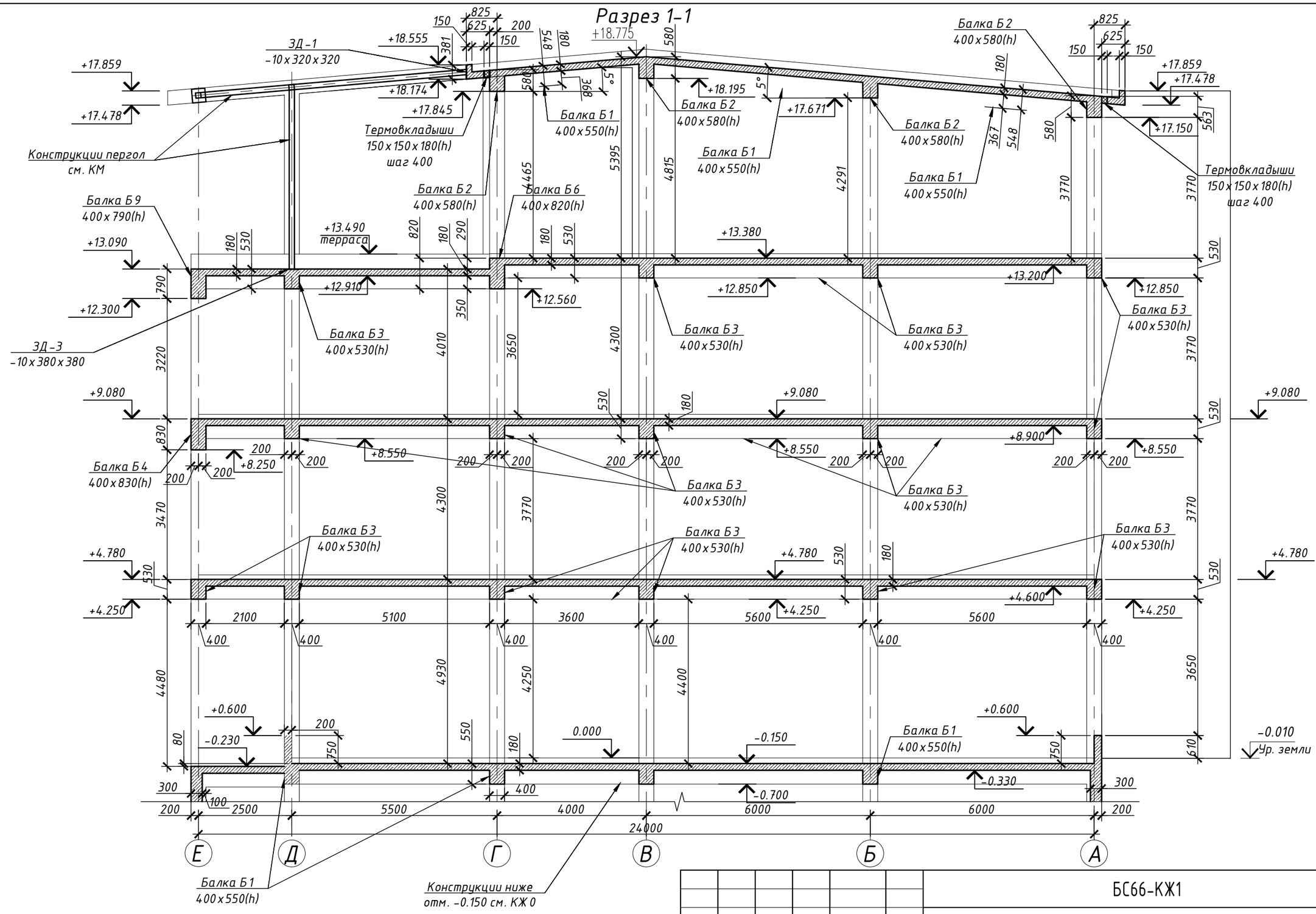

						БС66-КЖ1	
						Санкт-Петербург, Большой Сампсониевский пр., 66, лит. И	
Изм.	Кол.уч.	Лист	№ док.	Подп.	Дата	Бизнес-центр "Густавъ Лесснеръ"	Стадия: Р; Лист: 16; Листов:
Разраб.						Разрез 1-1	ИП Богославцев Д.В.
Пров.							
Н. контр.							
ГИП							

Согласовано

Взам. инв. №

Подп. и дата

Инв. № подл.

ФОРМАТ А3

Разрез 2-2

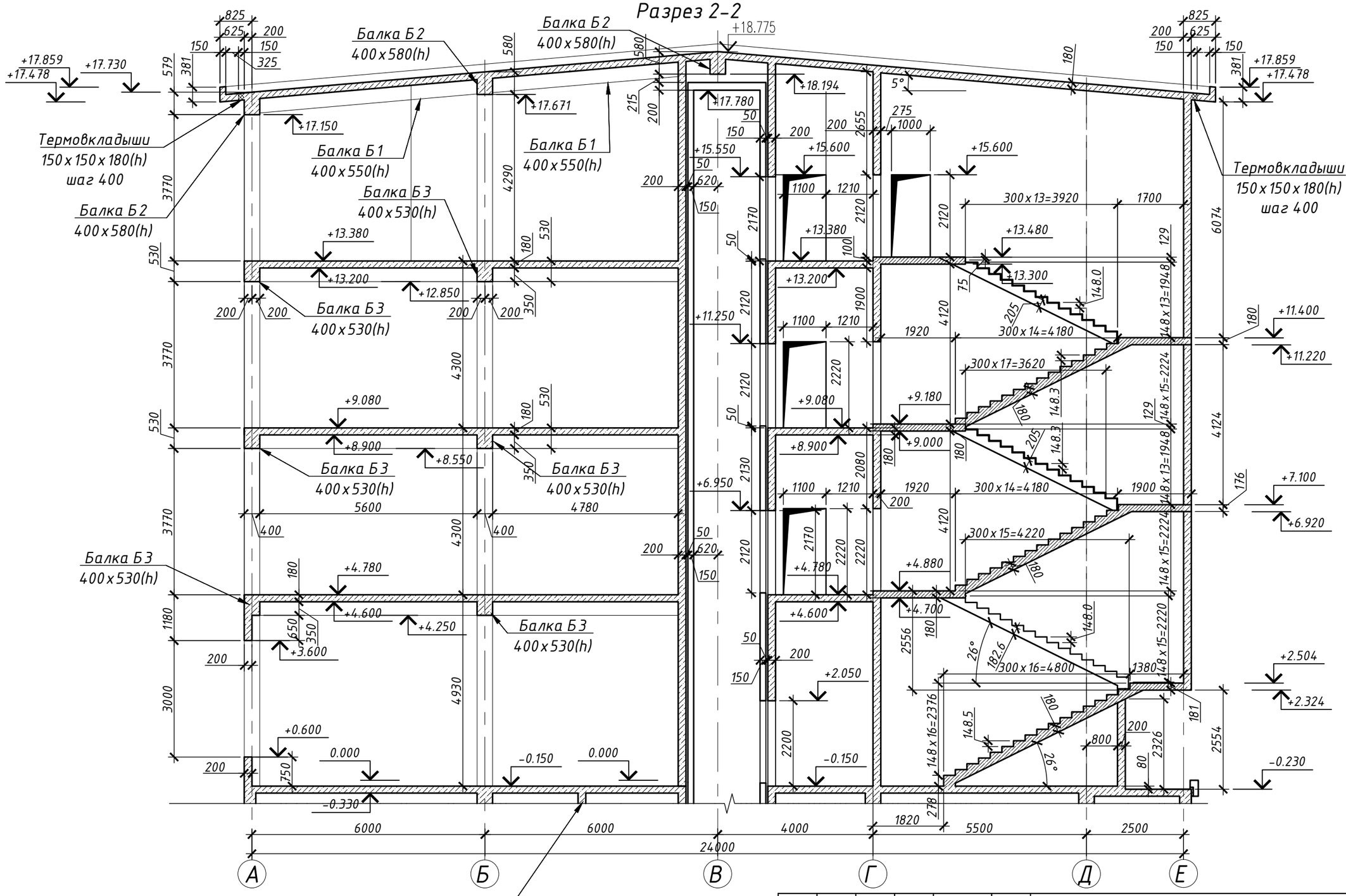

Согласовано

Взам. инв. №

Подп. и дата

Инв. № подл.

						БС66-КЖ1
						Санкт-Петербург, Большой Сампсониевский пр., 66, лит. И
Изм.	Кол.уч.	Лист	№ док.	Подп.	Дата	
Разраб.						Бизнес-центр "Густавъ Лесснеръ"
Пров.						
Н. контр.						Разрез 2-2
ГИП						ИП Богославцев Д.В.

Стадия	Лист	Листов
Р	17	

ФОРМАТ А3

Разрез 3-3

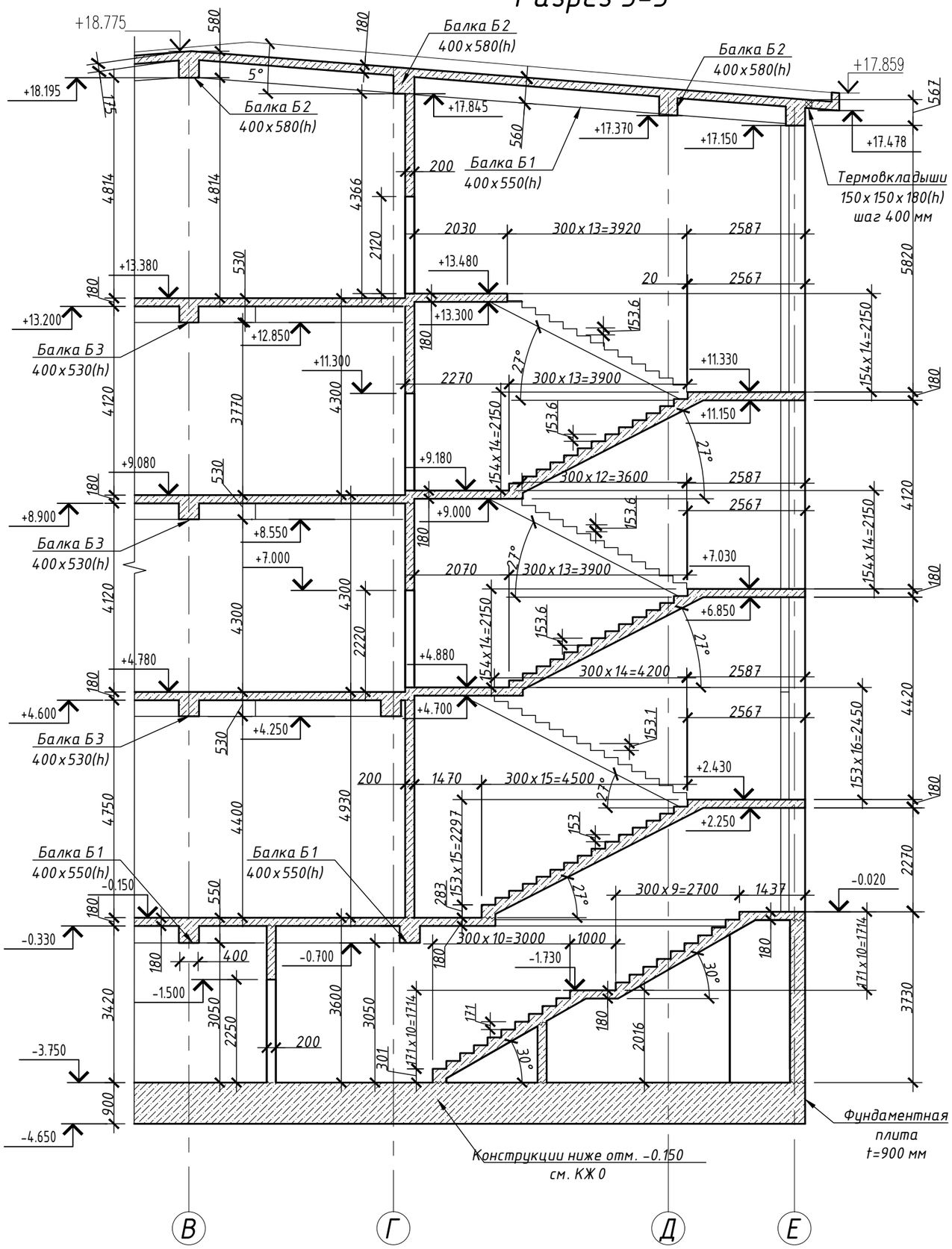

Изм.	Кол.уч.	Лист	№ док.	Подп.	Дата	БС66-КЖ1		
						Санкт-Петербург, Большой Сампсониевский пр., 66, лит. И		
Разраб.						Бизнес-центр "Густавъ Лесснеръ"	Стадия	Лист	Листов
Пров.							Р	18	
Н. контр.						Разрез 3-3	ИП Богославцев Д.В.		
ГИП									

Согласовано

Взам. инв. №

Подп. и дата

Инв. № подл.

ФОРМАТ А3

Разрез 4-4

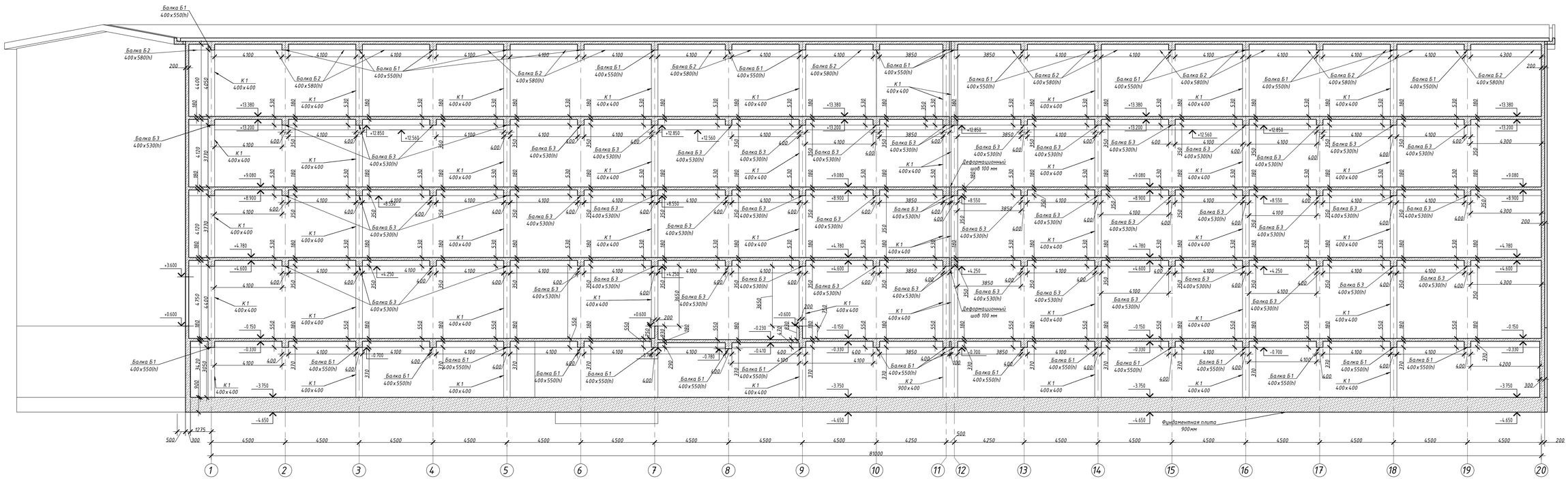
Балка Б1 400х550(h)
Балка Б2 400х580(h)
Балка Б3 400х530(h)
К1 400х400
К2 900х400
Деформационный шов 100 мм
Фундаментная плита 900мм
1 2 3 4 5 6 7 8 9 10 11 12 13 14 15 16 17 18 19 20

| | | |

Разрез 5-5

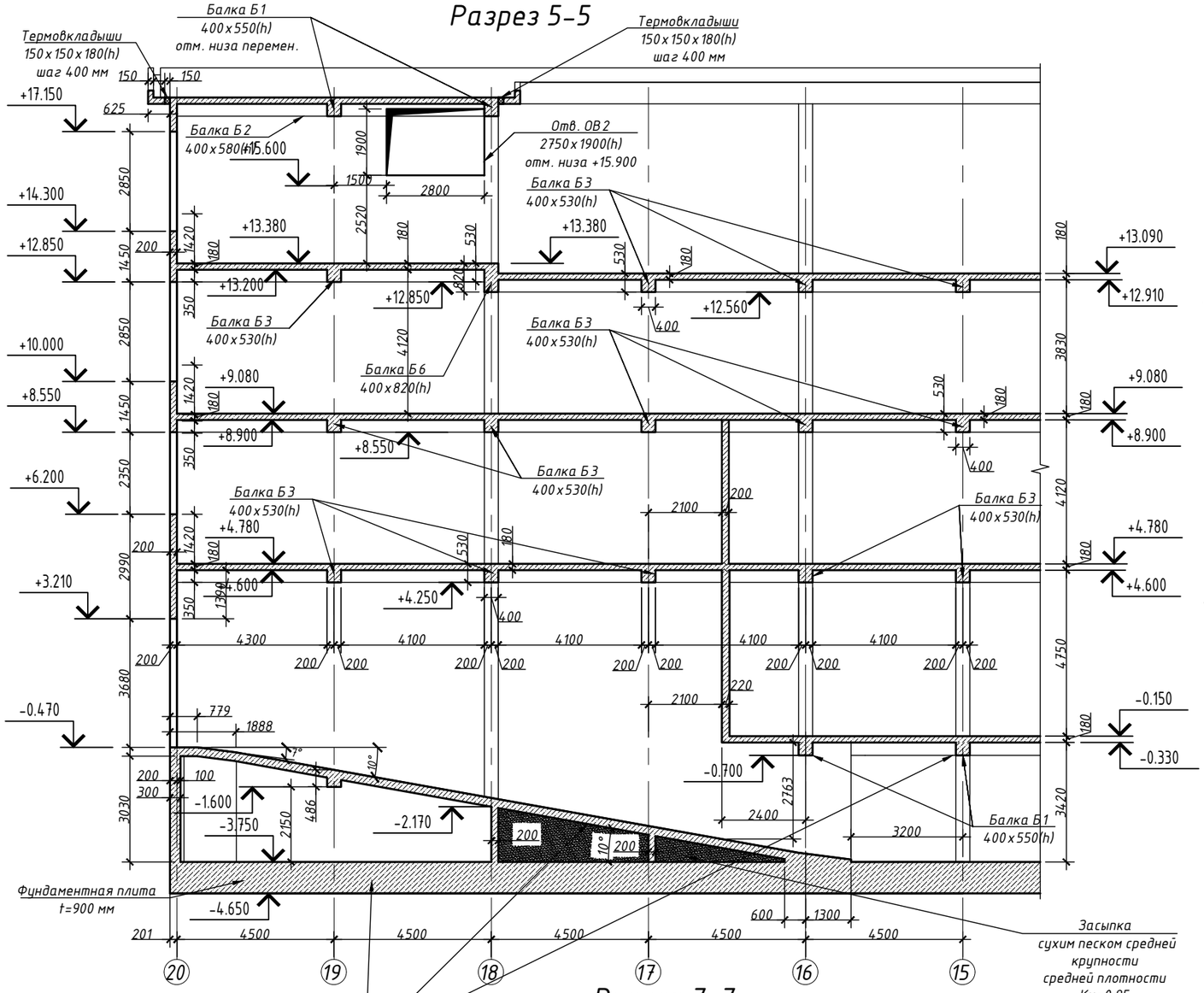

Разрез 6-6

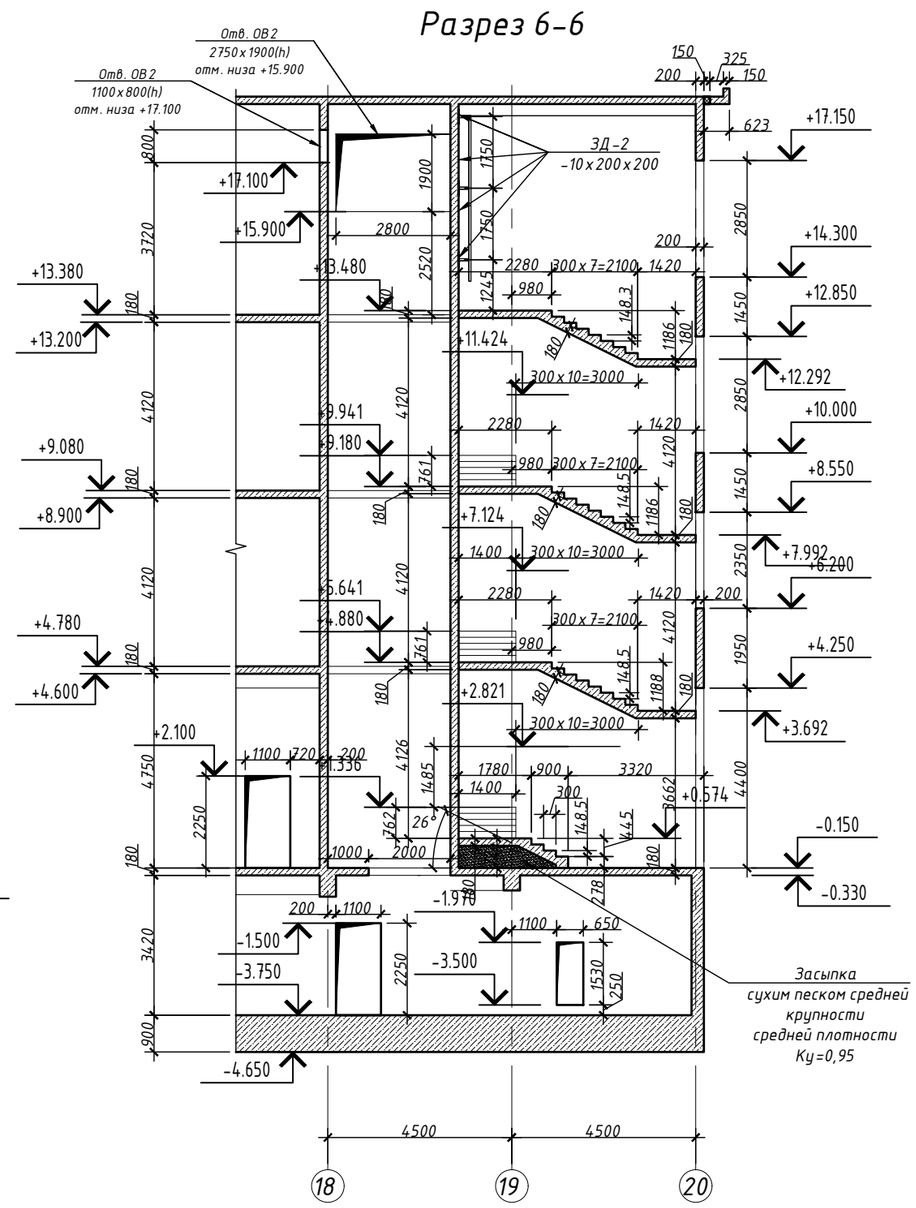

Разрез 7-7

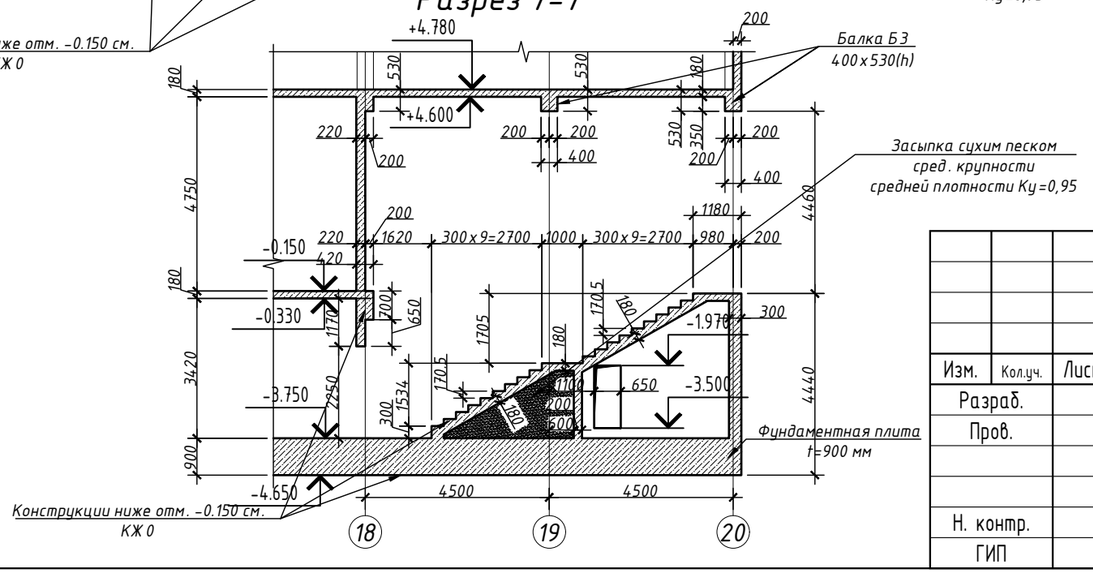

						БС66-КЖ1
						Санкт-Петербург, Большой Сампсониевский пр., 66, лит. И
Изм.	Кол.уч.	Лист	№ док.	Подп.	Дата	
Разраб.						Бизнес-центр "Густавъ Лесснеръ"
Пров.						
Н. контр.						Разрез 5-5, 6-6, 7-7
ГИП						ИП Богославцев Д.В.

Стадия	Лист	Листов
Р	20	

ФОРМАТ А3

Согласовано

Взам. инв. №

Подп. и дата

Инв. № подл.

Схема армирования стен и колонн выше отм. -0.150

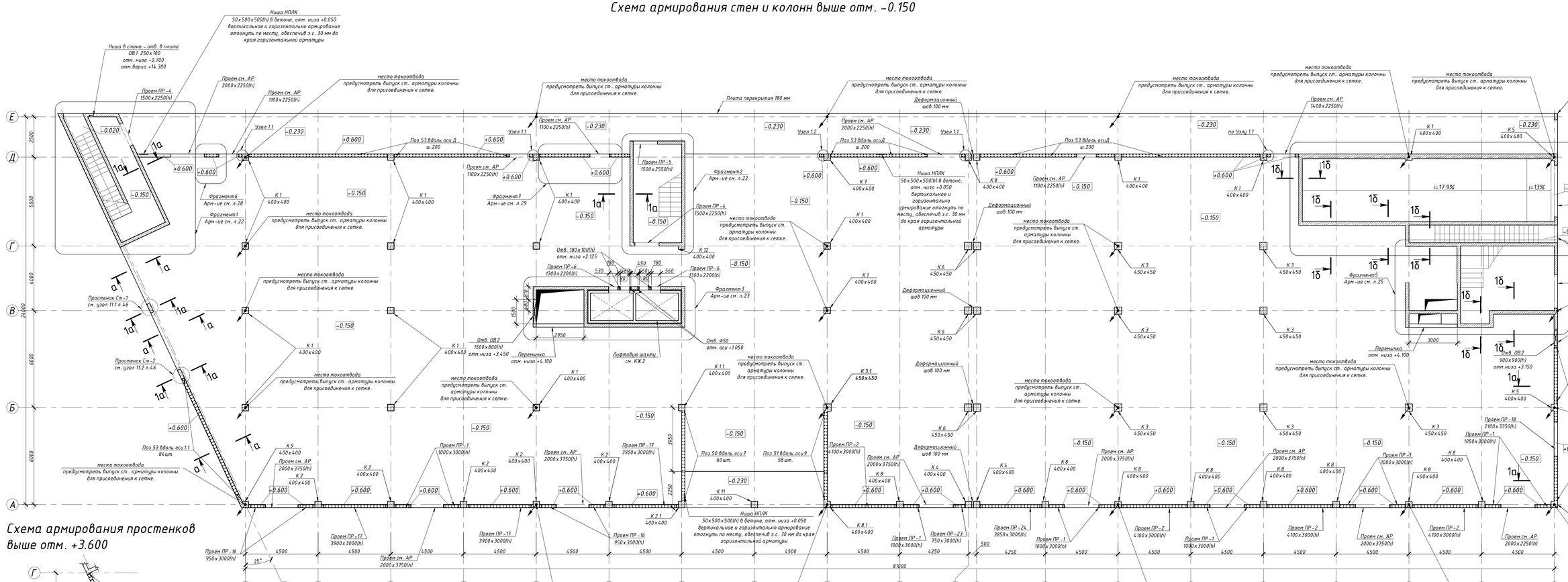

Схема армирования простенков выше отм. +3.600

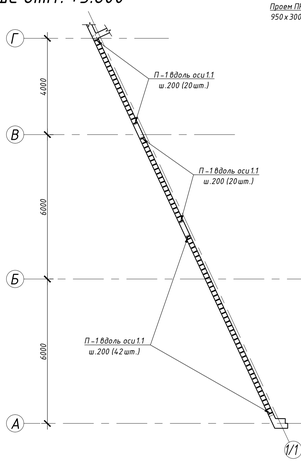

Вид А-А
Армирование

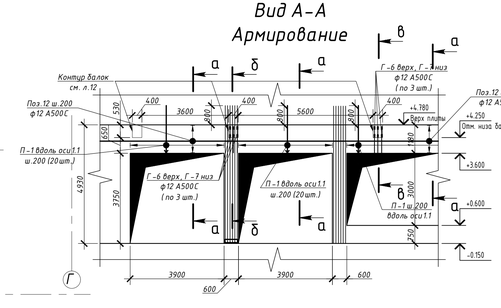

Разрез а-а

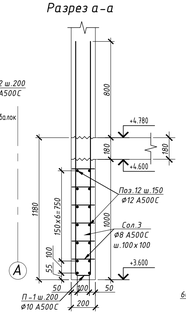

Разрез б-б

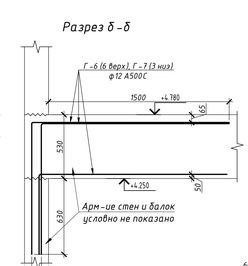

Разрез в-в

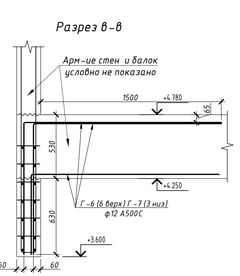

Разрез 1а-1а

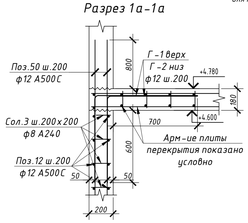

Разрез 1б-1б

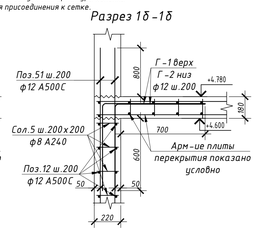

1. На отм. -0.150 деформационный шов между осями 11 и 12 выполняется только между колонн. Плита перекрытия на отм. -0.150 деформационного шва не имеет.
2. Вертикальное армирование стен t=200 мм - поз.50 ф12 А500С, t=220 мм - поз.51 ф12 А500С;
3. Фрагменты 1-5 армирования стен см. л. 22-25.
4. Фрагменты 6, 7 армирования простенков см. л. 27, 29.
5. Схема армирования простенков вдоль оси А см. л. 27-29.
6. Схема армирования вдоль проемов см. л. 23-26.
7. Армирование стен допускается выполнять в виде сварных каркасов, изготавливаемых в заводских условиях с соблюдением проектных защитных слоев;
7. При армировании колонн на отм. -0.150 предусмотреть анкеры поз. А-1 ф12 А500С ш.200 в простенки по осям А и Д в один ряд по центру простенков до отм. +0.600;
8. Колонны армировать и бетонировать отдельно от простенков, предусматривая анкера в простенки;
9. Стены В/о 7-9/ А-Б армировать горизонтальной арматурой поз.12 ф12 А500С с шагом 200 мм по высоте. При армировании данного фрагмента см. л. 48, 50, 51, 57 с армированием колонн и заложить П-образные элементы согласно данным сечениям.

								БС66-КЖ1	
								Санкт-Петербург, Большой Сампсониевский пр., 66, лит. И	
Изм.	Кол.уч.	Лист	№ док.	Подп.	Дата			Бизнес-центр "Густавъ Лессперъ"	Стадия: Р; Лист: 21; Листов:
Разраб.									
Пров.									
Н. контр.								Схема армирования стен и колонн выше отм. -0.150	ИП Богославцев Д.В.
ГИП									

ФОРМАТ 1070х594

Согласовано

Инв. № подл. | Подп. и дата | Взам. инв. №

Фрагмент 1. Армирование стен в/о 1.1/Г–Е

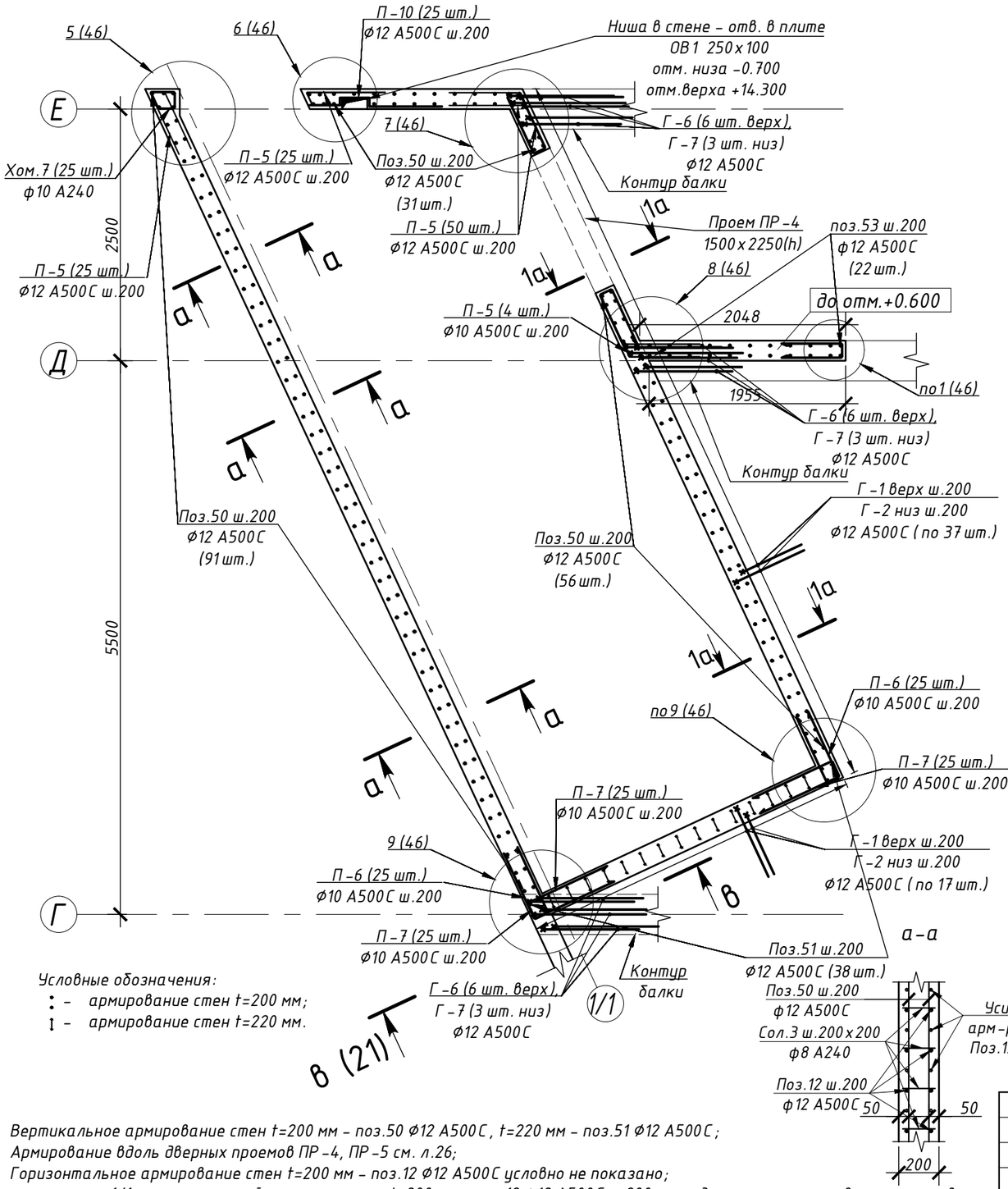

Условные обозначения:

⋮ – армирование стен t=200 мм;

↕ – армирование стен t=220 мм.

Фрагмент 2. Армирование стен в/о 6–7/Г–Е

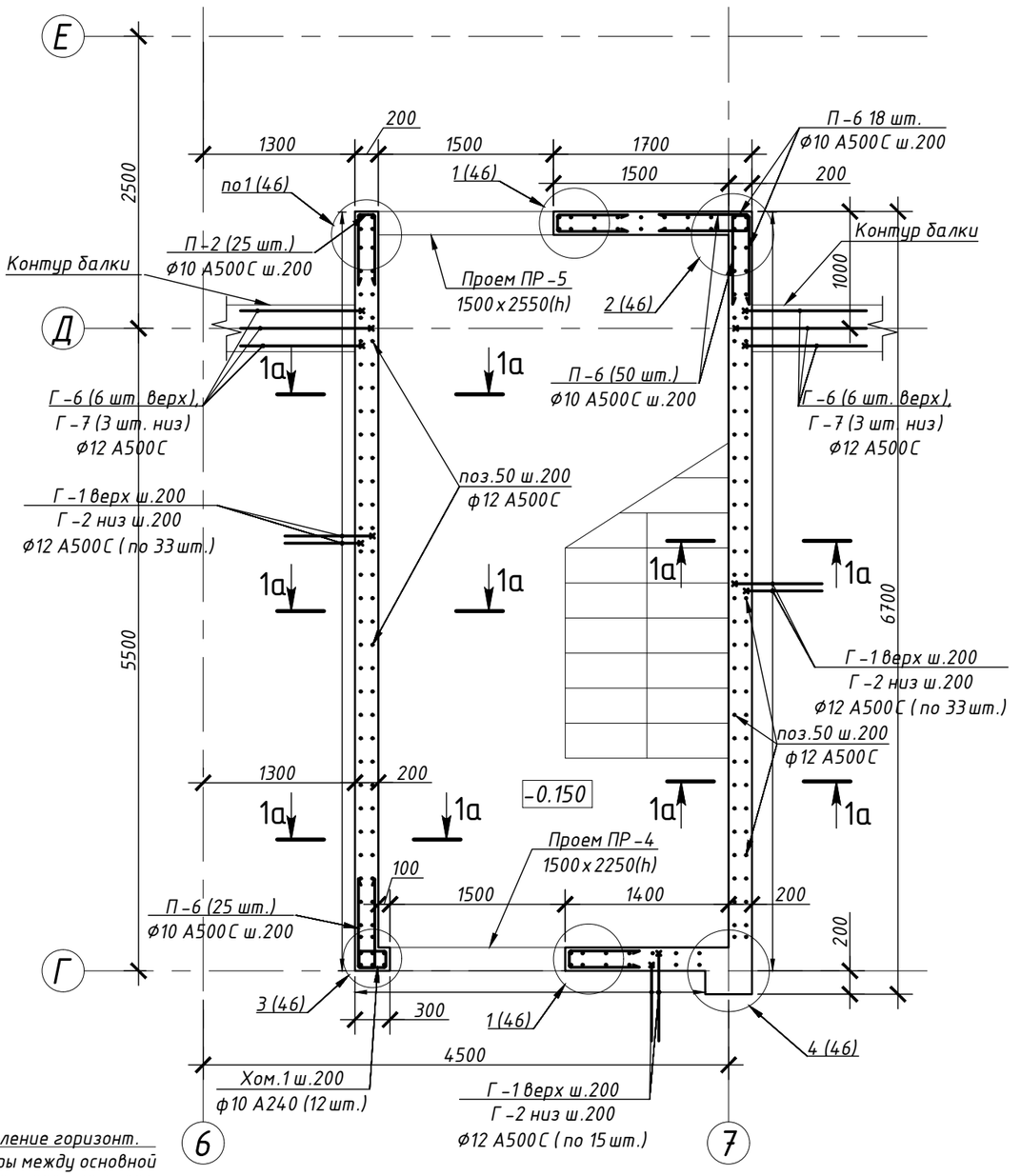

1. Вертикальное армирование стен t=200 мм – поз.50 ф12 А500С, t=220 мм – поз.51 ф12 А500С;
2. Армирование вдоль дверных проемов ПР–4, ПР–5 см. л.26;
3. Горизонтальное армирование стен t=200 мм – поз.12 ф12 А500С условно не показано;

Усиление по оси 1/1 горизонтальной арматуры стен t=200 мм – поз.12 ф12 А500С ш.200 – между стержнями основного армирования см. разрез а–а;

4. Защитные слои для стен t=200 мм – 50 мм, если не указано иное;
5. Поперечное армирование стен t=200 мм позиции сол.3 и стен t=220 мм позиции сол.5 ставить с шагом 200х200 мм по всей площади стен;
6. Узлы армирования см. л. 46–47;
7. Ведомость расхода арматуры и ведомость гнутых элементов на стены выше отм. –0.150 см. л. 47.1 и 47.3.

Изм.	Кол.уч.	Лист	№ док.	Подп.	Дата	БС66-КЖ1			
						Санкт-Петербург, Большой Сампсониевский пр., 66, лит. И			
Разраб.						Бизнес-центр "Густавъ Лесснеръ"	Стадия	Лист	Листов
Пров.							Р	22	
Н. контр.						Фрагменты 1, 2. Армирование стен выше отм. –0,150 в/о 1.1/Г–Е, 6–7/Г–Е	ИП Богославцев Д.В.		
ГИП									

Согласовано

Взам. инв. №

Подп. и дата

Инв. № подл.

ФОРМАТ А3

Фрагмент 3. Армирование стен в/о 5-7/В

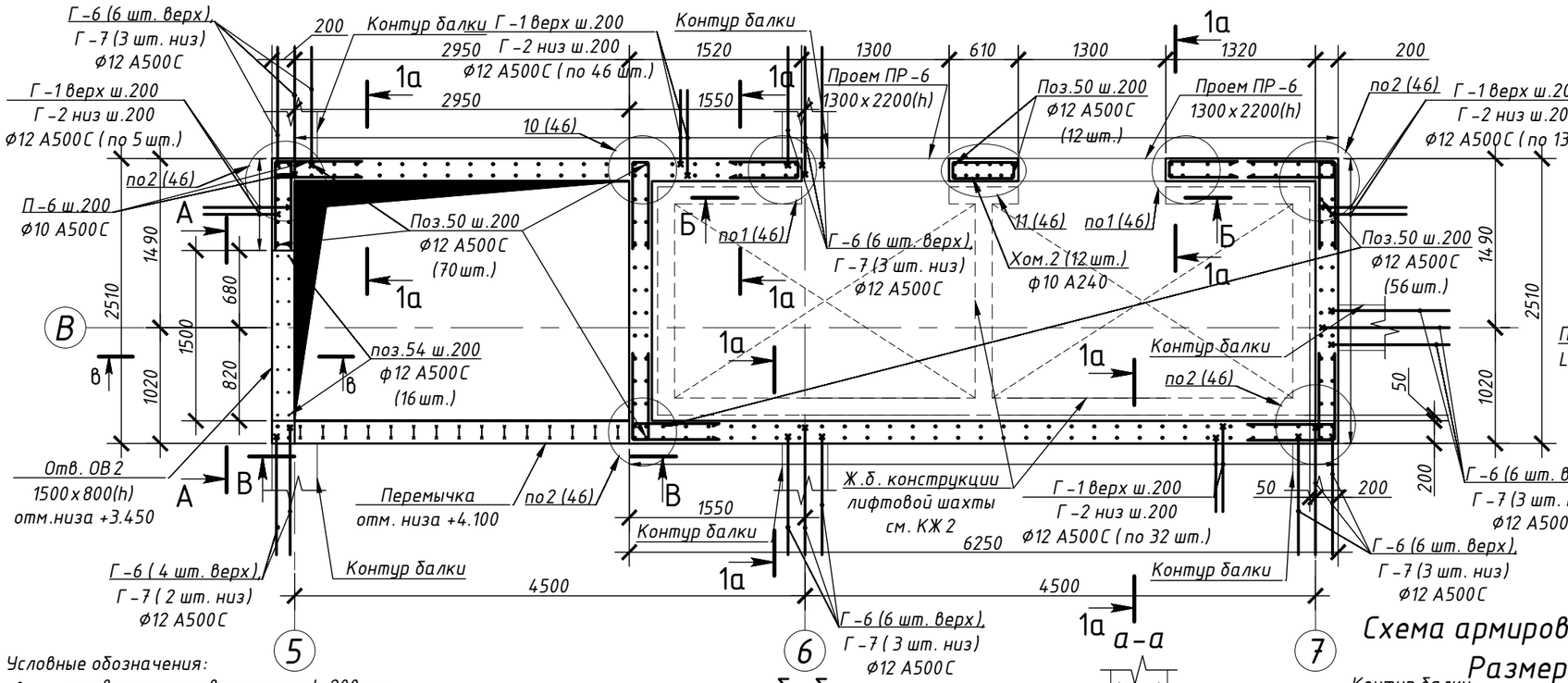

Вид А-А
Обрамление Отв.ОВ2 на отм. +3,450

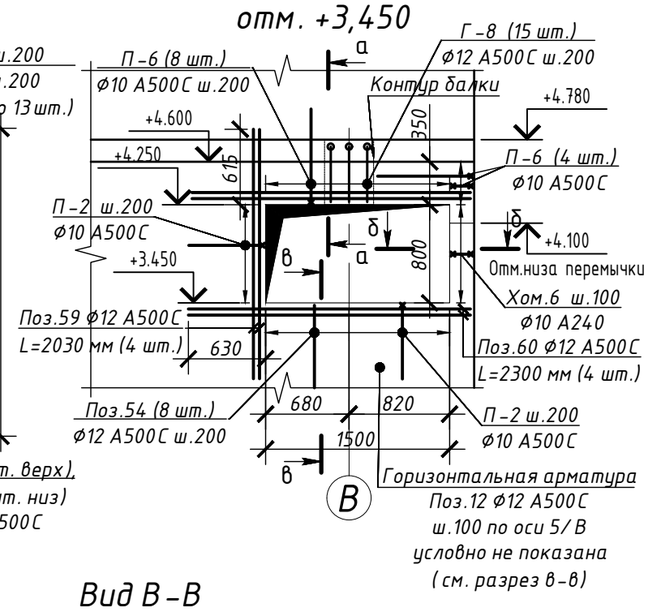

Вид В-В
Схема армирования перемычки в осях 5-6/В
Размеры 2950х200х500(h) мм

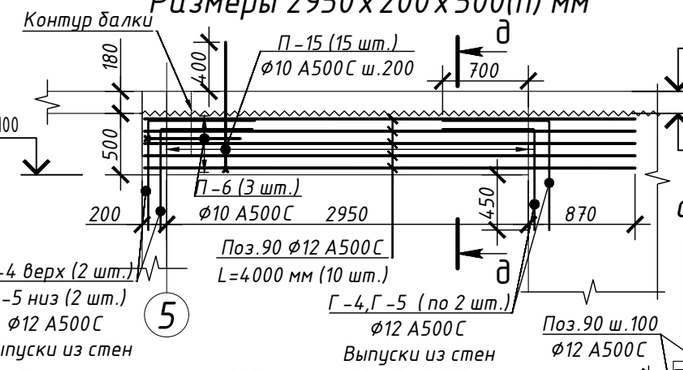

Условные обозначения:
- основное армирование стен t=200 мм;
- армирование перемычки

Вид Б-Б
Схема схема армироания вдоль проемов ПР-6

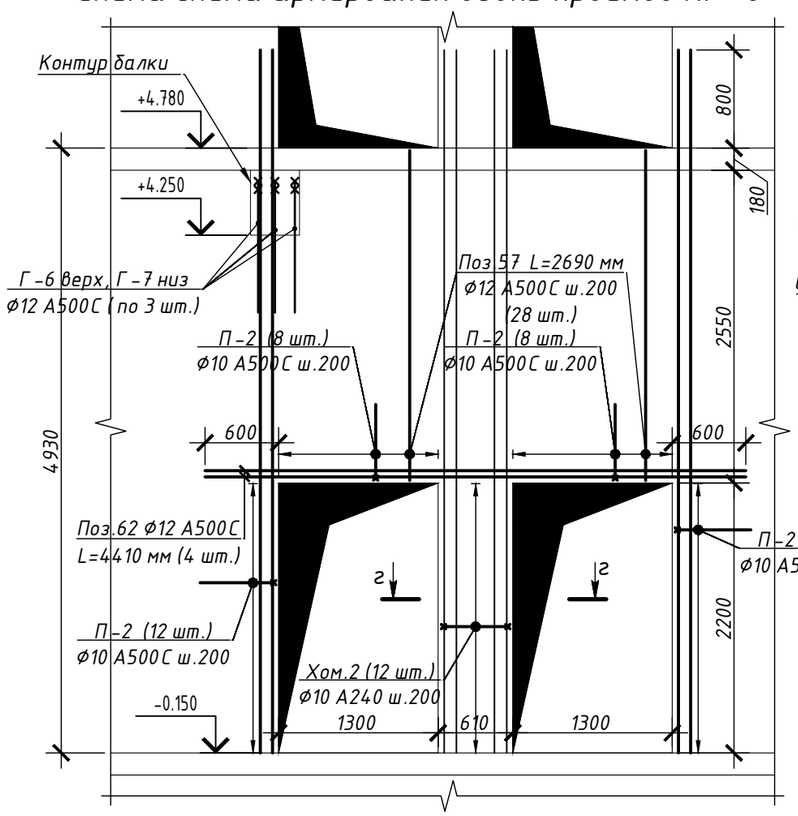

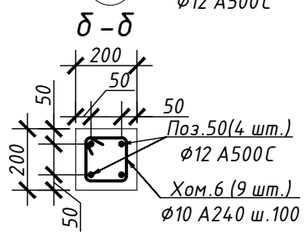

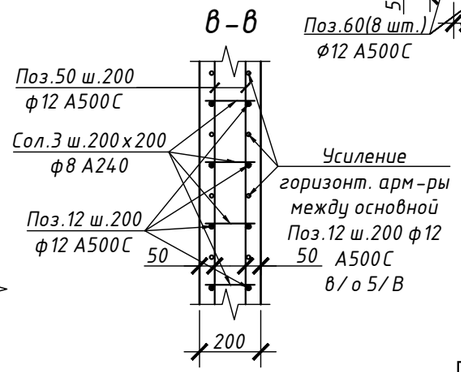

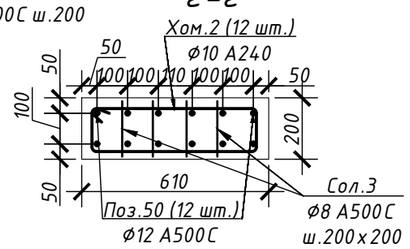

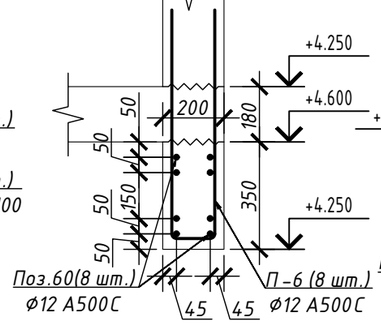

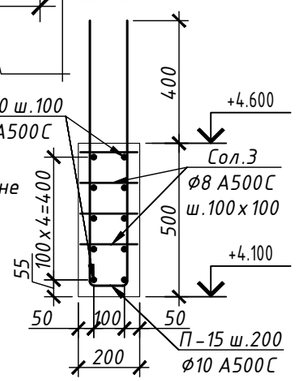

1. Вертикальное армирование стен толщиной 200 мм – поз.50 Ф12 А500С;
2. Горизонтальное армирование стен толщиной 200 мм – поз.12 Ф12 А500С условно не показано;
3. Защитные слои для стен толщиной 200 мм – 50 мм, если не указано иное;
4. Поперечное армирование стен позиции сол.3 ставить с шагом 200х200 мм по всей площади стен;
5. Узлы армирования см. л. 46-47;
6. Вид В-В армирование перемычки см. л.36;
7. Ведомость расхода арматуры и ведомость гнутых элементов на стены выше отм. -0,150 см. л. 47.1, 47.2 и 47.3.

Изм.	Кол.уч.	Лист	№ док.	Подп.	Дата	БС66-КЖ1		
						Санкт-Петербург, Большой Сампсониевский пр., 66, лит. И		
Разраб.						Бизнес-центр "Густавъ Лесснеръ"	Стадия	Лист	Листов
Пров.							Р	23	
Н. контр.						Фрагмент 3. Армирование стен выше отм. -0.150 в/о 5-7/В. Виды А-А, Б-Б	ИП Богославцев Д.В.	
ГИП								

ФОРМАТ А3

Согласовано

Взам. инв. №

Подп. и дата

Инв. № подл.

Фрагмент 4. Армирование стен в/о 16-20/Г-Д

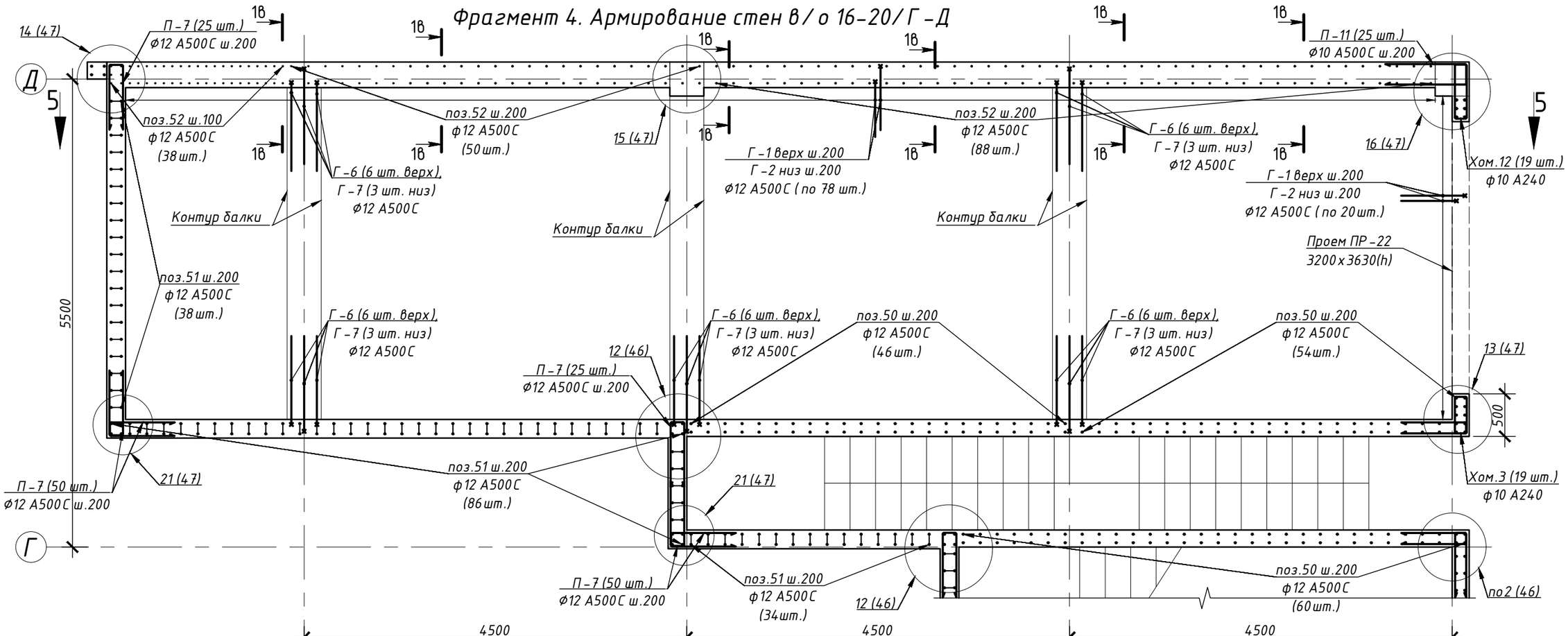

Условные обозначения:

- : - армирование стен t=300 мм;
- ⁞ - армирование стен t=220 мм;
- : - армирование стен t=200 мм.

Армирование вдоль проема ПР-22

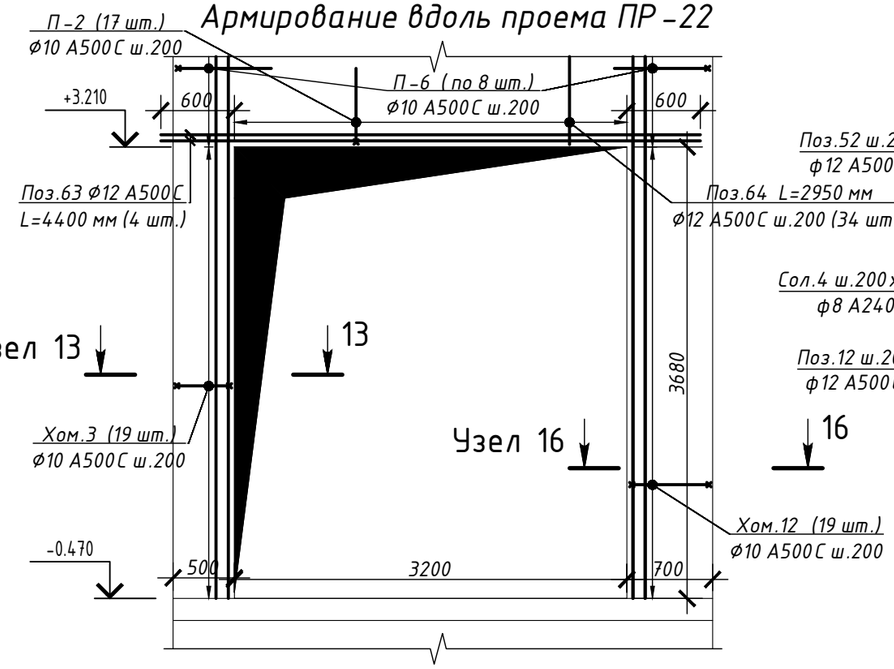

Разрез 18-18

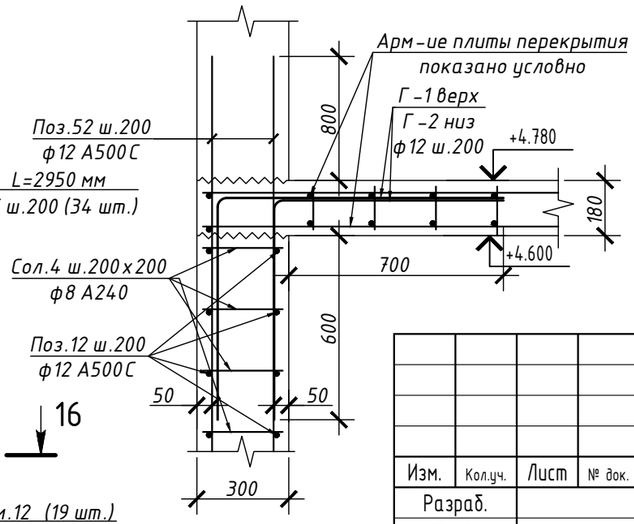

1. Вертикальное армирование стен t=200 мм - поз.50 ф12 А500С;
2. Горизонтальное армирование стен - поз.12 ф12 А500С условно не показано;
3. Защитные слои для стен t=200 мм - 50 мм, если не указано иное;
4. Поперечное армирование стен t=200 мм позиции сол.3, стен t=220 мм сол.5 и стен t=300 мм сол.4 ставить с шагом 200х200 мм по всей площади стен;
5. Узлы армирования см. л. 46-47;
6. Ведомость расхода арматуры и ведомость гнутых элементов на стены выше отм. -0.150 см. л. 47.1 и 47.3.

Изм.	Кол.уч.	Лист	№ док.	Подп.	Дата
Разраб.					
Пров.					
Н. контр.					
ГИП					

БС66-КЖ1

Санкт-Петербург, Большой Сампсониевский пр., 66, лит. И

Бизнес-центр "Густавъ Лесснеръ"

Стадия	Лист	Листов
Р	24	

Фрагмент 4. Армирование стен выше отм. -0,150 в/о 16-20/Г-Д

ИП Богославцев Д.В.

Согласовано

Взам. инв. №

Подп. и дата

Инв. № подл.

ФОРМАТ А3

Фрагмент 5. Армирование стен в/о 18–20/В–Г

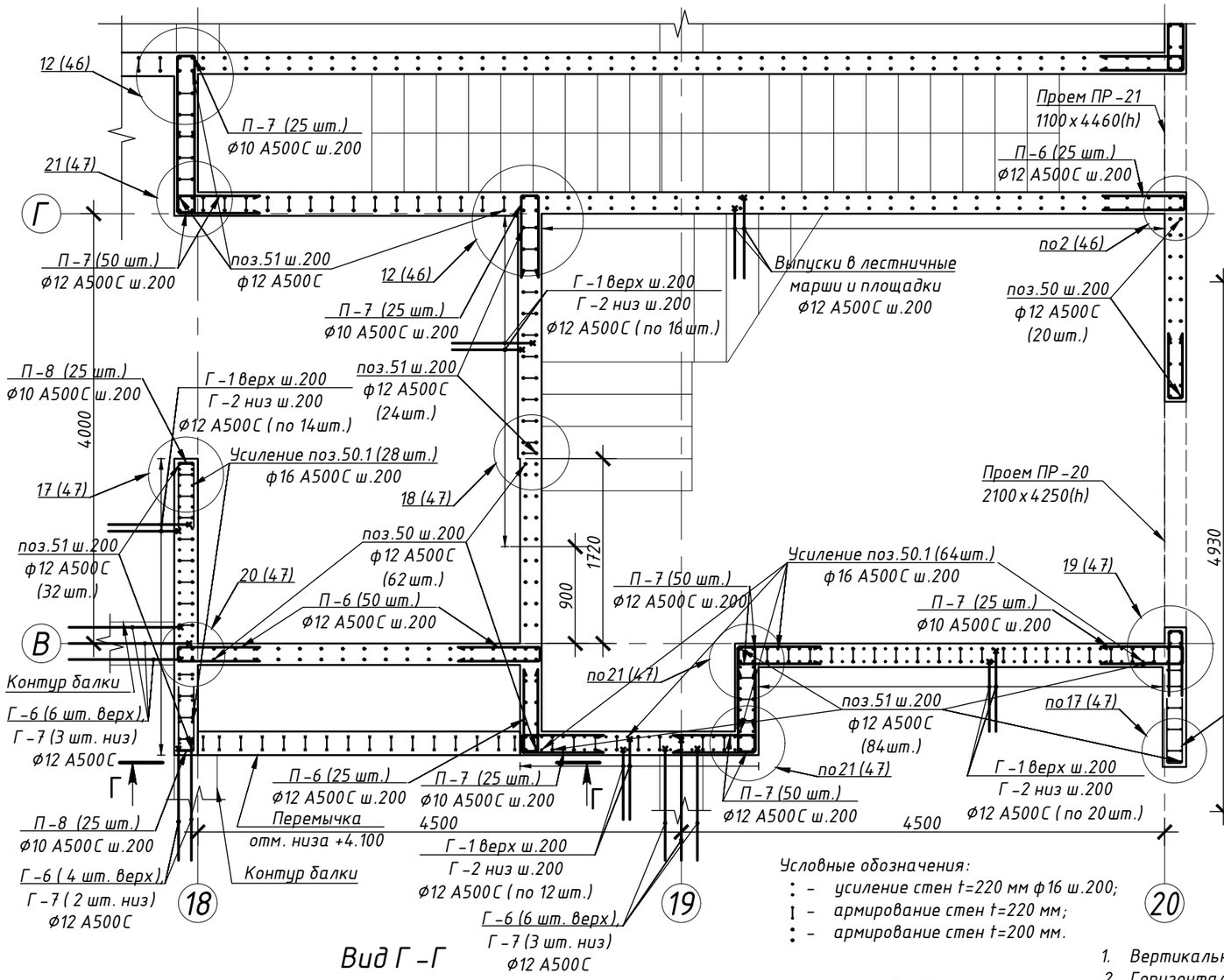

Армирование вдоль проемов ПР–20 (1 шт.), ПР–21 (1 шт.)

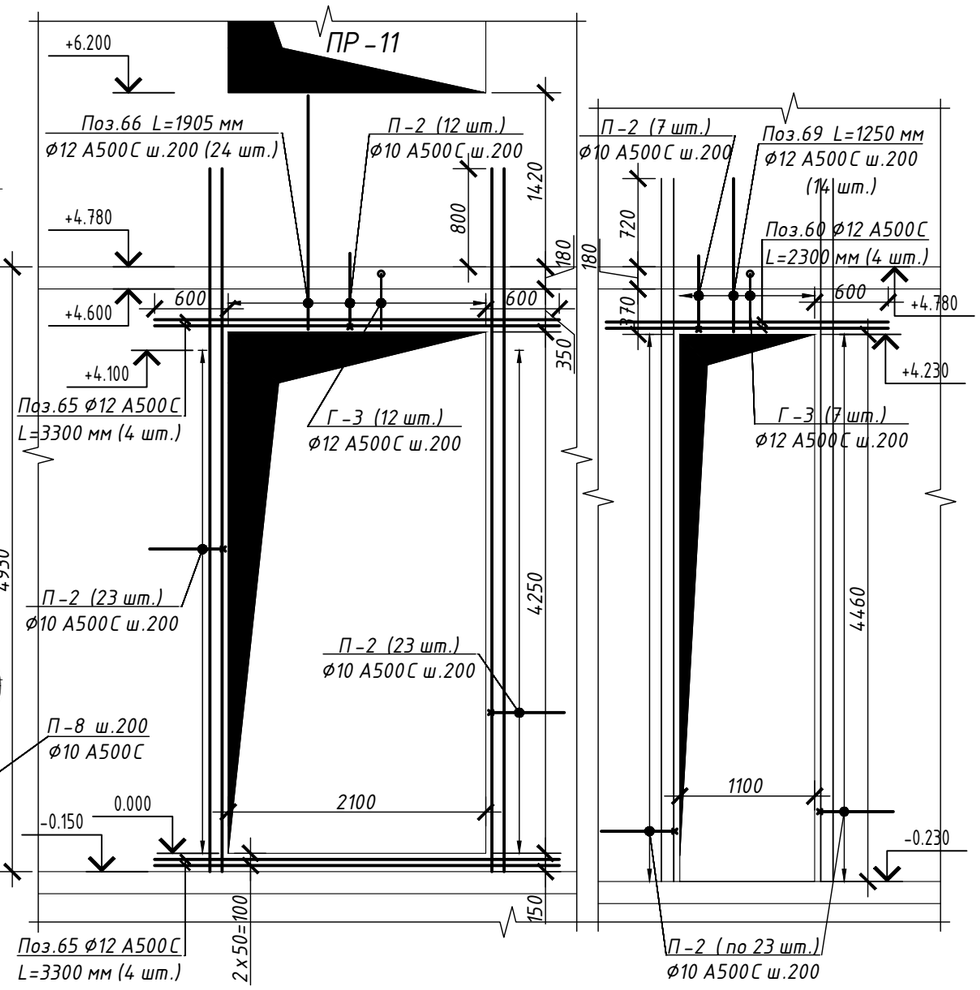

Условные обозначения:

- : – усиление стен t=220 мм ф16 ш.200;
- I – армирование стен t=220 мм;
- : – армирование стен t=200 мм.

Вид Г–Г

Схема армирования перемычки в/о 18–19/В–Г на отм. +4,100. Размеры 3000х220х500(h) мм

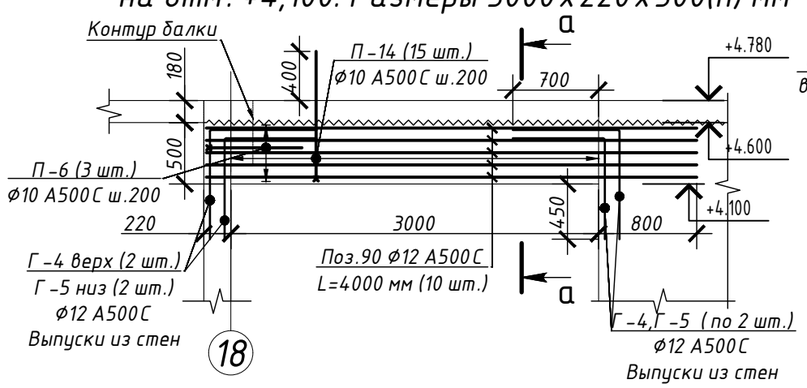

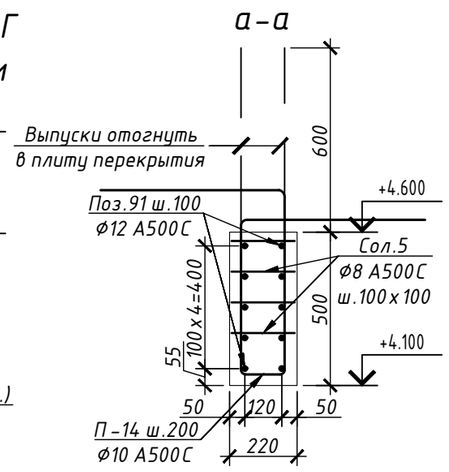

1. Вертикальное армирование стен t=200 мм – поз.50 ф12 А500С;
2. Горизонтальное армирование стен – поз.12 ф12 А500С условно не показано;
3. Усиление вертикальной арматуры стен t=220 мм в осях 18/В, 19/В – поз.50.1 ф16 А500С ш.200 – между стержнями основного армирования;
4. Защитные слои для стен t=200 мм – 50 мм, если не указано иное;
5. Поперечное армирование стен t=200 мм позиции сол.3 и стен t=220 мм сол.5 ставить с шагом 200х200 мм по всей площади стен;
6. Узлы армирования см. л. 46–47;
7. Ведомость расхода арматуры и ведомость гнутых элементов на стены выше отм. -0.150 см. л. 47.1, 47.2 и 47.3.

Изм.	Кол.уч.	Лист	№ док.	Подп.	Дата	БС66-КЖ1		
						Санкт-Петербург, Большой Сампсониевский пр., 66, лит. И		
Разраб.						Бизнес-центр "Густавъ Лесснеръ"	Стадия	Лист	Листов
Пров.							Р	25	
Н. контр.						Фрагмент 5. Армирование стен выше отм. -0,150 в/о 18–20/В–Г . Вид Г –Г армирование перемычки на отм. +4,100	ИП Богославцев Д.В.		
ГИП									

Согласовано

Взам. инв. №

Подп. и дата

Инв. № подл.

ФОРМАТ А3

Армирование вдоль проемов ПР-4 (2 шт.)

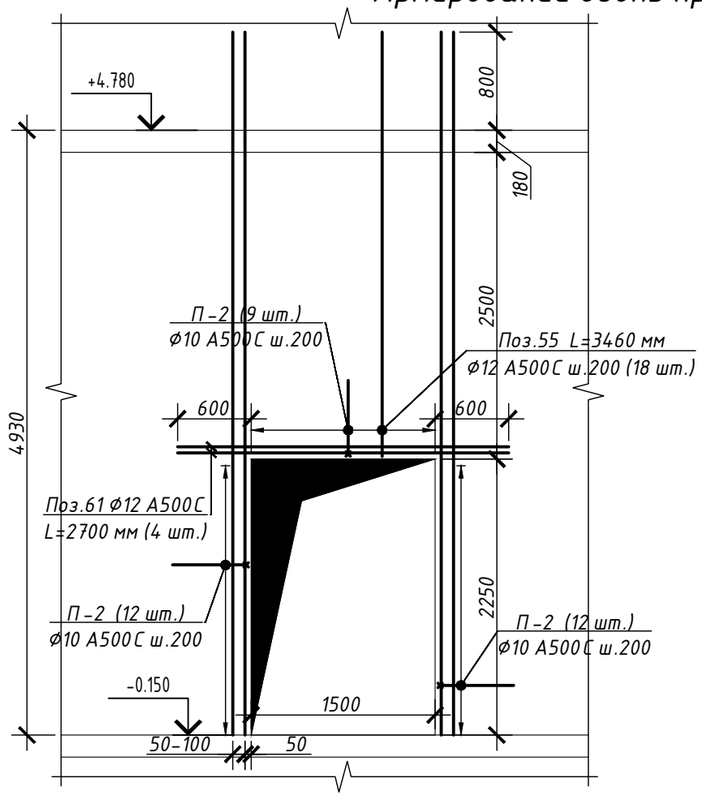

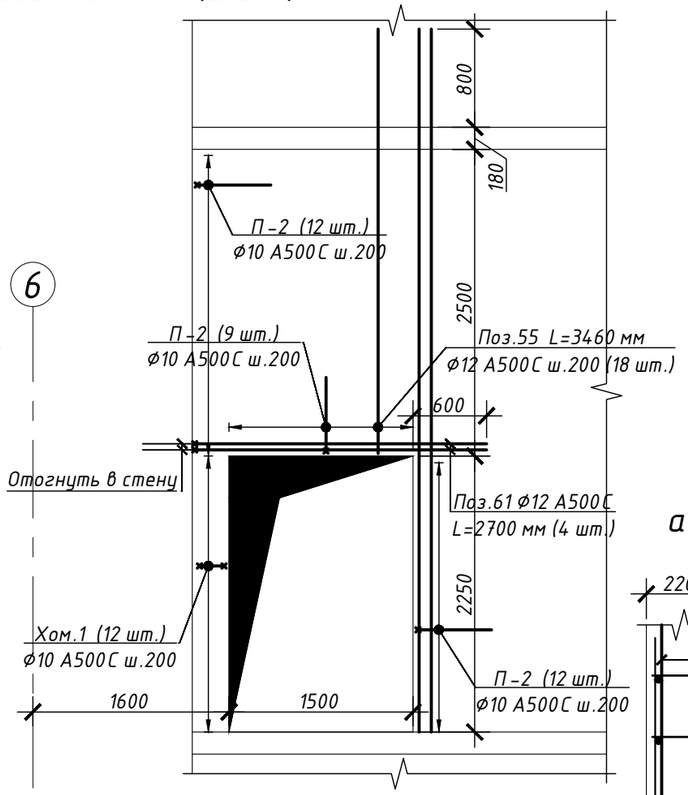

Армирование вдоль проема ПР-18 (1 шт.)

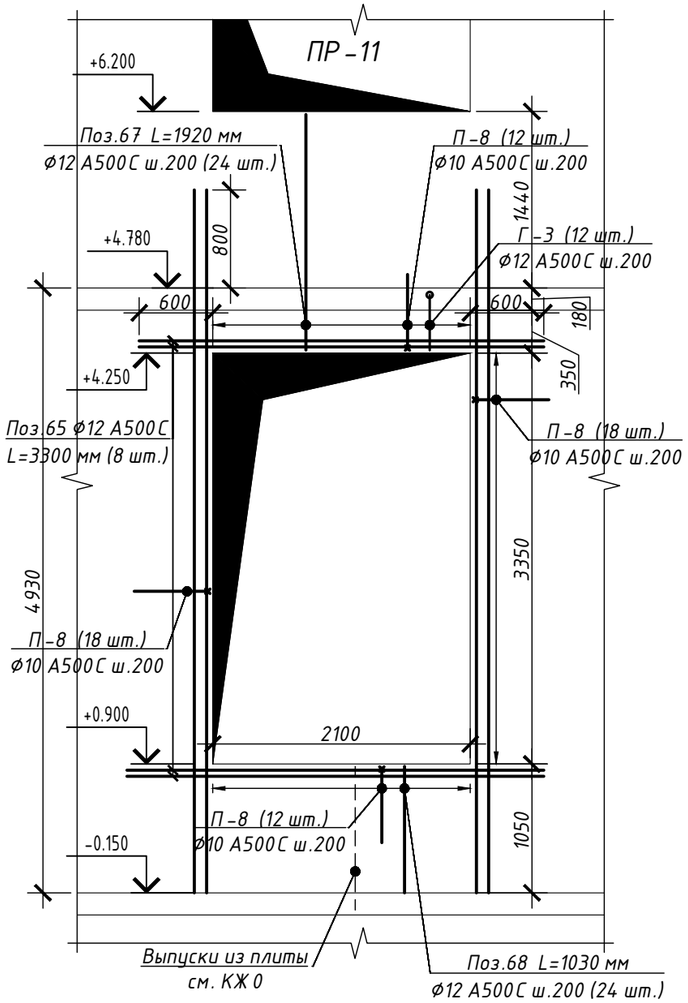

Армирование вдоль проема ПР-5 (1 шт.)

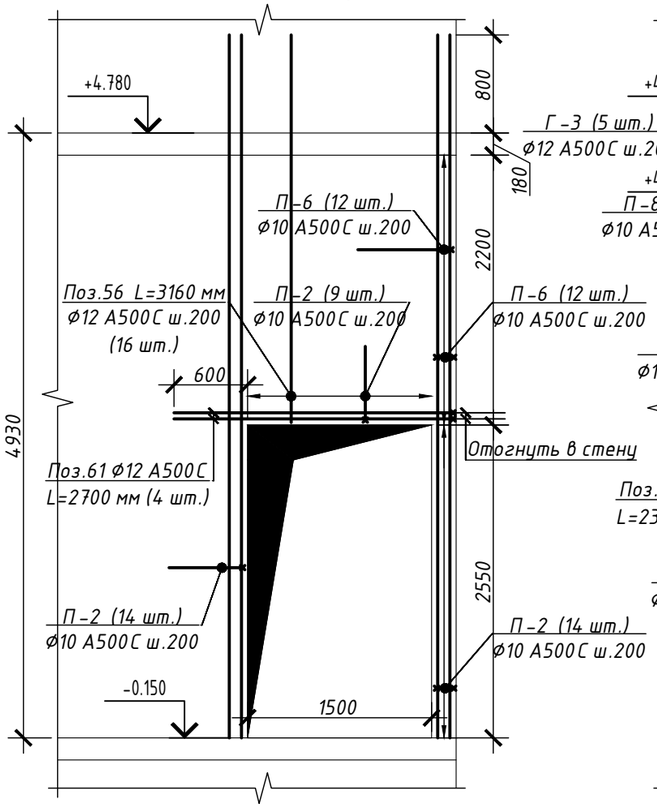

Армирование вдоль проема ПР-19 (1 шт.)

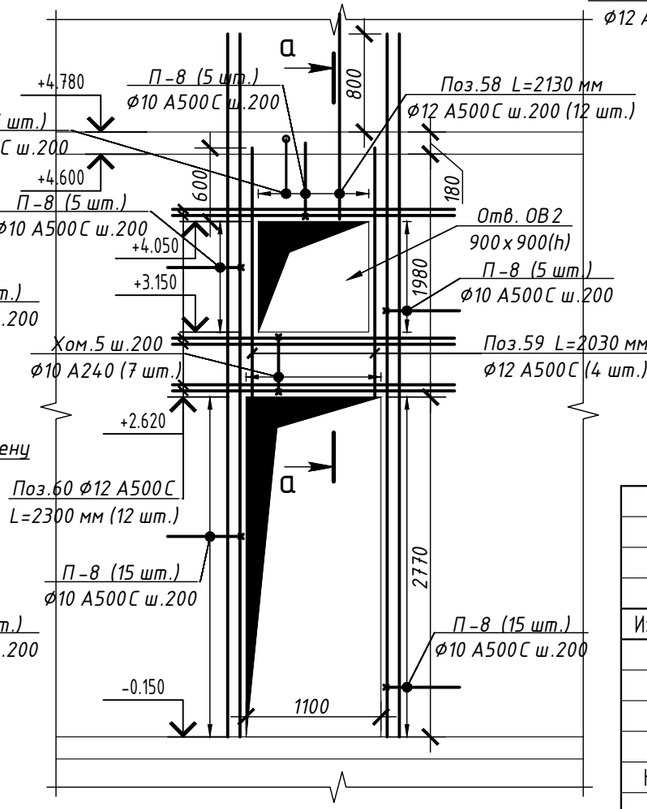

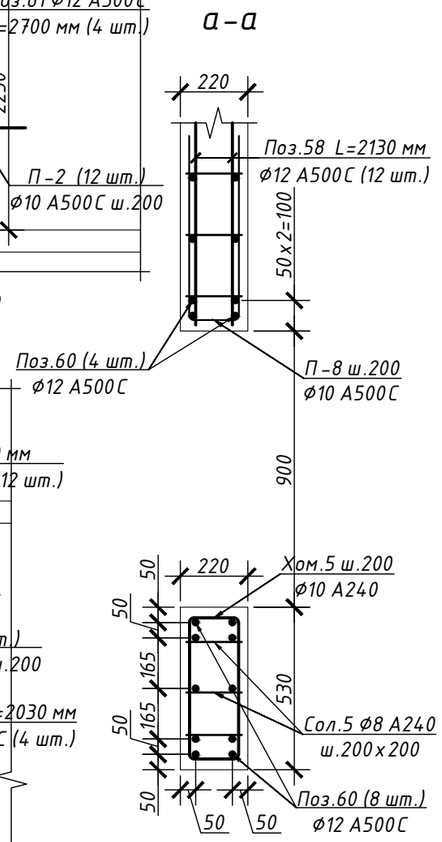

1. *Вертикальное армирование стен t=200 мм – поз.50 ф12 А500С условно не показано;*
2. *Горизонтальное армирование стен – поз.12 ф12 А500С условно не показано;*
3. *Защитные слои для стен t=200 мм – 50 мм, если не указано иное;*
4. *Ведомость расхода арматуры и ведомость гнутых элементов на стены выше отм. -0.150 см. л. 47.1 и 47.3.*

Изм.	Кол.уч.	Лист	№ док.	Подп.	Дата
Разраб.					
Пров.					
Н. контр.					
ГИП					

БС66-КЖ1

Санкт-Петербург, Большой Сампсониевский пр., 66, лит. И

Бизнес-центр "Густавъ Лесснеръ"

Стадия	Лист	Листов
Р	26	

Армирование вдоль проемов ПР-4, ПР-5, ПР-18, ПР-19

ИП Богославцев Д.В.

ФОРМАТ А3

Согласовано

Взам. инв. №

Подп. и дата

Инв. № подл.

Согласовано

Взам. инв. №

Подп. и дата

Инв. № подл.

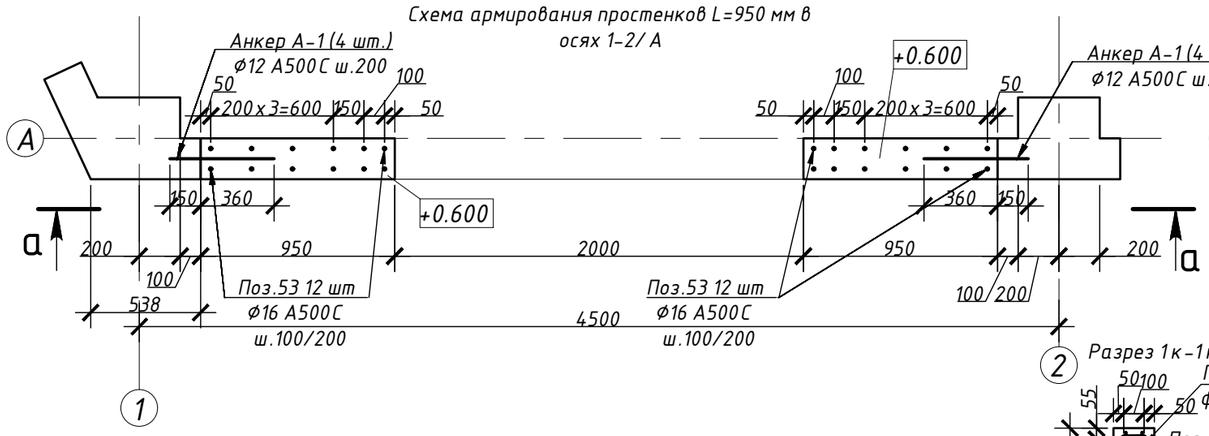

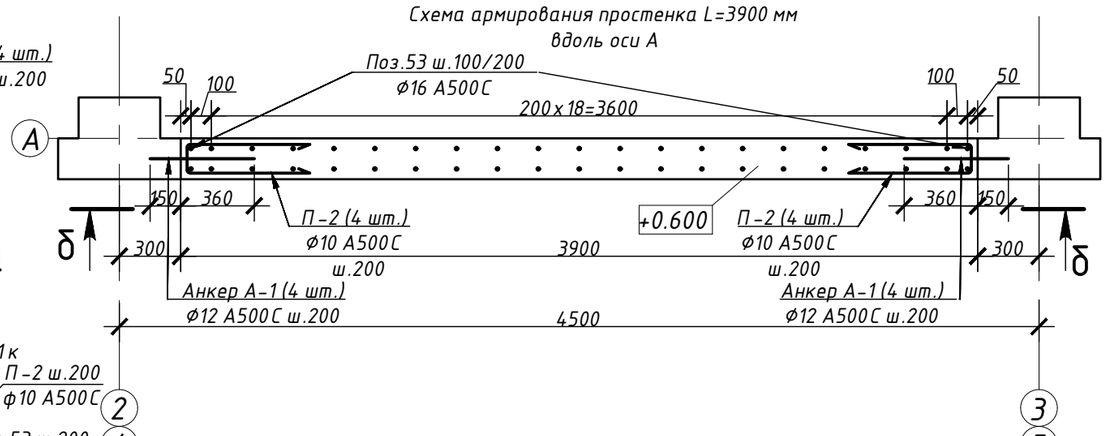

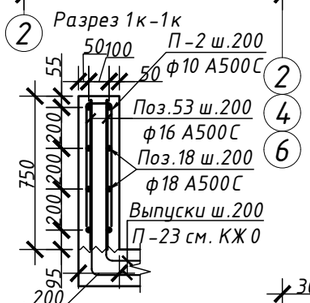

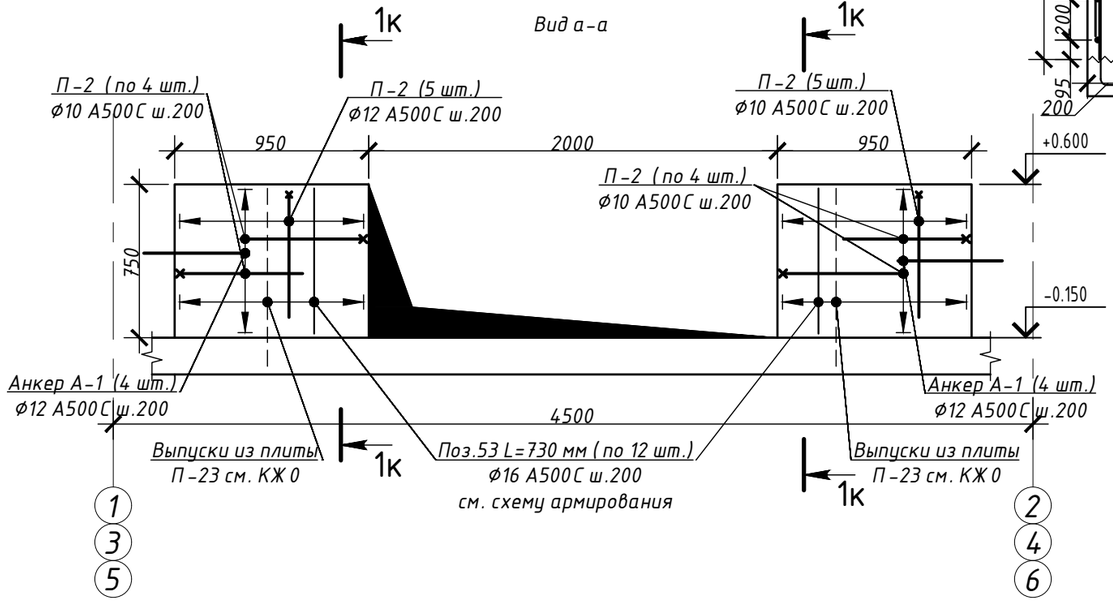

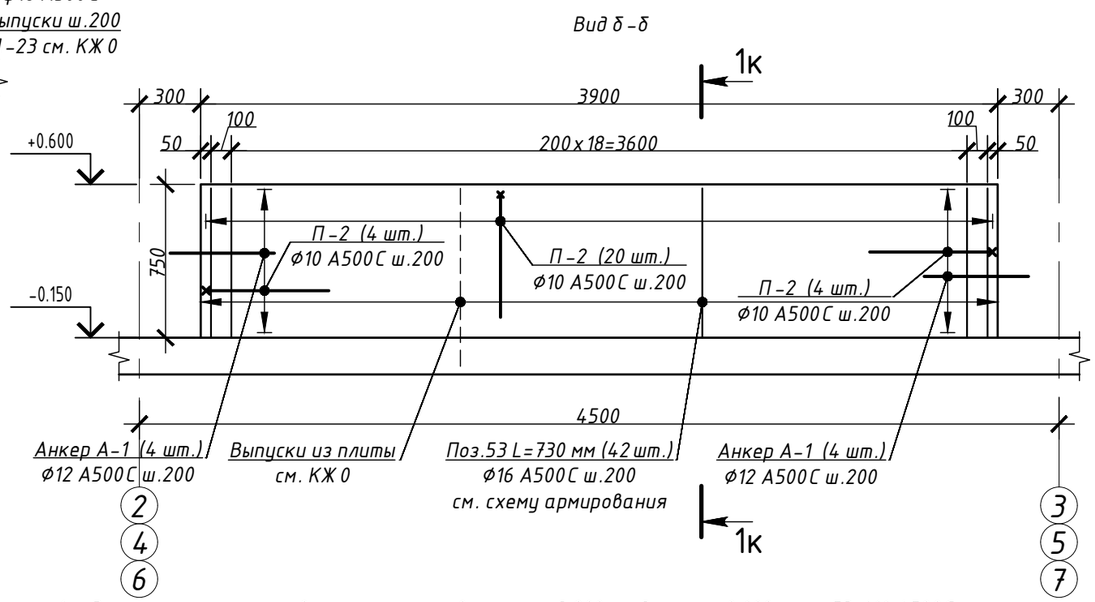

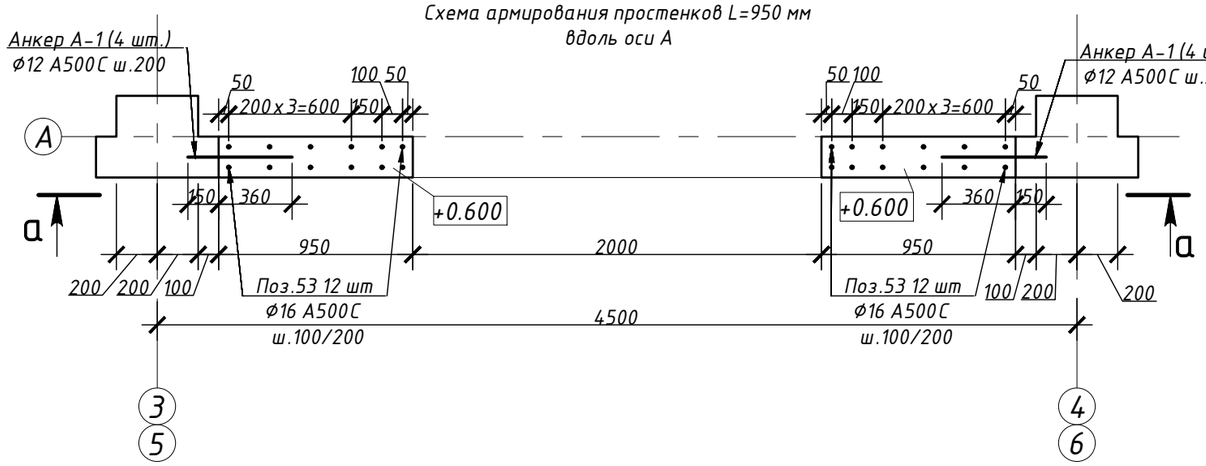

1. Вертикальное армирование простенков толщиной 200 мм до отм. +0.600 – поз.53 ф16 А500С;
2. Горизонтальное армирование простенков до отм. +0,600 толщиной 200 мм – поз.18 ф18 А500С условно не показано;
3. Поперечное армирование стен позиции Сол.3 ставить с шагом 200х200 мм по всей площади стен;
4. Горизонтальное и поперечное армирование простенков условно не показано;
5. Защитные слои для стен толщиной 200 мм – 50 мм, если не указано иное;
6. Ведомость расхода арматуры и ведомость гнутых элементов на стены выше отм. -0,150 см. л. 47.1 и 47.3;
7. При армировании колонн на отм. -0.150 предусмотреть анкеры поз. А-1 ф12 А500С ш.200 в простенки по осям А и Д в один ряд по центру простенков до отм. +0.600.
8. Колонны армировать и бетонировать отдельно от простенков, предусматривая анкера в простенки.

						БС66-КЖ1		
						Санкт-Петербург, Большой Сампсониевский пр., 66, лит. И		
Изм.	Кол.уч.	Лист	№ док.	Подп.	Дата			
Разраб.						Бизнес-центр "Густавъ Лесснеръ"	Стадия	Лист	Листов
Пров.							Р	27	
Н. контр.						Армирование простенков L=950 мм, L=3900 мм вдоль оси А	ИП Богославцев Д.В.		
ГИП									

ФОРМАТ А3

Схема армирования простенка L=4100 мм вдоль оси А

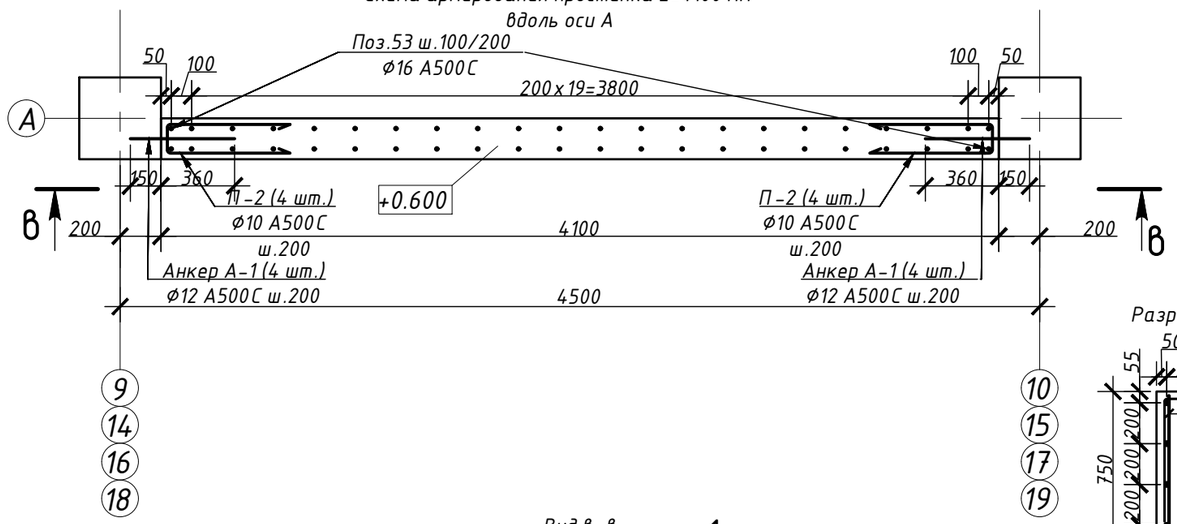

Схема армирования простенков в осях 10-11/ А

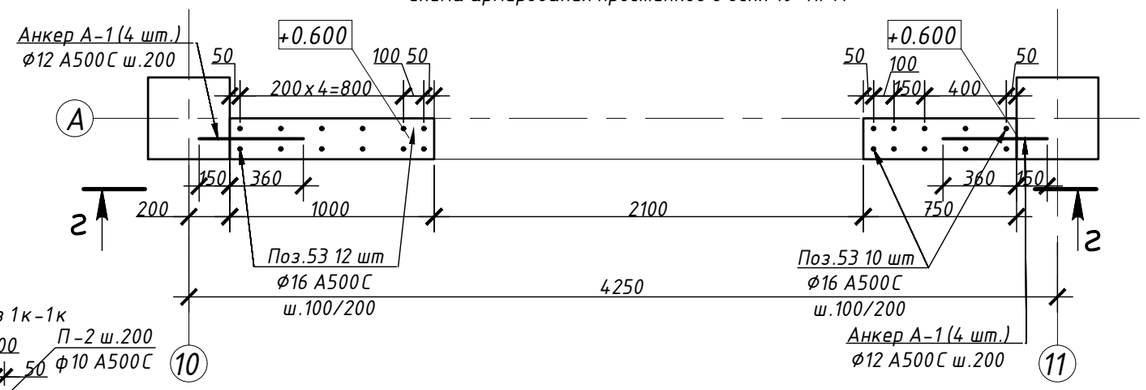

Разрез 1к-1к

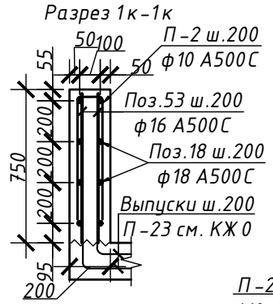

Вид в-в

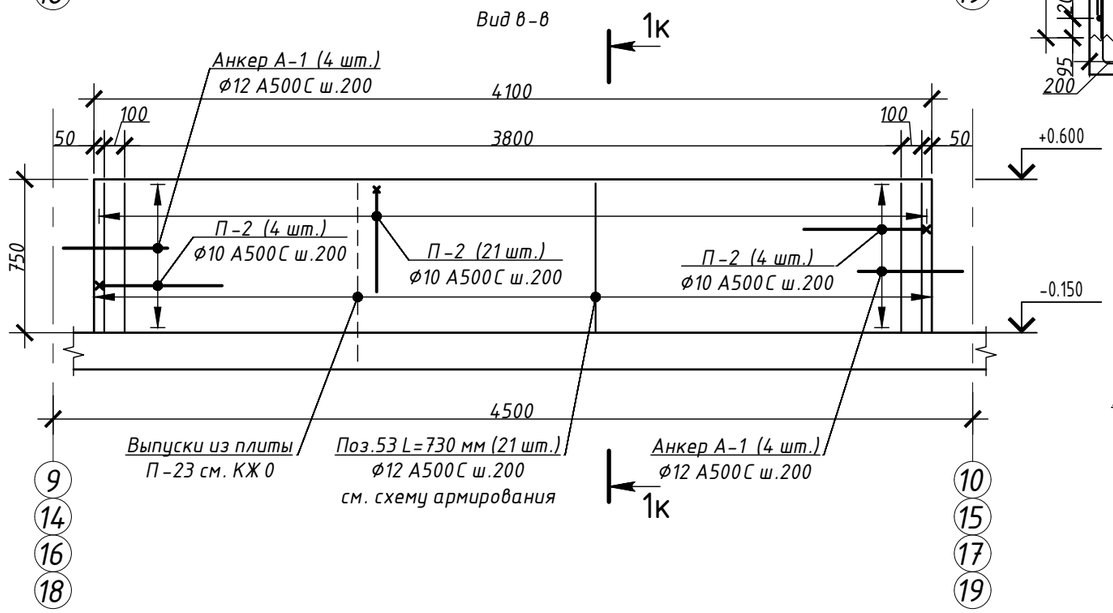

Вид г-г

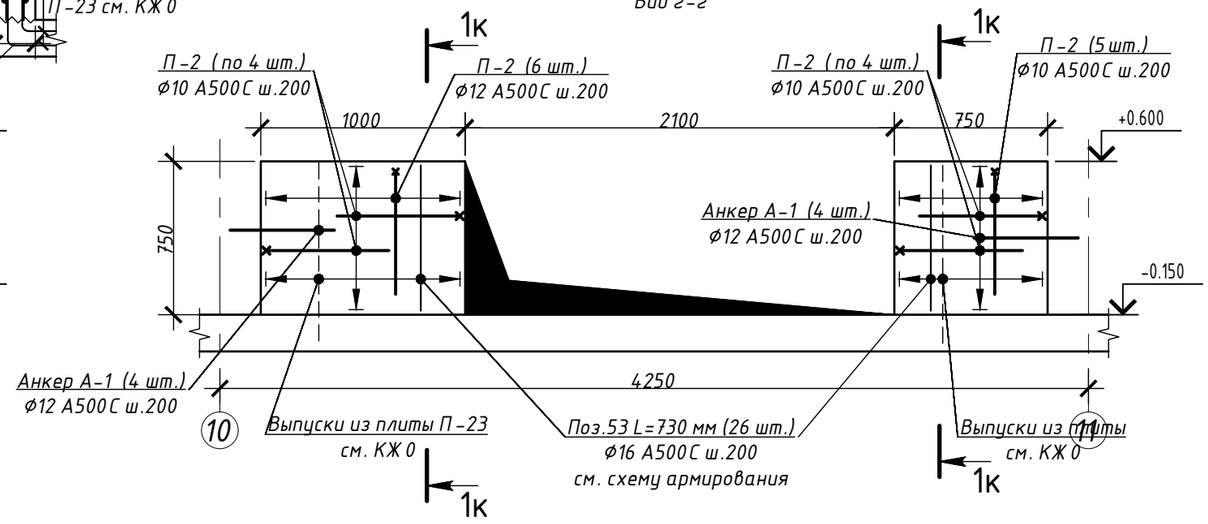

Фрагмент 6

Схема армирования простенка L=1000 мм в осях 1/ Д

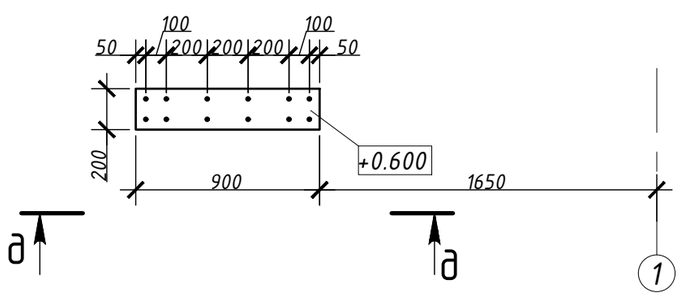

Вид д-д

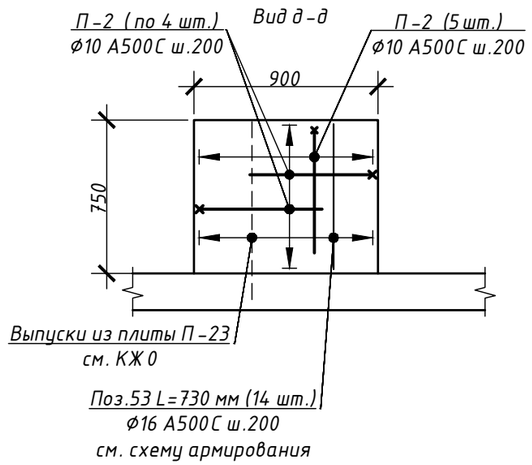

1. Вертикальное армирование простенков толщиной 200 мм до отм. +0.600 – поз.53 ф12 А500С;
2. Горизонтальное армирование простенков до отм. +0,600 толщиной 200 мм – поз.18 ф18 А500С;
3. Поперечное армирование стен позиции Сол.3 ставить с шагом 200х200 мм по всей площади стен;
4. Горизонтальное и поперечное армирование простенков условно не показано;
5. Защитные слои для стен толщиной 200 мм – 50 мм, если не указано иное;
6. Ведомость расхода арматуры и ведомость гнутых элементов на стены выше отм. -0,150 см. л. 47.1 и 47.3;
7. При армировании колонн на отм. -0.150 предусмотреть анкеры поз. А-1 ф12 А500С ш.200 в простенки по осям А и Д в один ряд по центру простенков до отм. +0.600;
8. Колонны армировать и бетонировать отдельно от простенков, предусматривая анкера в простенки.

						БС66-КЖ1	
						Санкт-Петербург, Большой Сампсониевский пр., 66, лит. И	
Изм.	Кол.уч.	Лист	№ док.	Подп.	Дата		
Разраб.						Бизнес-центр "Густавъ Лесснеръ"	Стадия: Р; Лист: 28; Листов:
Пров.							
Н. контр.						Армирование простенков L=800 мм, L=1050 мм, L=4100 мм вдоль оси А	ИП Богославцев Д.В.
ГИП							

ФОРМАТ А3

Согласовано

Взам. инв. №

Подп. и дата

Инв. № подл.

Схема армирования простенка L=3850 мм в осях 12-13/ А

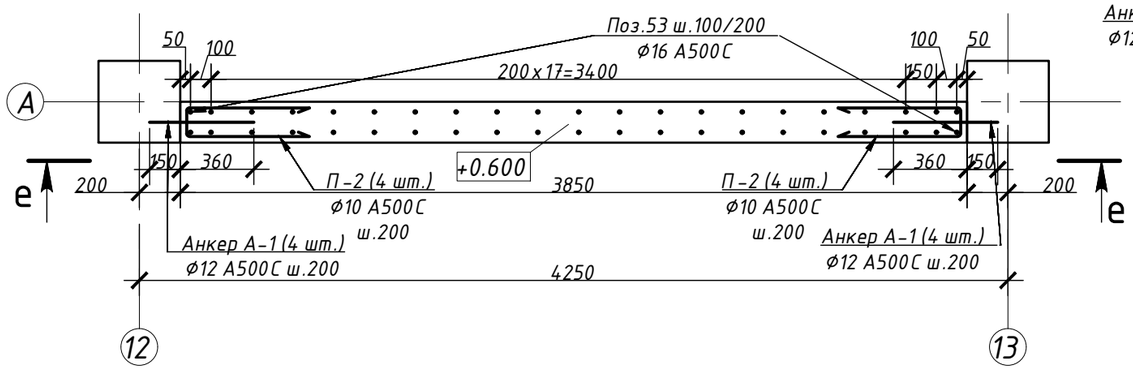

Схема армирования простенков L=1050 мм вдоль оси А

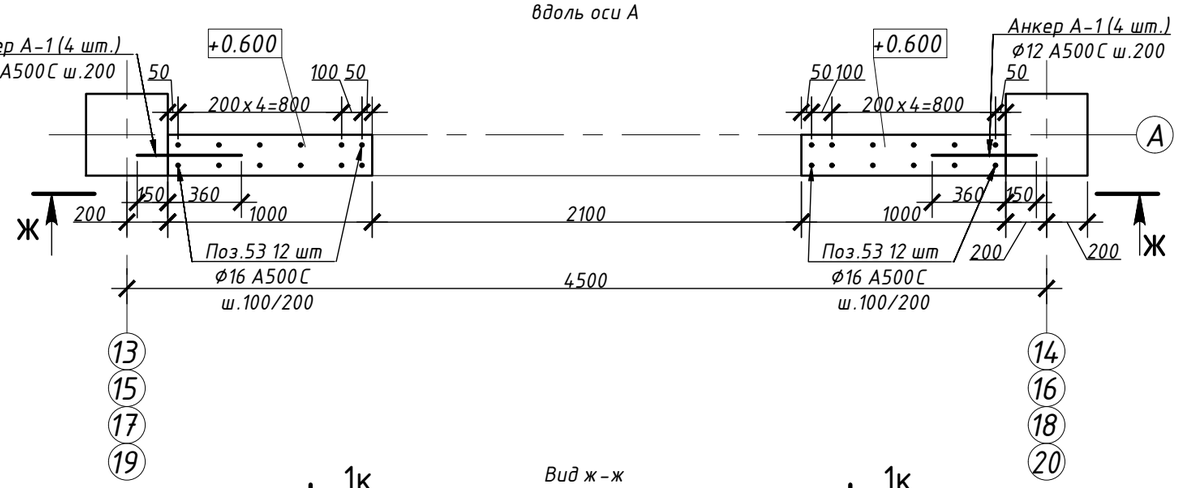

Вид е-е

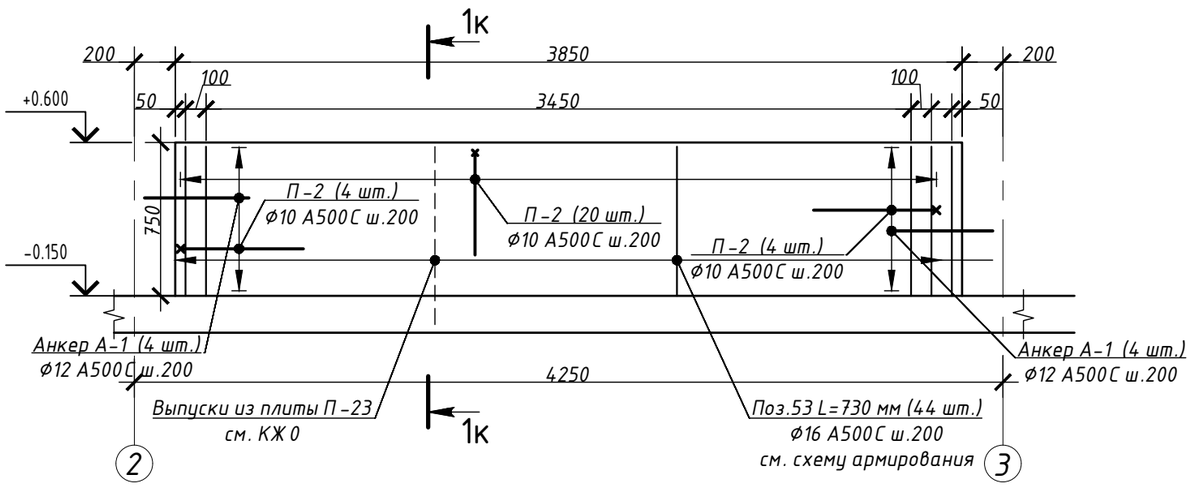

Вид ж-ж

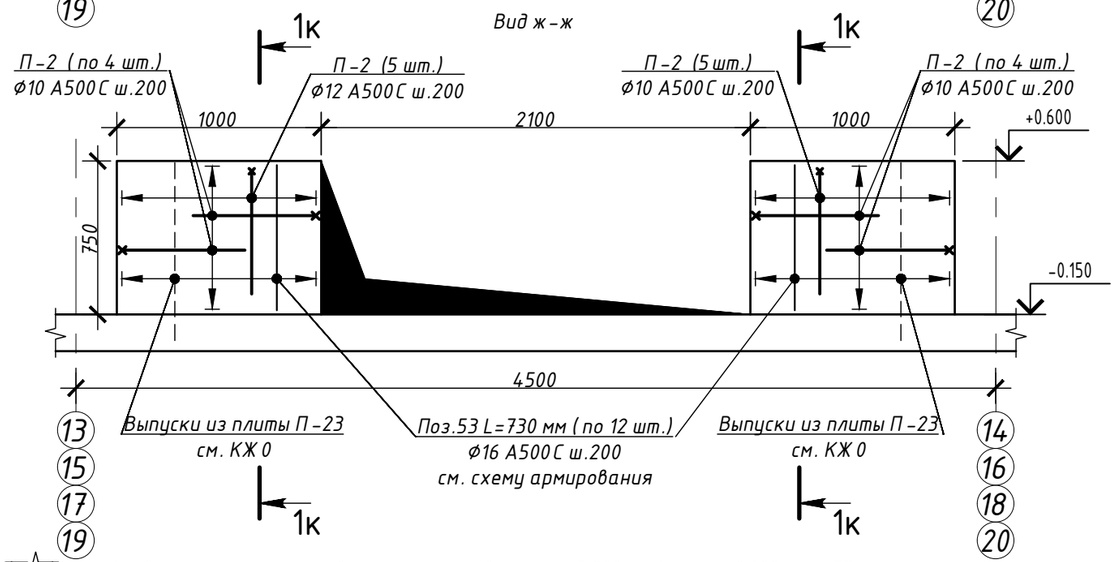

Фрагмент 7
Схема армирования простенков в осях 5-6/ Д

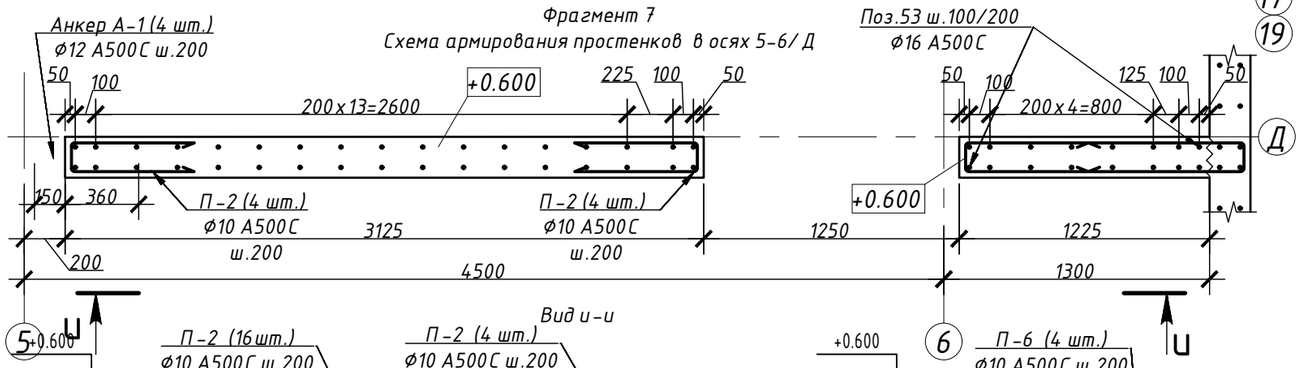

Вид и-и

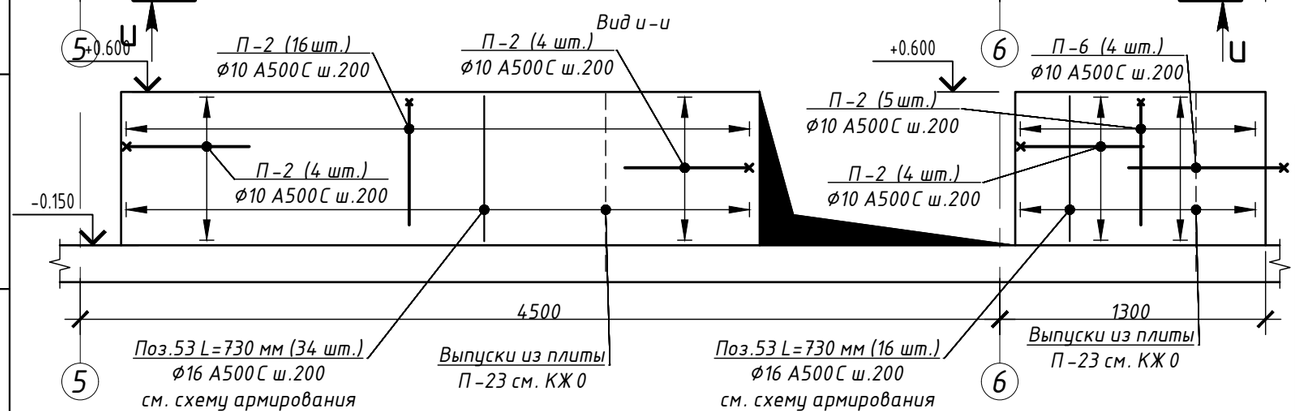

1. Вертикальное армирование простенков толщиной 200 мм до отм. +0.600 - поз.53 ф12 А500С;
2. Горизонтальное армирование простенков до отм. +0,600 толщиной 200 мм - поз.18 ф18 А500С по разрезу 1к-1к;
3. Поперечное армирование стен позиции Сол.3 ставить с шагом 200х200 мм по всей площади стен;
4. Горизонтальное и поперечное армирование простенков условно не показано;
5. Защитные слои для стен толщиной 200 мм - 50 мм, если не указано иное;
6. Ведомость расхода арматуры и ведомость гнутых элементов на стены выше отм. -0,150 см. л. 47.1 и 47.3;
7. При армировании колонн на отм. -0.150 предусмотреть анкеры поз. А-1 ф12 А500С ш.200 в простенки по осям А и Д в один ряд по центру простенков до отм. +0.600;
8. Колонны армировать и бетонировать отдельно от простенков, предусматривая анкера в простенки.

Разрез 1к-1к

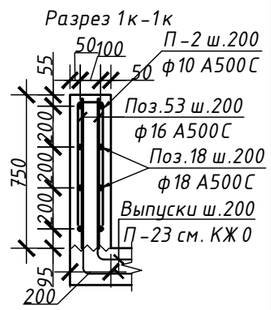

Изм.	Кол.уч.	Лист	№ док.	Подп.	Дата
Разраб.					
Пров.					
Н. контр.					
ГИП					

БС66-КЖ1

Санкт-Петербург, Большой Сампсониевский пр., 66, лит. И

Бизнес-центр "Густавъ Лесснеръ"

Стадия	Лист	Листов
Р	29	

Армирование простенков L=1050 мм, L=3850 мм вдоль оси А. Армирование простенков в осях 5-6/ Д

ИП Богославцев Д.В.

ФОРМАТ А3

Согласовано

Взам. инв. №

Подп. и дата

Инв. № подл.

Схема армирования стен и колонн выше отм. +4.780

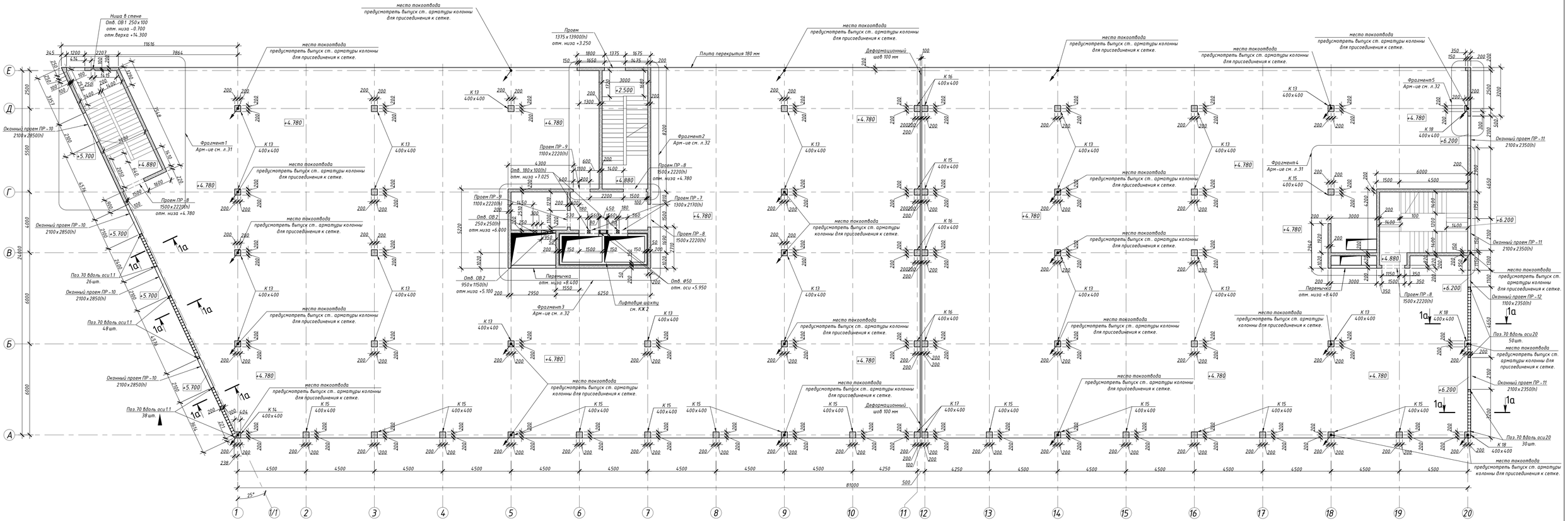

1. *Вертикальное армирование стен t=200 мм - поз.70 ф12 А500С , t=220 мм - поз.71 ф12 А500С ;*
2. *Фрагменты 1-5 армирования стен см. л. 31-32.*
3. *Схема армирования вдоль проемов см. л. 36-37.*
4. *Армирование стен допускается выполнять в виде сварных каркасов, изготавливаемых в заводских условиях с соблюдением проектных защитных слоев.*

							БС66-КЖ1	
							Санкт-Петербург, Большой Сампсониевский пр., 66, лит. И	
Изм.	Кол.уч.	Лист	№ док.	Подп.	Дата			
Разраб.						Бизнес-центр "Густавъ Лесснеръ"	Стадия	Лист	Листов
Пров.							Р	30	
Н. контр.						Схема армирования стен и колонн выше отм. +4.780	ИП Богославцев Д.В.		
ГИП									

ФОРМАТ 1070х594

Согласовано

Взам. инв. №

Подп. и дата

Инв. № подл.

Фрагмент 1. Армирование стен в/ о 1.1/ Г –Е

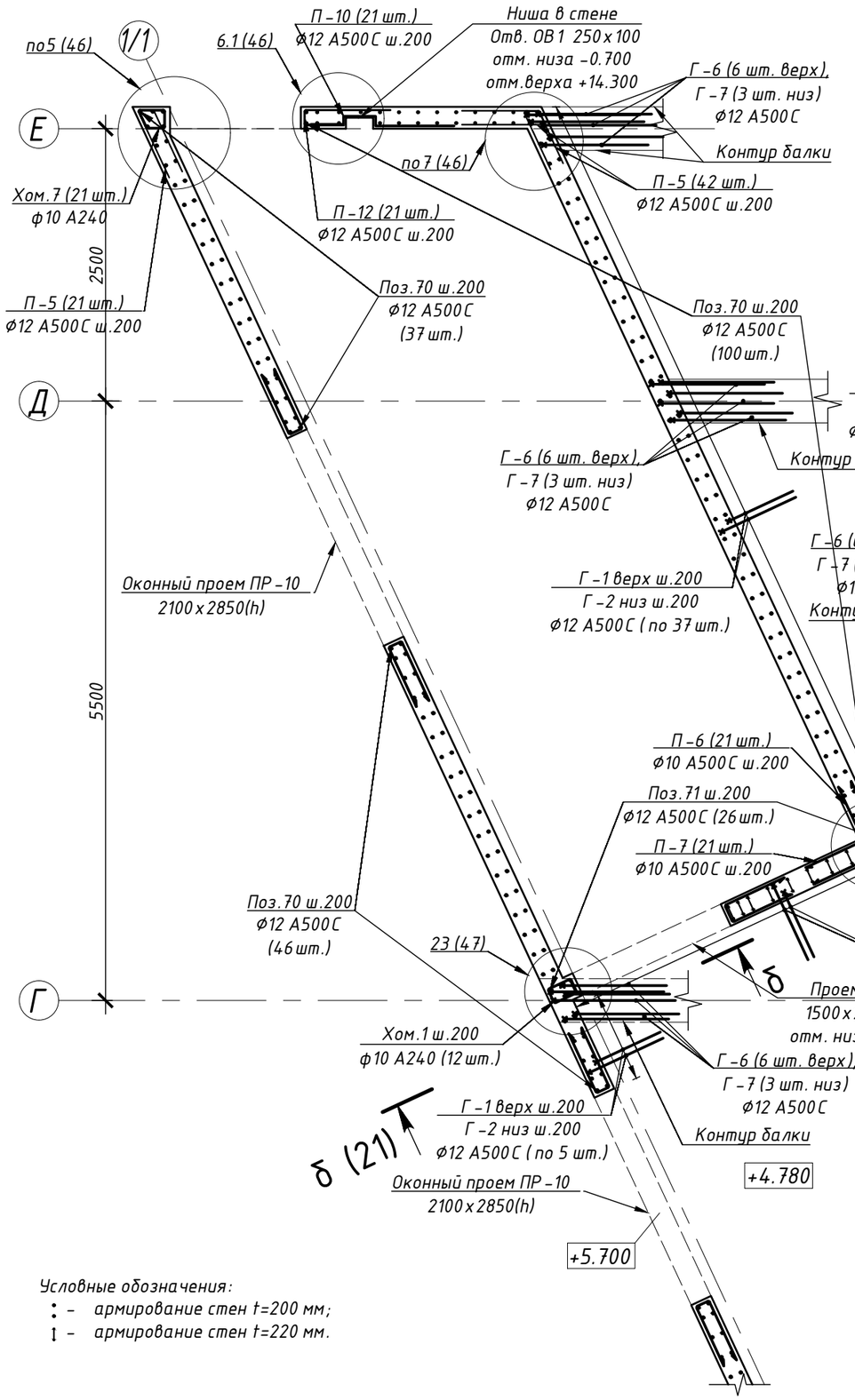

Фрагмент 4. Армирование стен в/ о 18–20/ В –Г

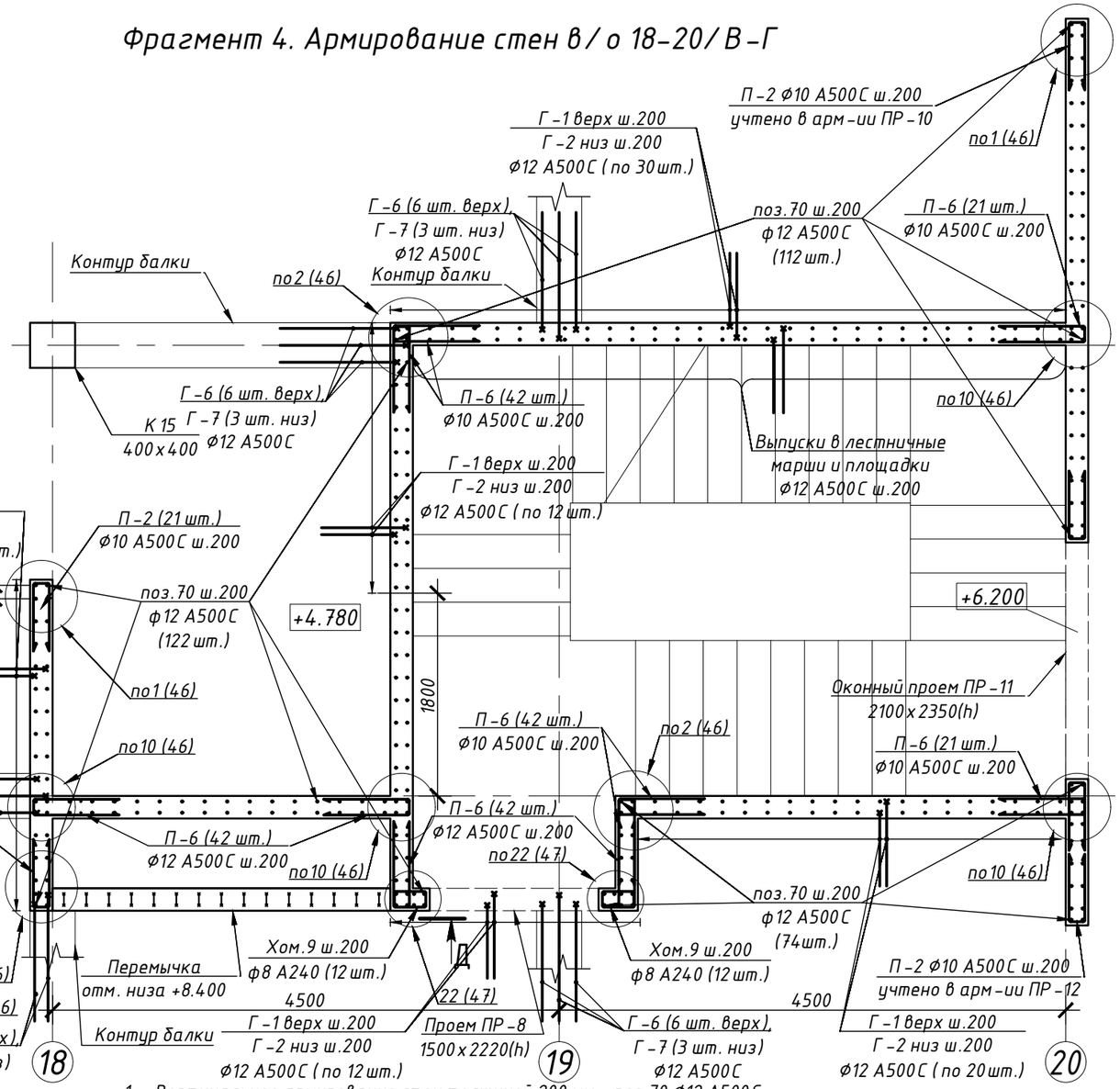

1. Вертикальное армирование стен толщиной 200 мм – поз.70 ф12 А500С ;
2. Армирование вдоль дверных проемов ПР –8, ПР –11 см. л.36–37;
3. Горизонтальное армирование стен толщиной 200 мм – поз.12 ф12 А500С условно не показано;
4. Защитные слои для стен толщиной 200 мм – 50 мм, если не указано иное;
5. Поперечное армирование стен позиции сол.3 ставить с шагом 200х200 мм по всей площади стен;
6. Узлы армирования см. л. 46–47;
7. Вид В –В армирование перемычки см. л.36;
8. Ведомость расхода арматуры и ведомость гнутых элементов на стен выше отм. +4,780 см. л. 47.1, 47.2 и 47.3.

Условные обозначения:
: – армирование стен t=200 мм;
⁞ – армирование стен t=220 мм.

Изм.	Кол.уч.	Лист	№ док.	Подп.	Дата	БС66-КЖ1		
						Санкт-Петербург, Большой Сампсониевский пр., 66, лит. И		
Разраб.						Бизнес-центр "Густавъ Лесснеръ"	Стадия	Лист	Листов
Пров.							Р	31	
Н. контр.						Фрагменты 1, 4. Армирование стен выше отм. +4.780 в/ о 1.1/ Г –Е , 6–7/ Г –Е	ИП Богославцев Д.В.	
ГИП								

Согласовано

Взам. инв. №

Подп. и дата

Инв. № подл.

ФОРМАТ А3

Фрагмент 2. Армирование стен в/о 6-7/Г-Е

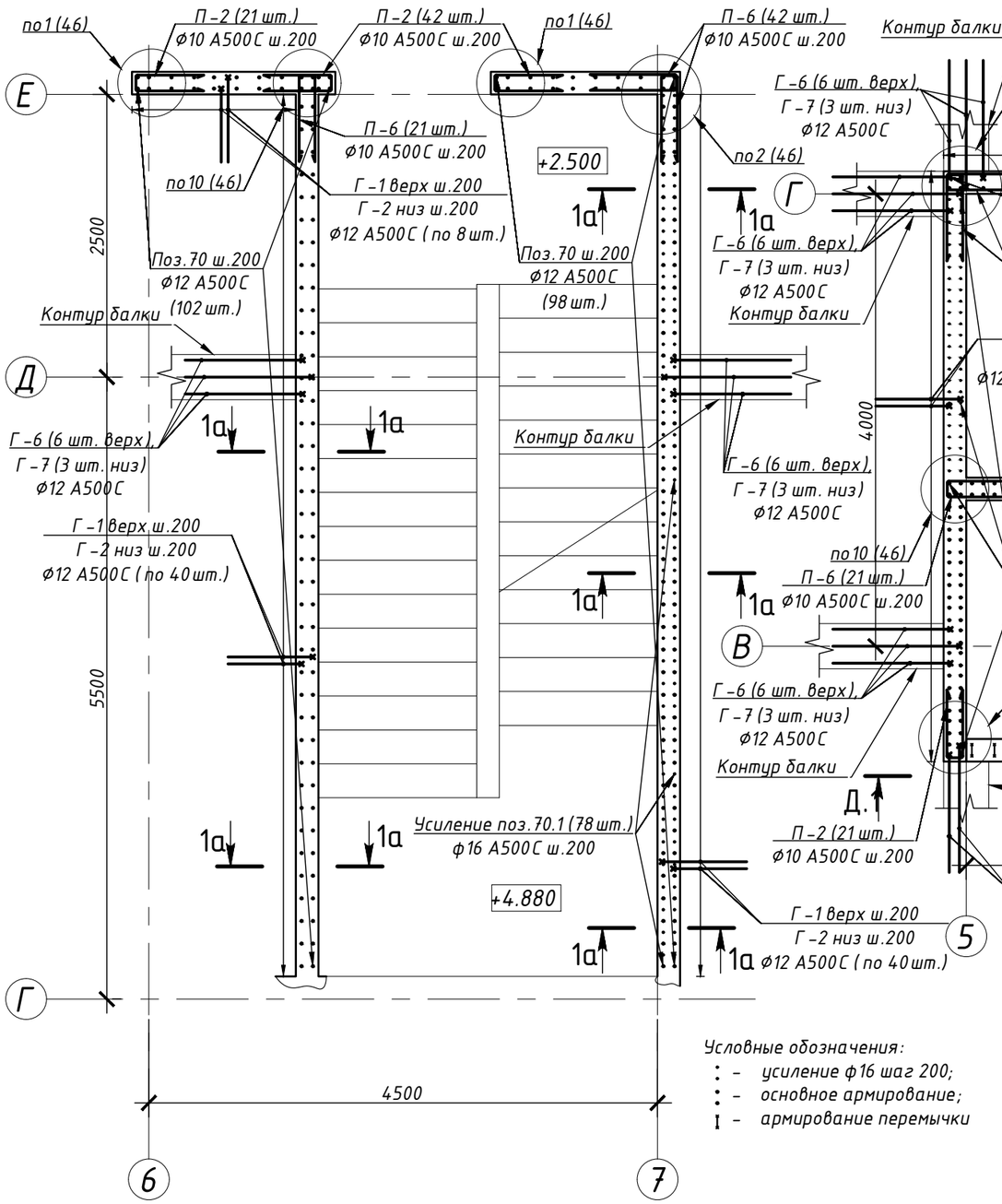

Условные обозначения:
- ⋮ – усиление ф16 шаг 200;
- ⋮ – основное армирование;
- ⋮ – армирование перемычки

Фрагмент 3. Армирование стен в/о 5-7/В-Г

Фрагмент 5. Армирование стен в/о 20/Е

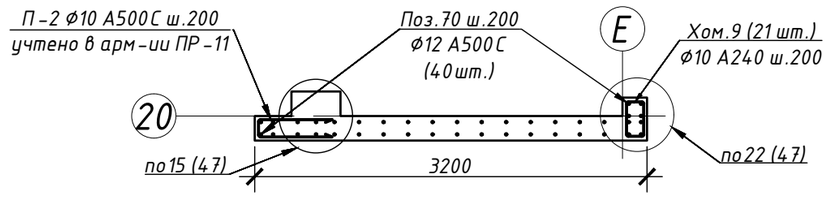

1. Вертикальное армирование стен толщиной 200 мм – поз.70 ф12 А500С;
2. Усиление вертикальной арматуры ф12 А500С поз.70 до шага 100мм в осях 5/В-Г; Усиление вертикальной арматуры стен t=200 мм в осях 7/В-Е – поз.70.1 ф16 А500С ш.200 – между стержнями основного армирования;
3. Армирование вдоль дверных проемов ПР-7, ПР-8, ПР-9 см. л.36-37;
4. Обрамление Отв.ОВ2 на отм. +9,400 см. л.38;
5. Горизонтальное армирование стен толщиной 200 мм – поз.12 ф12 А500С условно не показано;
6. Защитные слои для стен толщиной 200 мм – 50 мм, если не указано иное;
7. Поперечное армирование стен позиции сол.3 ставить с шагом 200х200 мм по всей площади стен;
8. Узлы армирования см. л. 46-47;
9. Вид Д-Д армирование перемычки см. л.37;
10. Ведомость расхода арматуры и ведомость гнутых элементов на стены выше отм. +4,780 см. л. 47.1, 47.2 и 47.3.

						БС66-КЖ1
						Санкт-Петербург, Большой Сампсониевский пр., 66, лит. И
Изм.	Кол.уч.	Лист	№ док.	Подп.	Дата	
Разраб.						Бизнес-центр "Густавъ Лесснеръ"
Пров.						Стадия: Р; Лист: 32; Листов:
Н. контр.						Фрагменты 2, 3, 5. Армирование стен выше отм. +4,780 в/о 1.1/Г-Е, 6-7/Г-Е, 20/Е
ГИП						ИП Богославцев Д.В.

Согласовано

Взам. инв. №

Подп. и дата

Инв. № подл.

ФОРМАТ А3

Схема армирования стен и колонн выше отм. +9.080

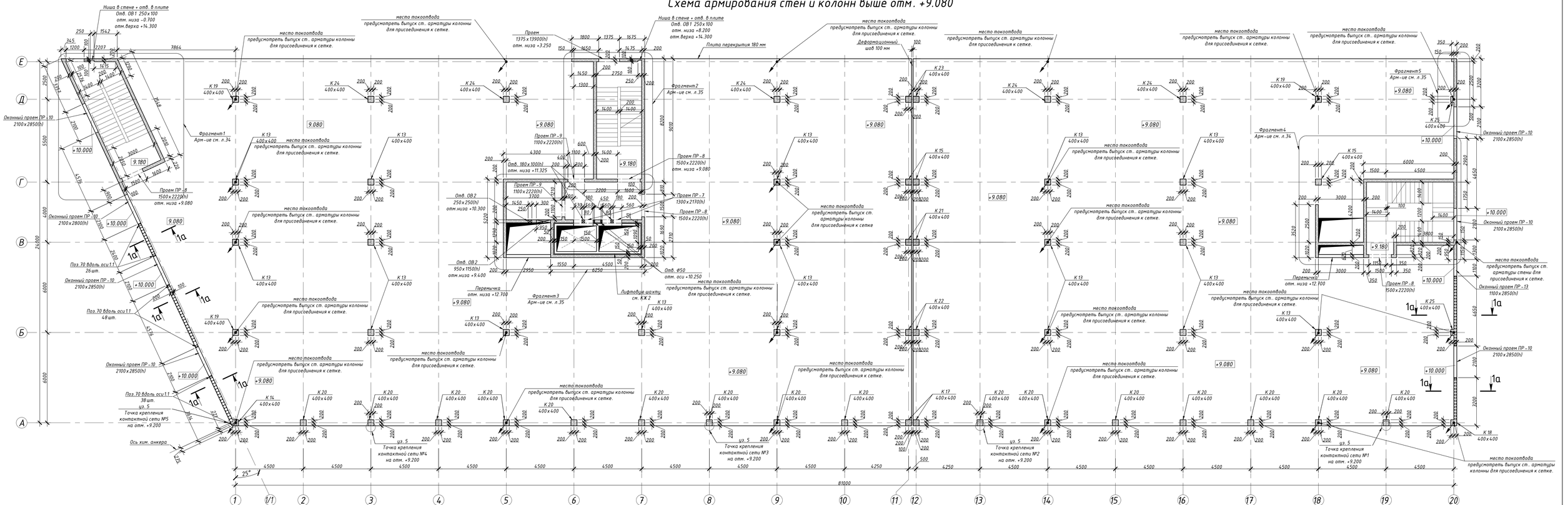

Разрез 1а-1а

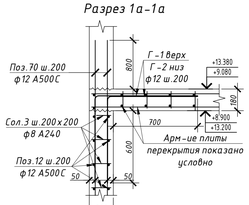

1. Вертикальное армирование стен t=200 мм - поз.70 ф12 А500С, t=220 мм - поз.71 ф12 А500С;
2. Фрагменты 1-5 армирования стен см. л. 34-35.
3. Схема армирования вдоль проемов см. л. 36-37.
4. Армирование стен допускается выполнять в виде сварных каркасов, изготавливаемых в заводских условиях с соблюдением проектных защитных слоев.

							БС66-КЖ1	
							Санкт-Петербург, Большой Сампсониевский пр., 66, лит. И	
Изм.	Кол.уч.	Лист	№ док.	Подп.	Дата			
Разраб.						Бизнес-центр "Густавъ Лесснеръ"	Стадия	Лист	Листов
Пров.							Р	33	
Н. контр.						Схема армирования стен и колонн выше отм. +9.080	ИП Богославцев Д.В.		
ГИП									

ФОРМАТ 1070х594

Согласовано

Взам. инв. №

Подп. и дата

Инв. № подл.

Фрагмент 1. Армирование стен в/о 1.1/Г–Е

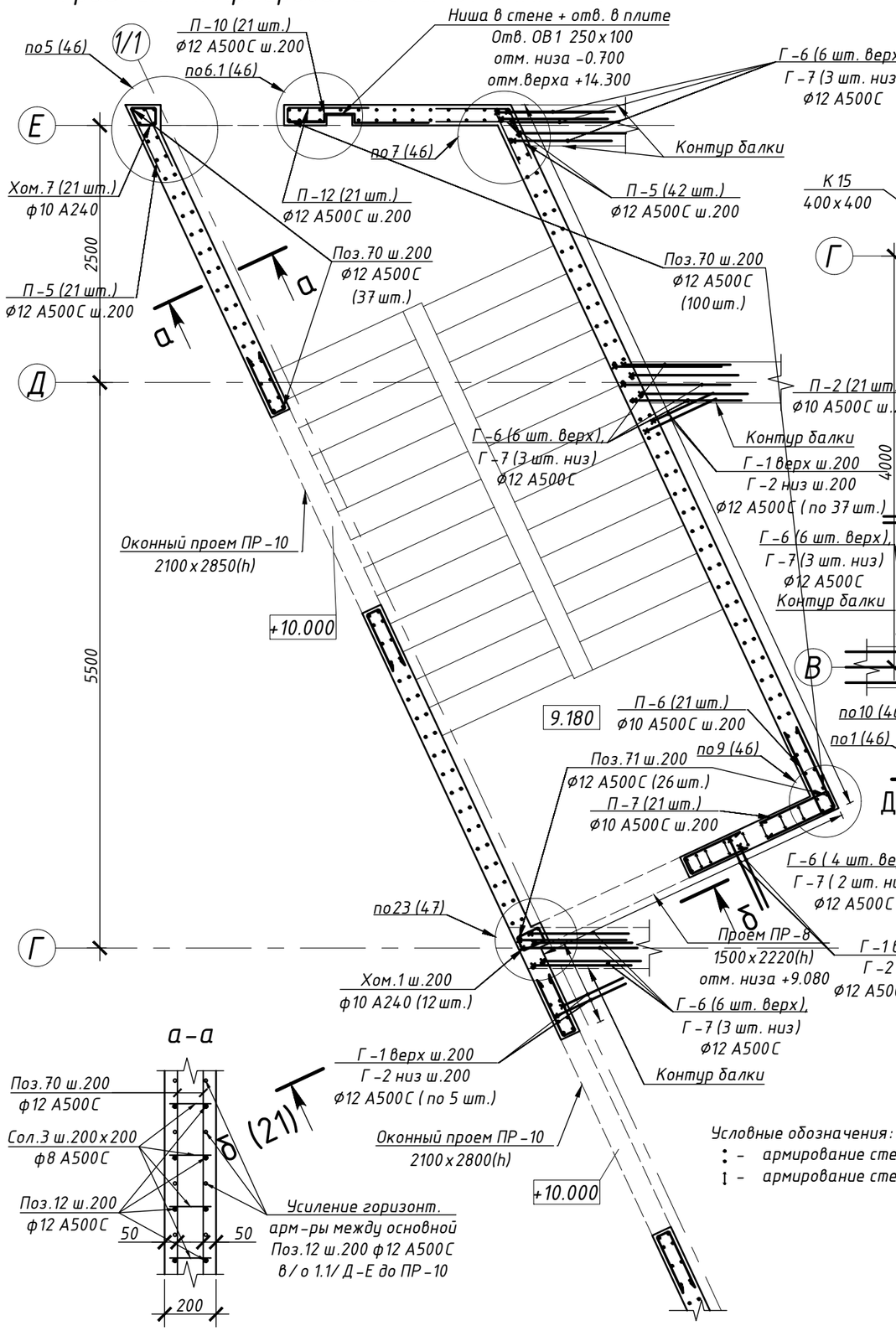

а–а

Условные обозначения:

: – армирование стен t=200 мм;

⁞ – армирование стен t=220 мм.

Фрагмент 4. Армирование стен в/о 18–20/В–Г

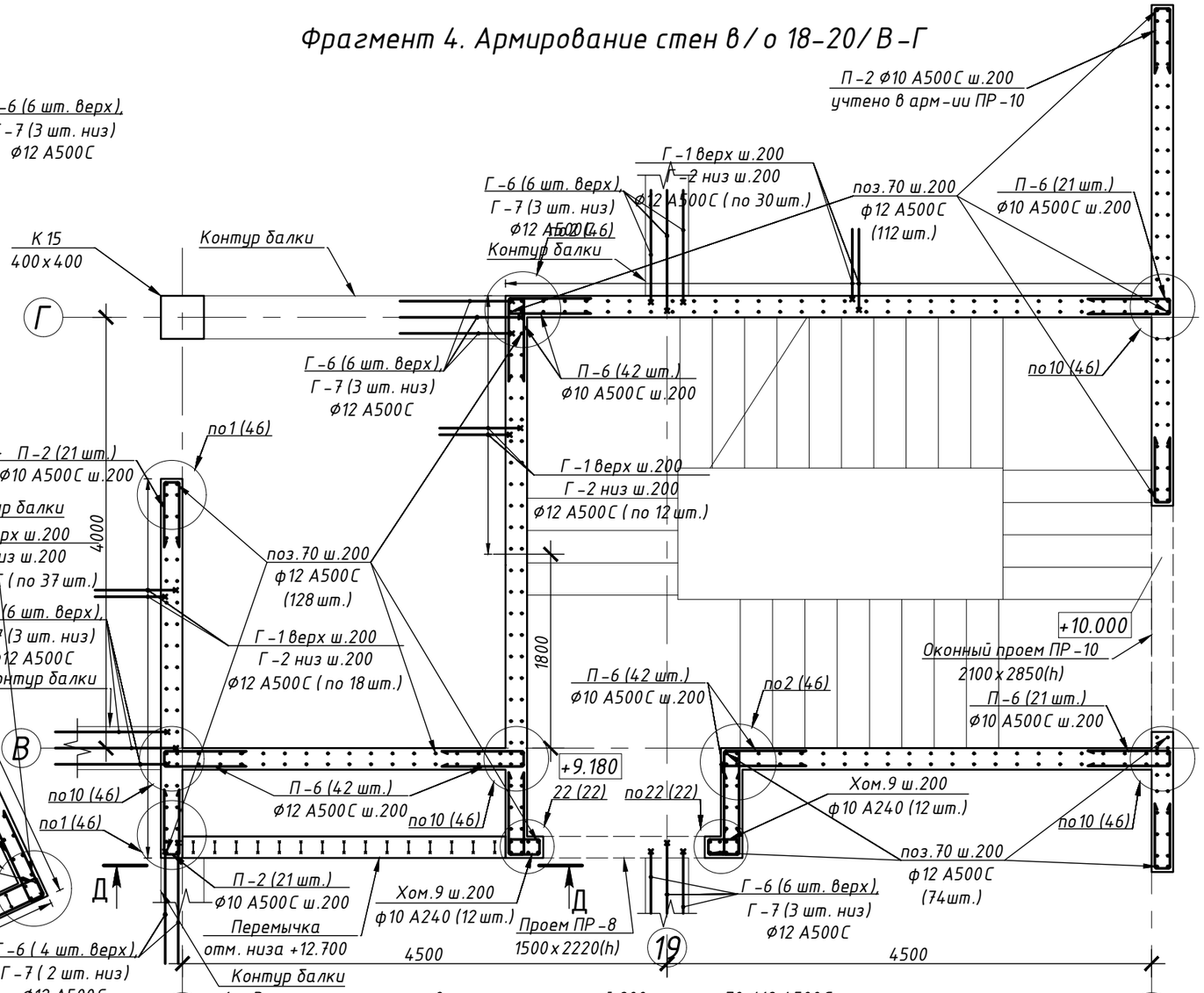

1. Вертикальное армирование стен толщиной 200 мм – поз.70 ф12 А500С;
2. Армирование вдоль дверных проемов ПР–8, ПР–11 см. л.36–37;
3. Горизонтальное армирование стен толщиной 200 мм – поз.12 ф12 А500С условно не показано; Усиление в осях 1.1/Д–Е до ПР–10 горизонтальной арматуры стен t=200 мм – поз.12 ф12 А500С ш.200 – между стержнями основного армирования см. разрез а–а;
4. Защитные слои для стен толщиной 200 мм – 50 мм, если не указано иное;
5. Поперечное армирование стен позиции сол.3 ставить с шагом 200х200 мм по всей площади стен;
6. Узлы армирования см. л. 46–47;
7. Вид В–В армирование перемычки см. л.36;
8. Ведомость расхода арматуры и ведомость гнутых элементов на стены выше отм. +9,080 см. л. 47.1, 47.2, 47.4.

Изм.	Кол.уч.	Лист	№ док.	Подп.	Дата	БС66-КЖ1		
						Санкт-Петербург, Большой Сампсониевский пр., 66, лит. И		
Разраб.						Бизнес-центр "Густавъ Лесснеръ"	Стадия	Лист	Листов
Пров.							Р	34	
Н. контр.						Фрагменты 1, 4. Армирование стен выше отм. +9,080 в/о 1.1/Г–Е, 6–7/Г–Е	ИП Богославцев Д.В.	
ГИП								

Согласовано

Взам. инв. №

Подп. и дата

Инв. № подл.

ФОРМАТ А3

Фрагмент 2. Армирование стен в/о 6-7/Г-Е

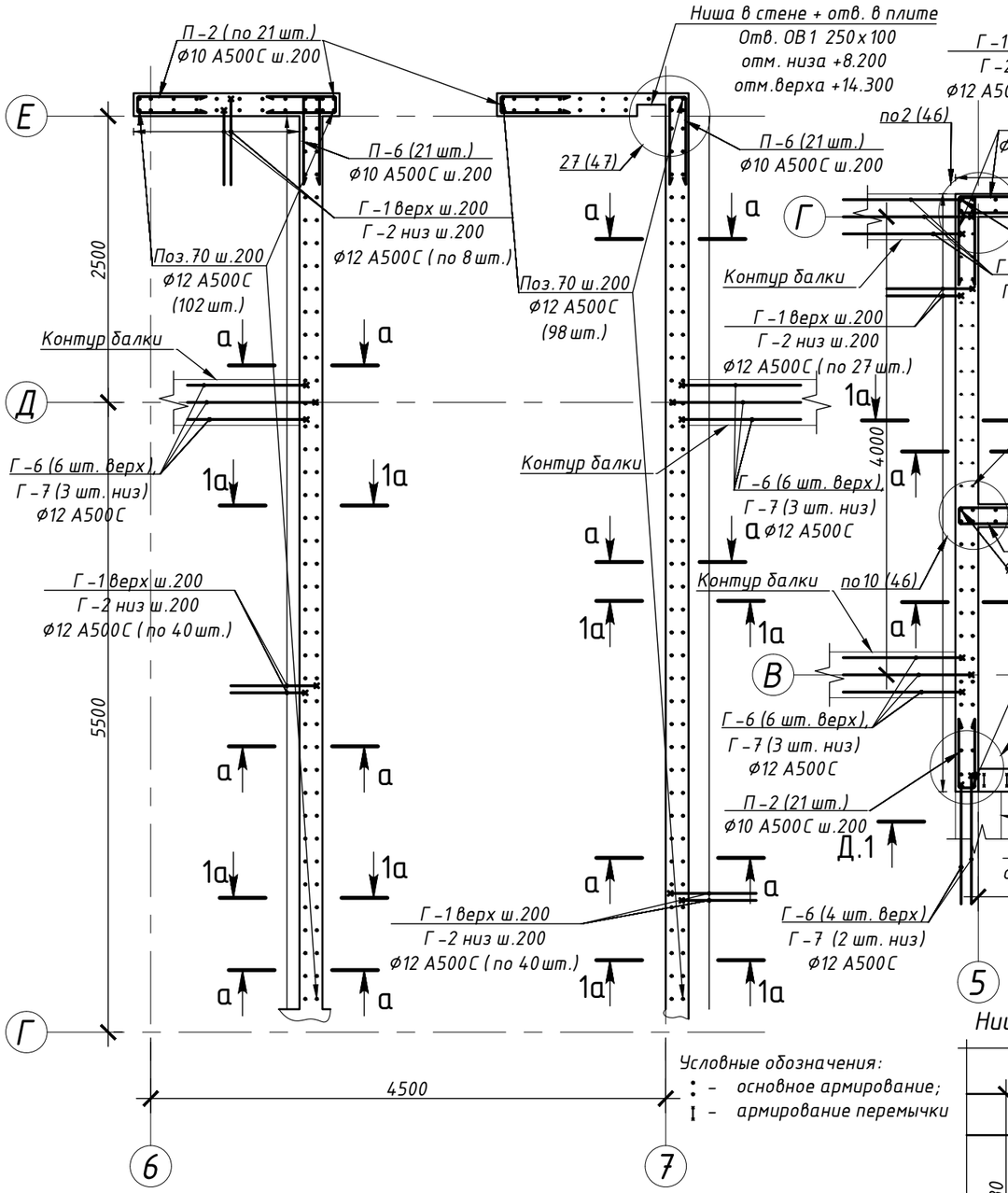

Фрагмент 3. Армирование стен в/о 5-7/В-Г

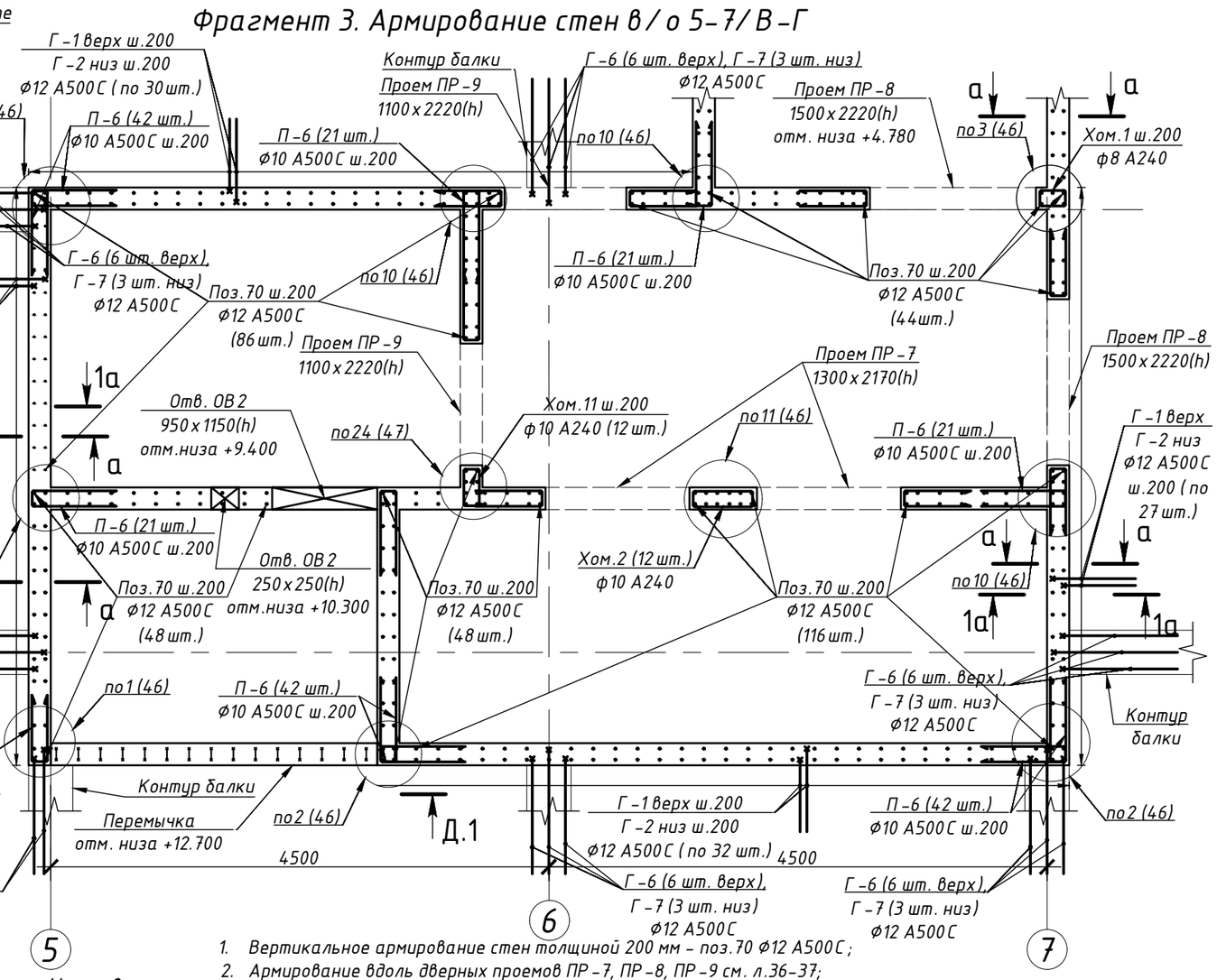

Ниша в стене

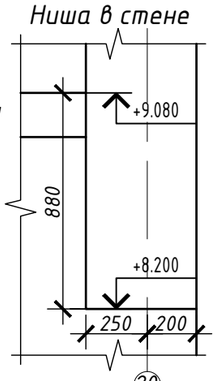

Фрагмент 5. Армирование стен в/о 20/Е

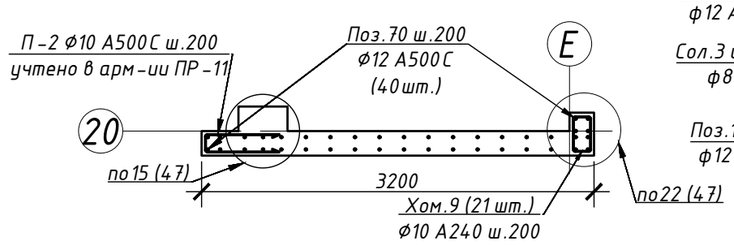

а-а

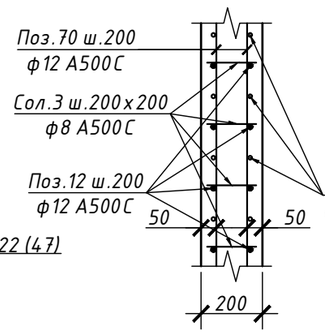

Усиление горизонт. арм-ры между основной Поз.12 ш.200 ф12 А500С в/о 5/В-Г и 7/В-Е

1. Вертикальное армирование стен толщиной 200 мм - поз.70 ф12 А500С;
2. Армирование вдоль дверных проемов ПР-7, ПР-8, ПР-9 см. л.36-37;
3. Обрамление Отв.ОВ2 на отм. +9,400 см. л.38;
4. Горизонтальное армирование стен толщиной 200 мм - поз.12 ф12 А500С условно не показано; Усиление в осях 5/В-Г и 7/В-Е горизонтальной арматуры стен t=200 мм - поз.12 ф12 А500С ш.200 - между стержнями основного армирования см. разрез а-а;
5. Защитные слои для стен толщиной 200 мм - 50 мм, если не указано иное;
6. Поперечное армирование стен позиции сол.3 ставить с шагом 200х200 мм по всей площади стен;
7. Узлы армирования см. л. 46-47;
8. Вид Д-Д армирование перемычки см. л.37;
9. Ведомость расхода арматуры и ведомость гнутых элементов на стены выше отм. +9,080 см. л. 47.1, 47.2 и 47.4.

Изм.	Кол.уч.	Лист	№ док.	Подп.	Дата	БС66-КЖ1		
						Санкт-Петербург, Большой Сампсониевский пр., 66, лит. И		
Разраб.						Бизнес-центр "Густавъ Лесснеръ"	Стадия	Лист	Листов
Пров.							Р	35	
Н. контр.						Фрагменты 2, 3, 5. Армирование стен в/ о 1.1/ Г -Е , 6-7/ Г -Е , 20/ Е выше отм. +9,080	ИП Богославцев Д.В.	
ГИП								

Согласовано

Взам. инв. №

Подп. и дата

Инв. № подл.

ФОРМАТ А3

Армирование вдоль проемов ПР-7

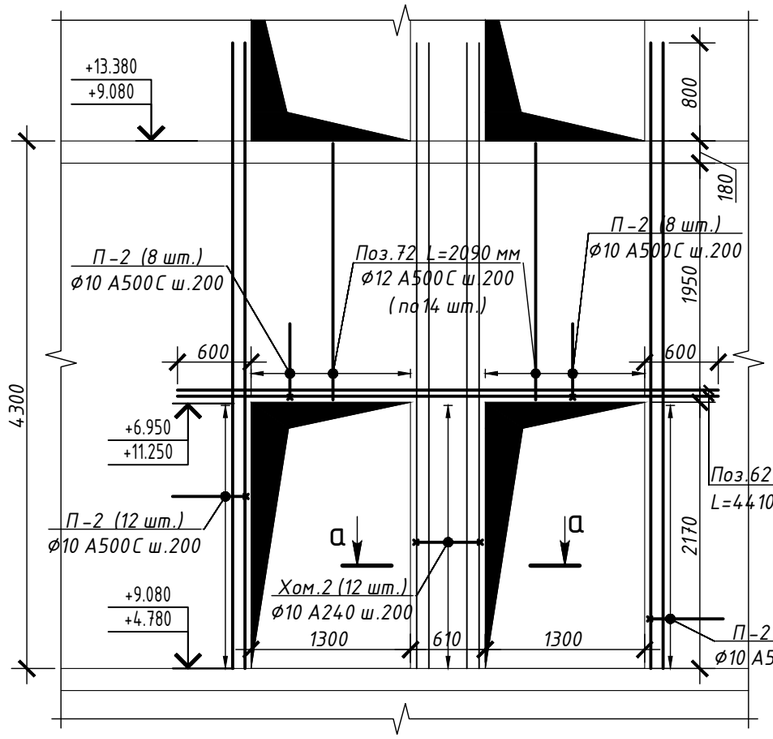

Армирование вдоль проема ПР-8 по оси 1/1 стена t=220 мм (1 шт.)

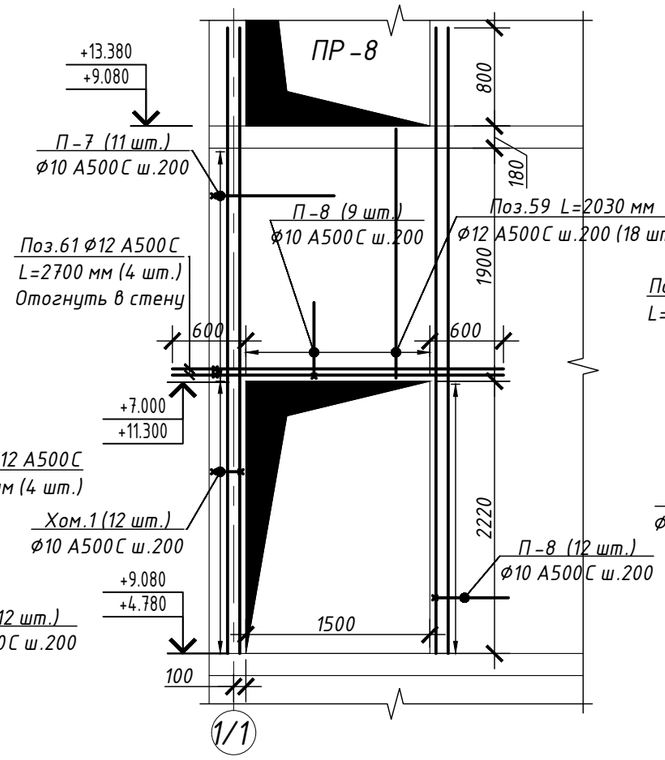

Армирование вдоль проема ПР-8 в осях 6-7/Г стена t=200 мм (1 шт.)

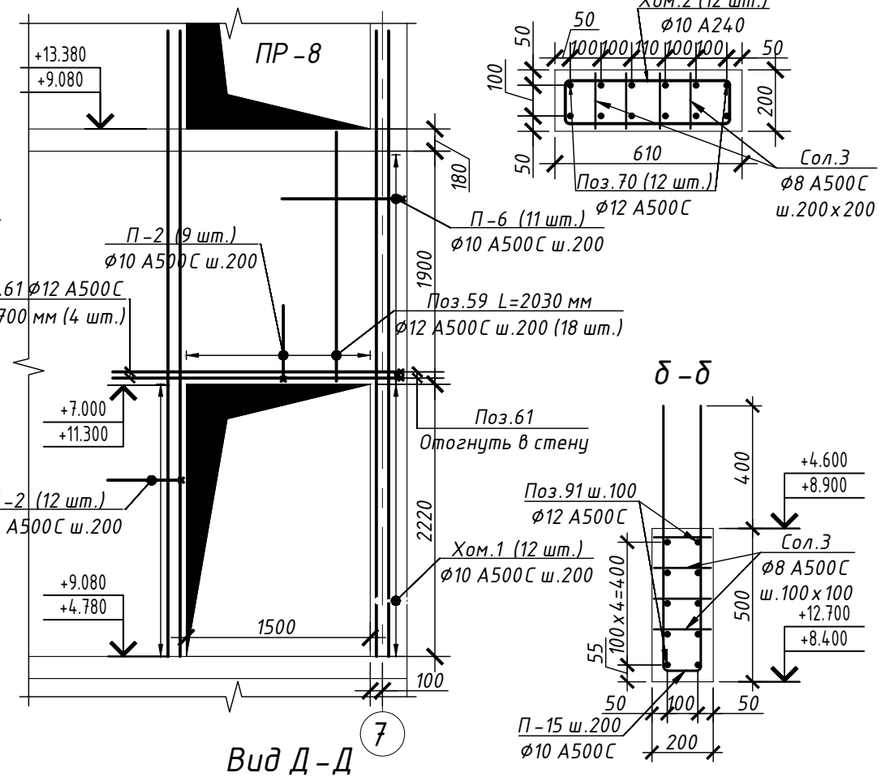

а-а

б-б

Вид Д-Д

Армирование вдоль проема ПР-8 в осях 18-19/В (1 шт.)

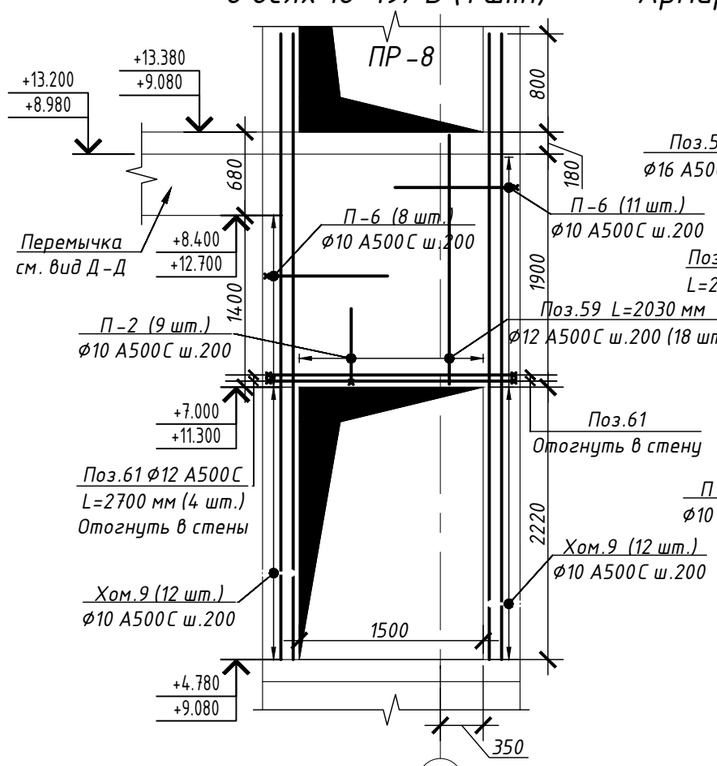

Армирование проема ПР-8 вдоль оси 7 (1 шт.)

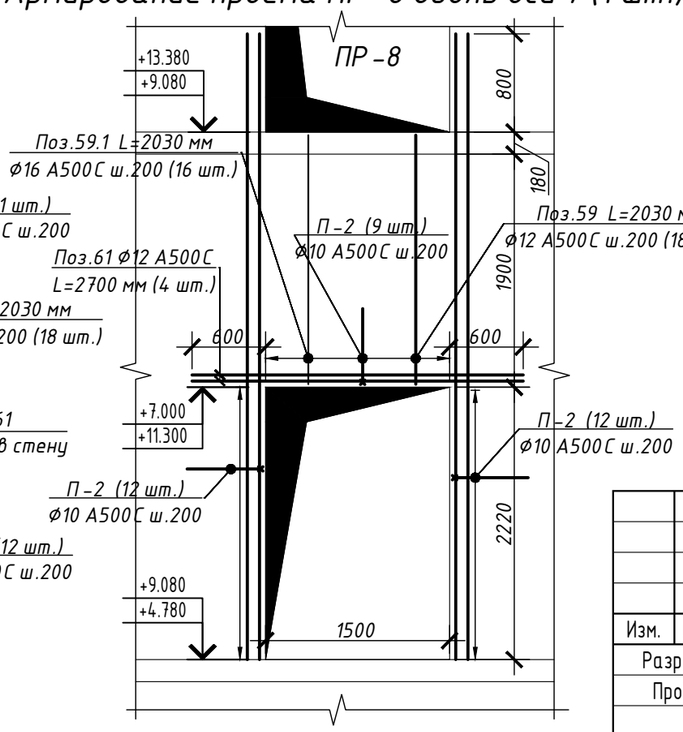

Схема армирования перемычки в осях 18-19/Б-В

Размеры 3000х200х500(h) мм

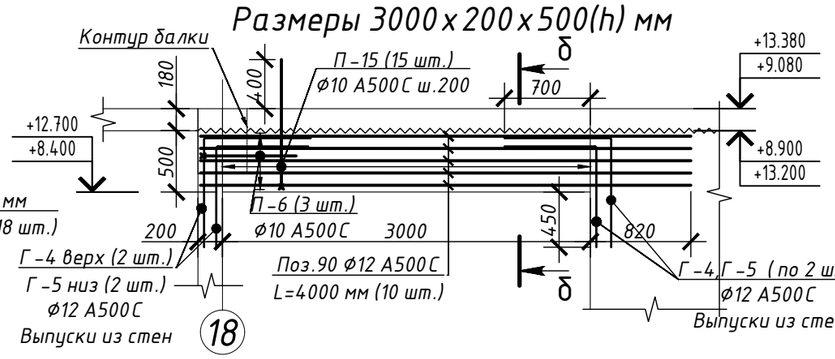

1. Вертикальное армирование стен t=200 мм - поз.50 ф12 А500С условно не показано;
2. Горизонтальное армирование стен - поз.12 ф12 А500С условно не показано;
3. Защитные слои для стен t=200 мм - 50 мм, если не указано иное;
4. Ведомость расхода арматуры и ведомость гнутых элементов на стены см. л. 47.1-47.4.

						БС66-КЖ1		
						Санкт-Петербург, Большой Сампсониевский пр., 66, лит. И		
Изм.	Кол.уч.	Лист	№ док.	Подп.	Дата	Бизнес-центр "Густавъ Лесснеръ"	Стадия	Лист	Листов
Разраб.							Р	36	
Пров.									
Н. контр.						Армирование вдоль проемов ПР-7, ПР-8. Вид В-В схема армирования перемычки	ИП Богославцев Д.В.		
ГИП									

Согласовано

Взам. инв. №

Подп. и дата

Инв. № подл.

ФОРМАТ А3

Армирование вдоль оконного проема ПР-10

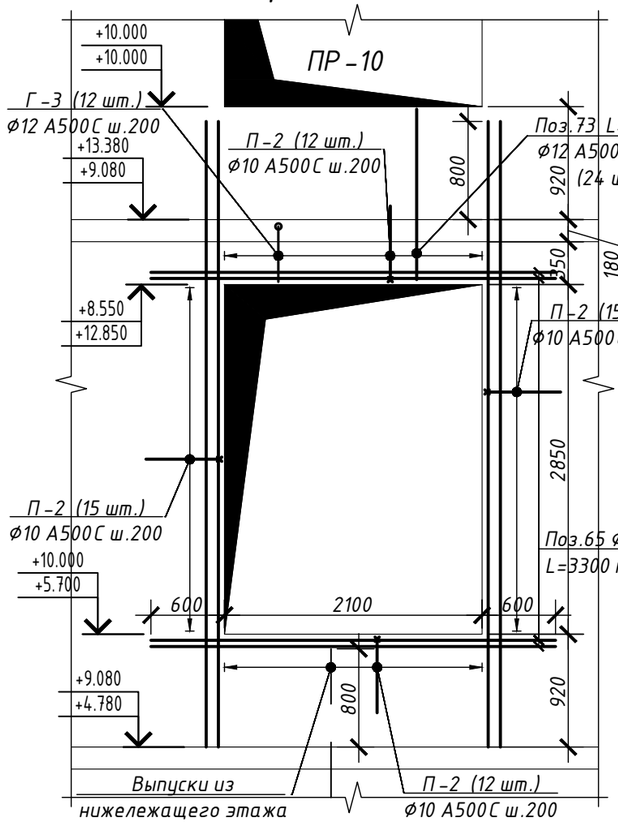

Армирование вдоль оконного проема ПР-11

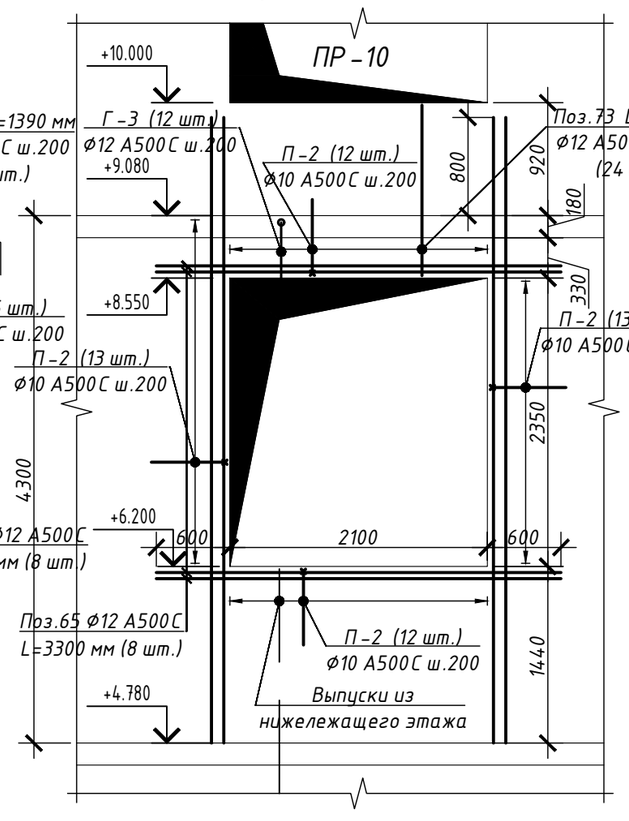

Армирование вдоль оконного проема ПР-12 (1 шт.)

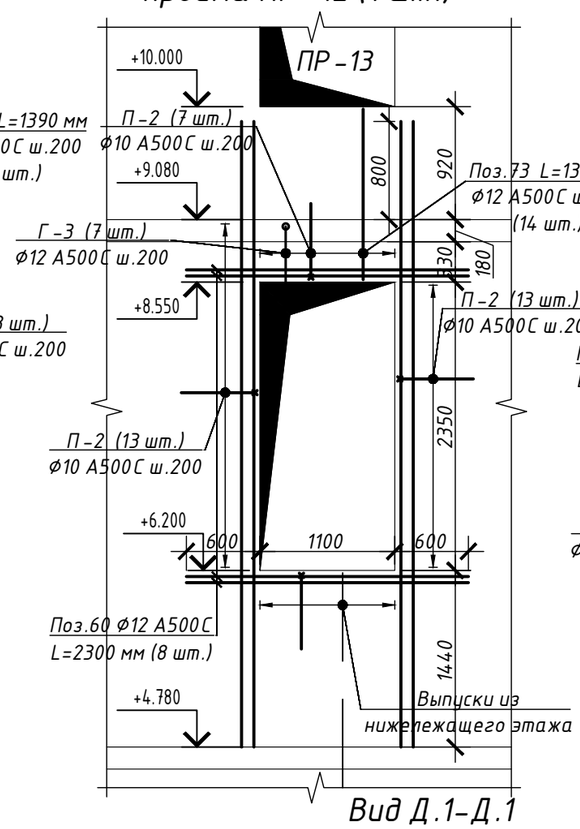

Армирование вдоль оконного проема ПР-13 (1 шт.)

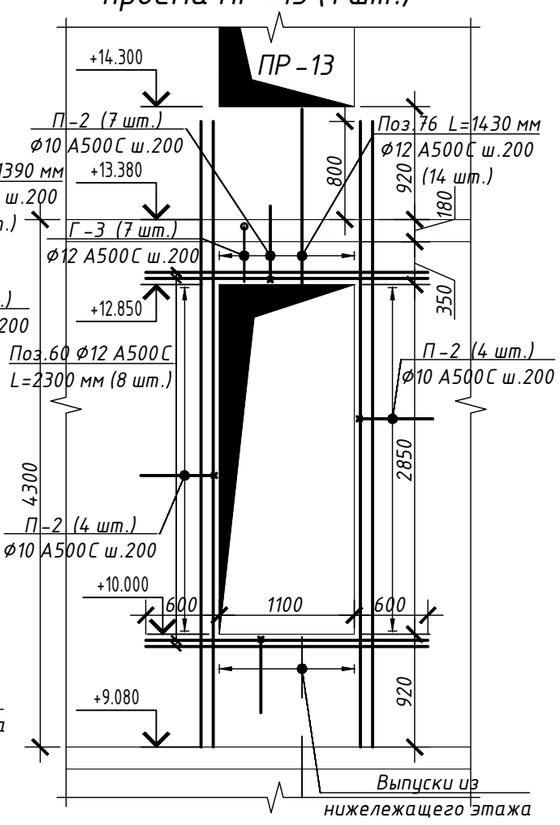

Вид Д.1-Д.1

Армирование вдоль проема ПР-9 в осях 5-7/Г (1 шт.)

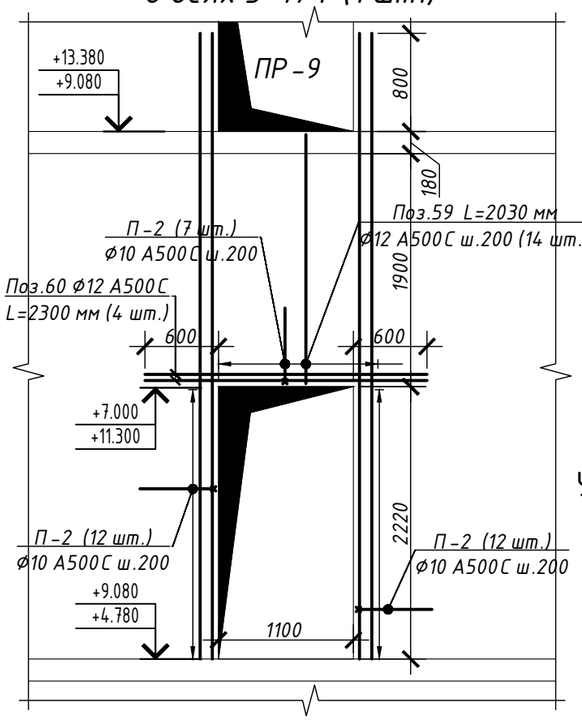

Армирование вдоль проема ПР-9 в осях 5-6/В-Г (1шт.)

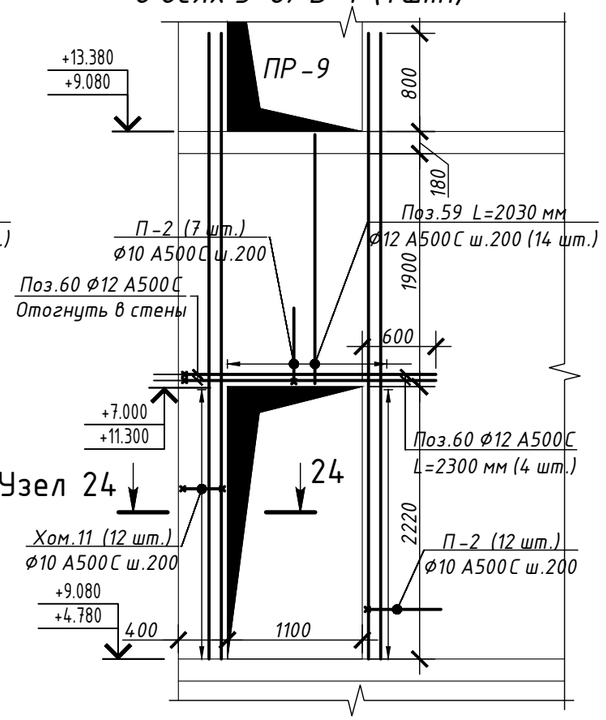

Схема армирования перемычки в осях 5-6/Б-В

Размеры 2950х200х500(h) мм

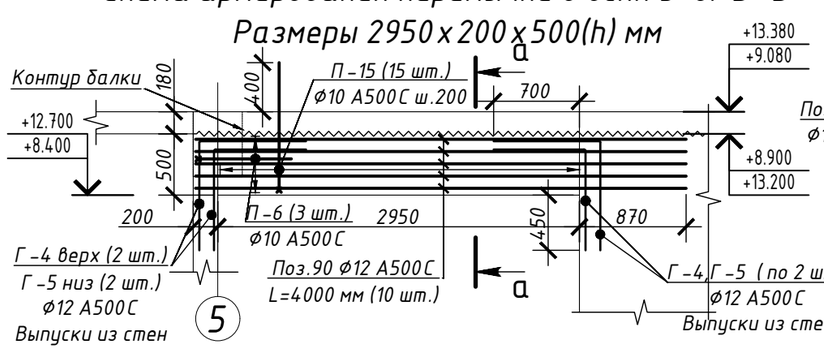

а-а

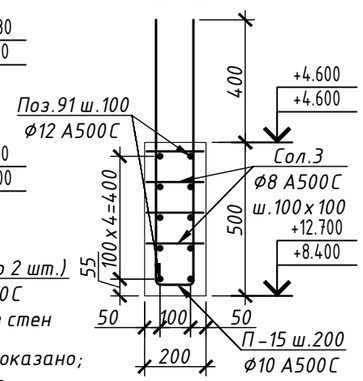

1. Вертикальное армирование стен t=200 мм - поз.50 Ø12 А500С условно не показано;
2. Горизонтальное армирование стен - поз.12 Ø12 А500С условно не показано;
3. Защитные слои для стен t=200 мм - 50 мм, если не указано иное;
4. Ведомость расхода арматуры и ведомость гнутых элементов на стены см. л. 47.1-47.4.

						БС66-КЖ1
						Санкт-Петербург, Большой Сампсониевский пр., 66, лит. И
Изм.	Кол.уч.	Лист	№ док.	Подп.	Дата	
Разраб.						Бизнес-центр "Густавъ Лесснеръ"
Пров.						
Н. контр.						Армирование вдоль проемов ПР-9...ПР-13. Вид Д-Д схема армирования перемычки
ГИП						

Стадия	Лист	Листов
Р	37	

ИП Богославцев Д.В.

ФОРМАТ А3

Согласовано

Взам. инв. №

Подп. и дата

Инв. № подл.

Обрамление Отв.ОВ2 на отм. +5,100

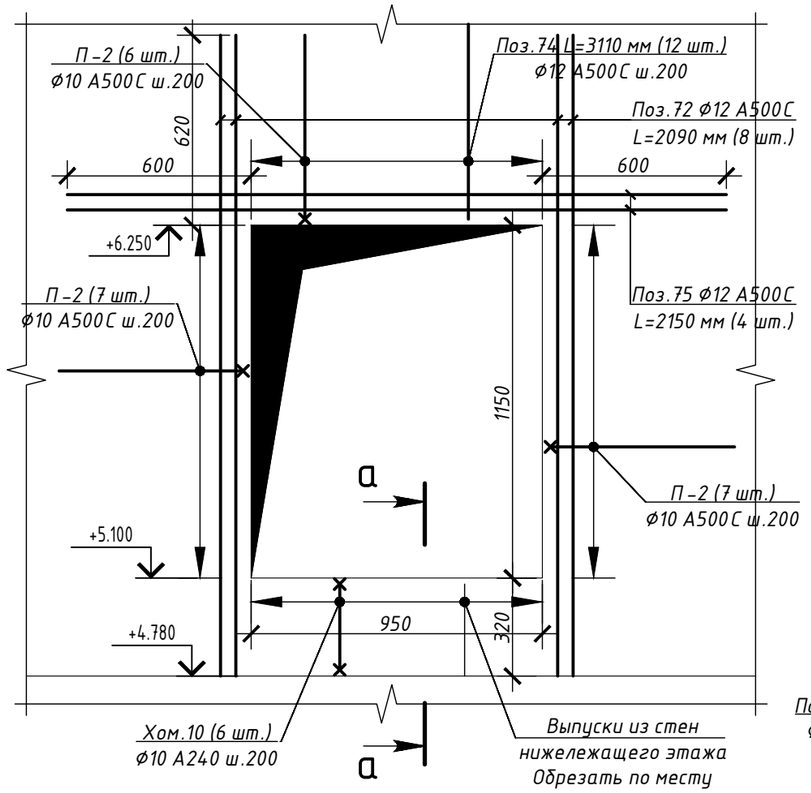

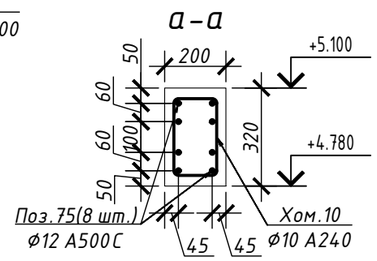

Обрамление Отв.ОВ2 на отм. +9,400

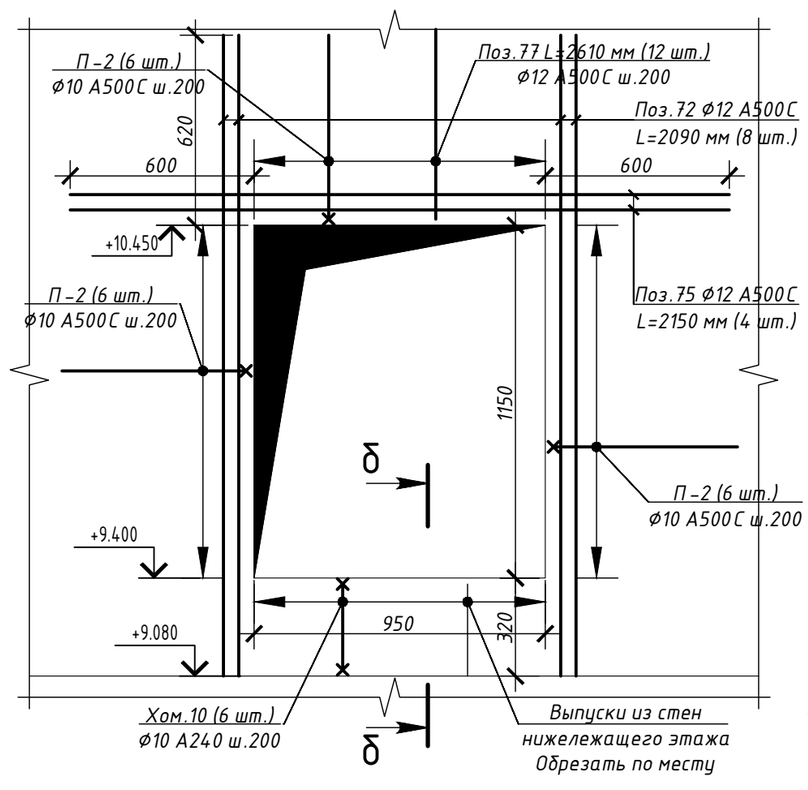

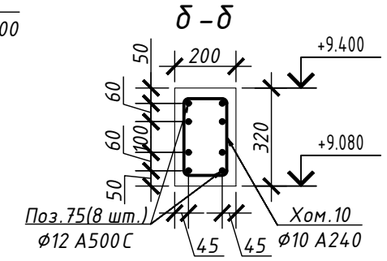

Разрез 1а-1а

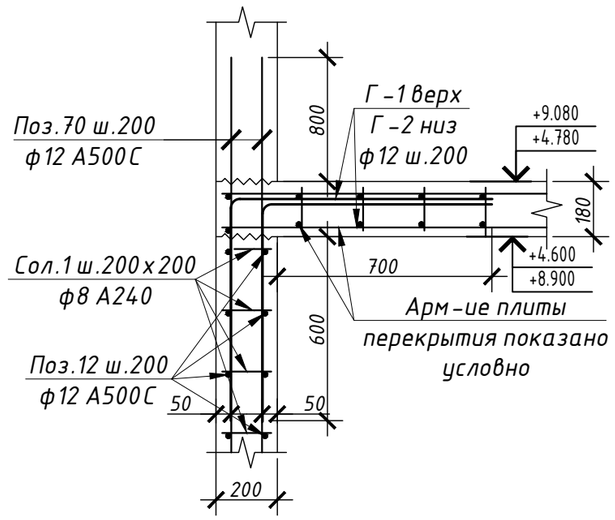

						БС66-КЖ1		
						Санкт-Петербург, Большой Сампсониевский пр., 66, лит. И		
Изм.	Кол.уч.	Лист	№ док.	Подп.	Дата			
Разраб.						Бизнес-центр "Густавъ Лесснеръ"	Стадия	Лист	Листов
Пров.							Р	38	
						Армирование вдоль отверстий ОВ2 на отм. +5,100 и +9,400	ИП Богославцев Д.В.		
Н. контр.									
ГИП									

Согласовано

Взам. инв. №

Подп. и дата

Инв. № подл.

ФОРМАТ А3

Схема армирования стен и колонн выше отм. +13.380

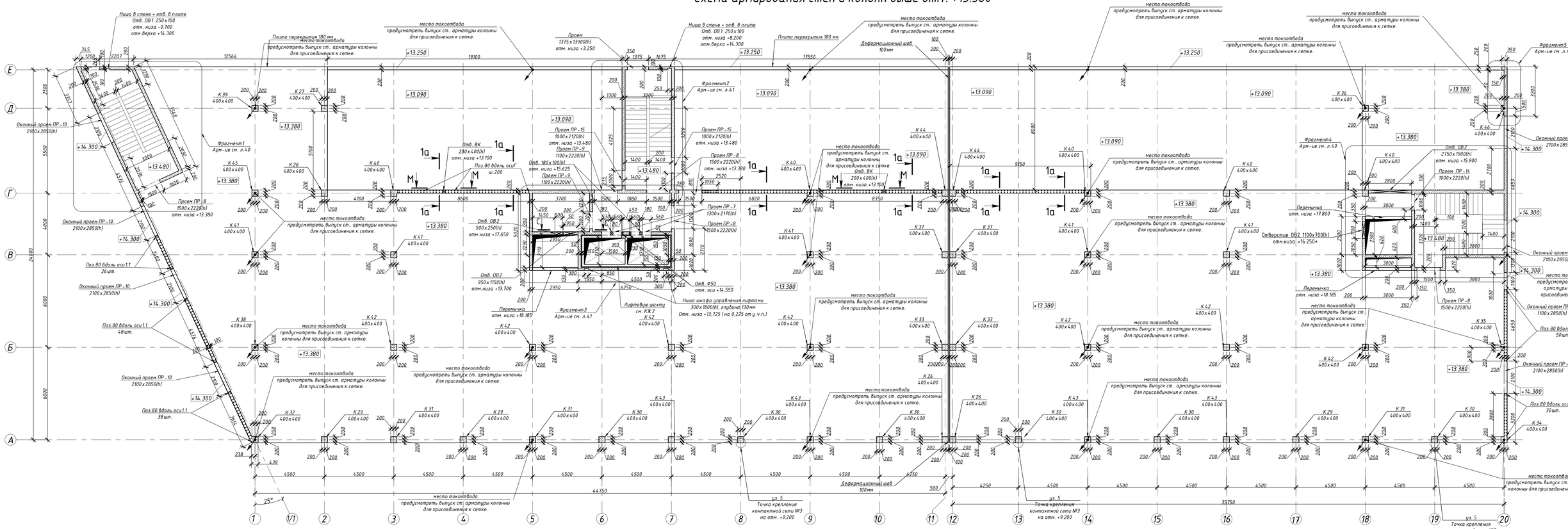

С – С

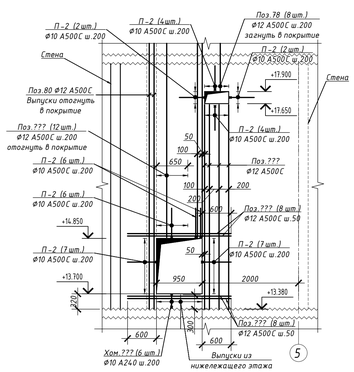

Разрез 1а – 1а

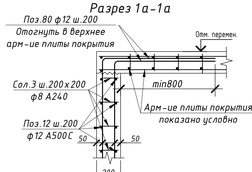

Вид М – М
Обрамление Отв.ВК на отм. +13,100



1. Вертикальное армирование стен t=200 мм – поз.80 Ф12 А500С;
2. Фрагменты 1–5 армирования стен см. л. 40–41.
3. Схема армирования вдоль проемов см. л. 42.
4. Армирование стен допускается выполнять в виде сварных каркасов, изготавливаемых в заводских условиях с соблюдением проектных защитных слоев.

								БС66-КЖ1	
								Санкт-Петербург, Большой Сампсониевский пр., 66, лит. И	
Изм.	Кол.уч.	Лист	№ док.	Подп.	Дата			Бизнес-центр "Густавъ Лесснеръ"	Стадия: Р; Лист: 39; Листов:
Разраб.									
Пров.									
Н. контр.								Схема армирования стен и колонн выше отм. +13.380	ИП Богославцев Д.В.
ГИП									

Согласовано

Взам. инв. №

Подп. и дата

Инв. № подл.

ФОРМАТ 1070х594

Фрагмент 1. Армирование стен в/ о 1.1/ Г –Е

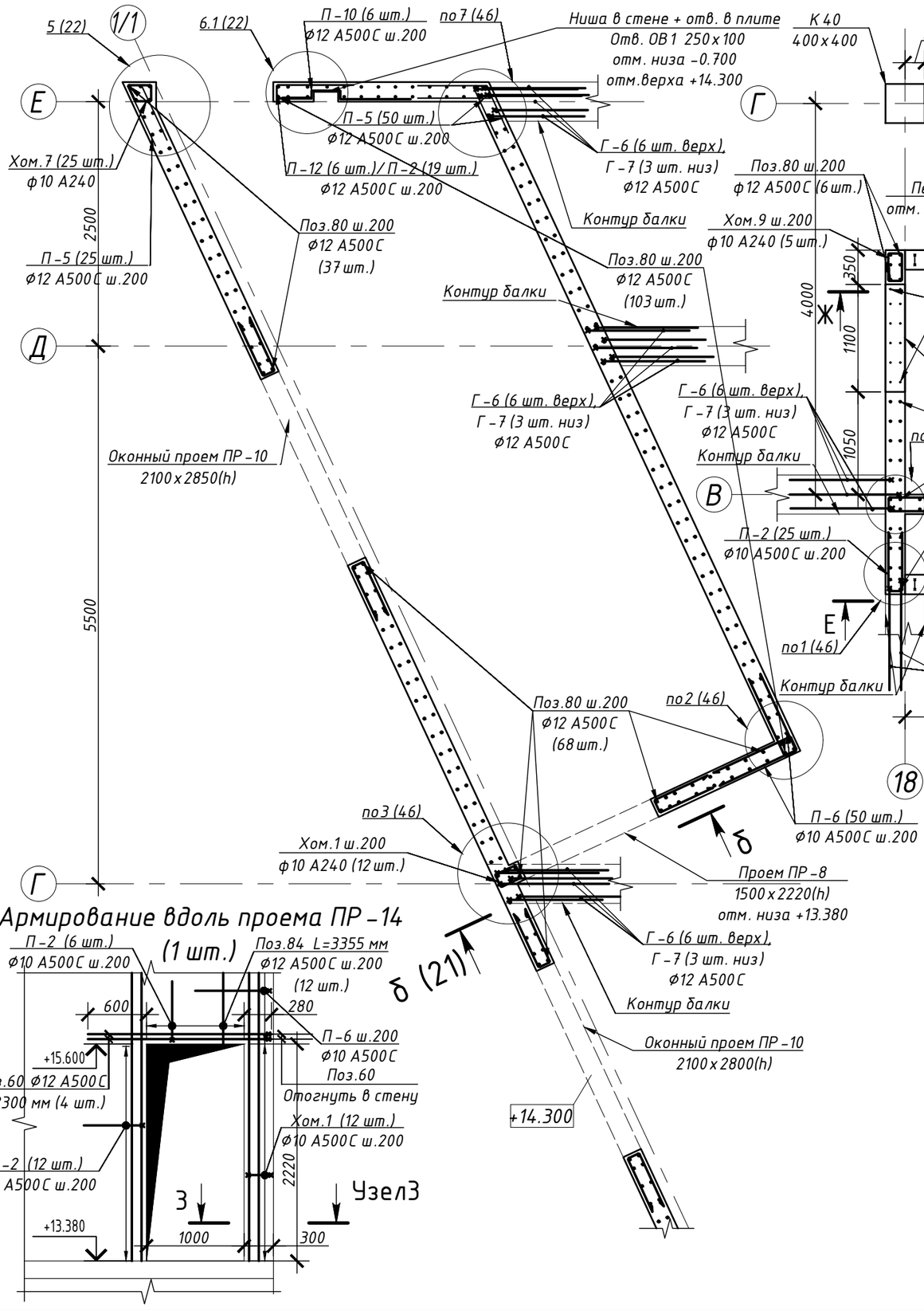

Армирование вдоль проема ПР –14

Фрагмент 4. Армирование стен в/ о 18–20/ В –Г

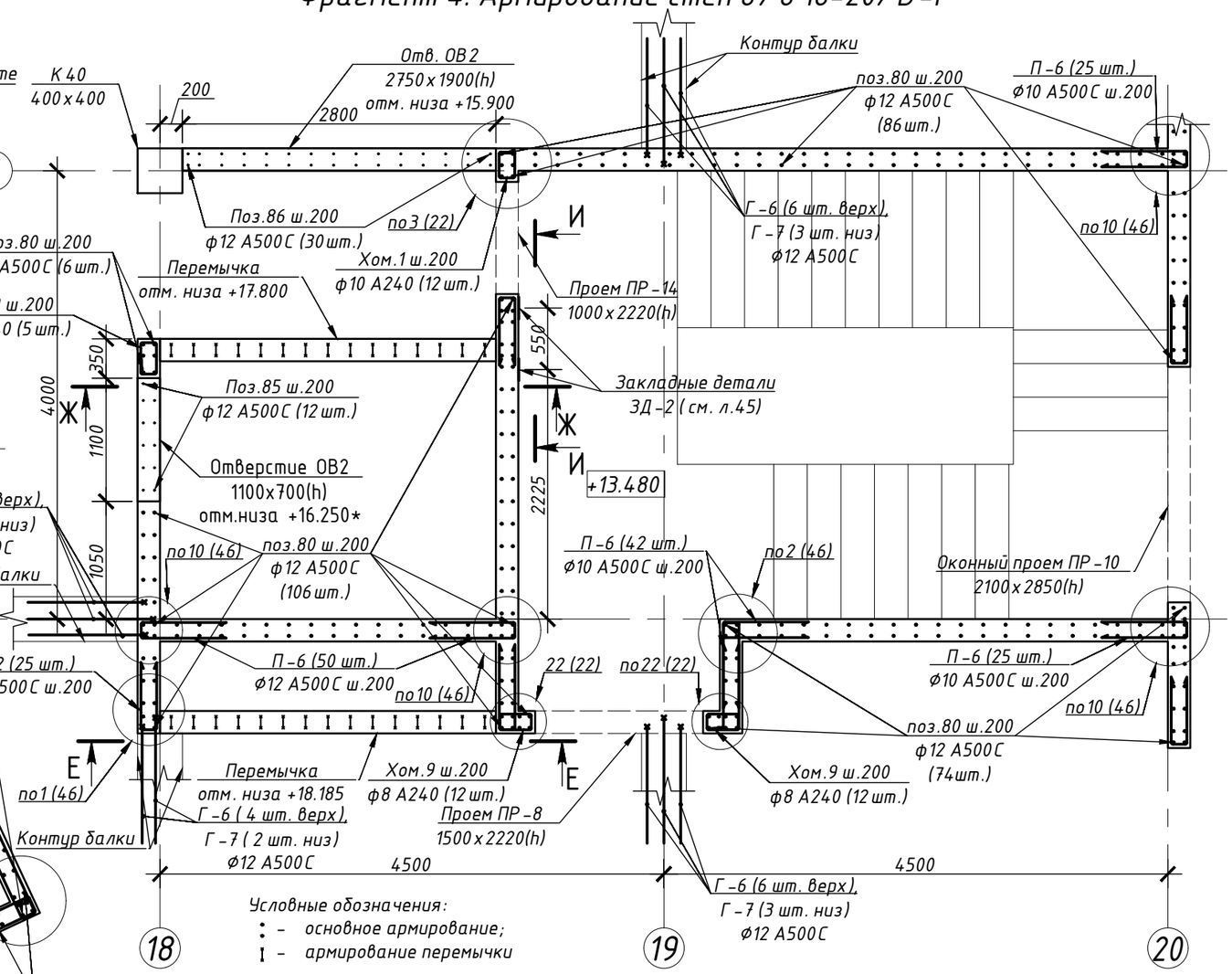

Условные обозначения:

⋮ – основное армирование;

⁞ – армирование перемычки

1. Вертикальное армирование стен толщиной 200 мм – поз.80 ф12 А500С ;
2. Выпуски рабочей арматуры отогнуть в плиту покрытия;
3. Обрамление Отв.ОВ2 на отм. +15,900 и +17,100 см. л.43;
4. Армирование вдоль дверных проемов ПР –8 см. л.42;
5. Горизонтальное армирование стен толщиной 200 мм – поз.12 ф12 А500С условно не показано;
6. Защитные слои для стен толщиной 200 мм – 50 мм, если не указано иное;
7. Поперечное армирование стен позиции сол.3 ставить с шагом 200 х 200 мм по всей площади стен;
8. Узлы армирования см. л. 46–47;
9. Виды Е –Е , Ж –Ж армирование перемычек см. л.43–44;
10. Вид И –И схема расположения ЗД –2 см. л.44;
11. Ведомость расхода арматуры и ведомость гнутых элементов на стены выше отм. +13,380 см. л. 47.1, 47.2 и 47.4.

						БС66-КЖ1		
						Санкт-Петербург, Большой Сампсониевский пр., 66, лит. И		
Изм.	Кол.уч.	Лист	№ док.	Подп.	Дата			
Разраб.						Бизнес-центр "Густавъ Лесснеръ"	Стадия	Лист	Листов
Пров.							Р	40	
						Фрагменты 1, 4. Армирование стен выше отм. +13,380 в/ о 1.1/ Г –Е , 6–7/ Г –Е	ИП Богославцев Д.В.	
Н. контр.								
ГИП								

Согласовано

Взам. инв. №

Подп. и дата

Инв. № подл.

ФОРМАТ А3

Фрагмент 2. Армирование стен в/о 6-7/Г-Е

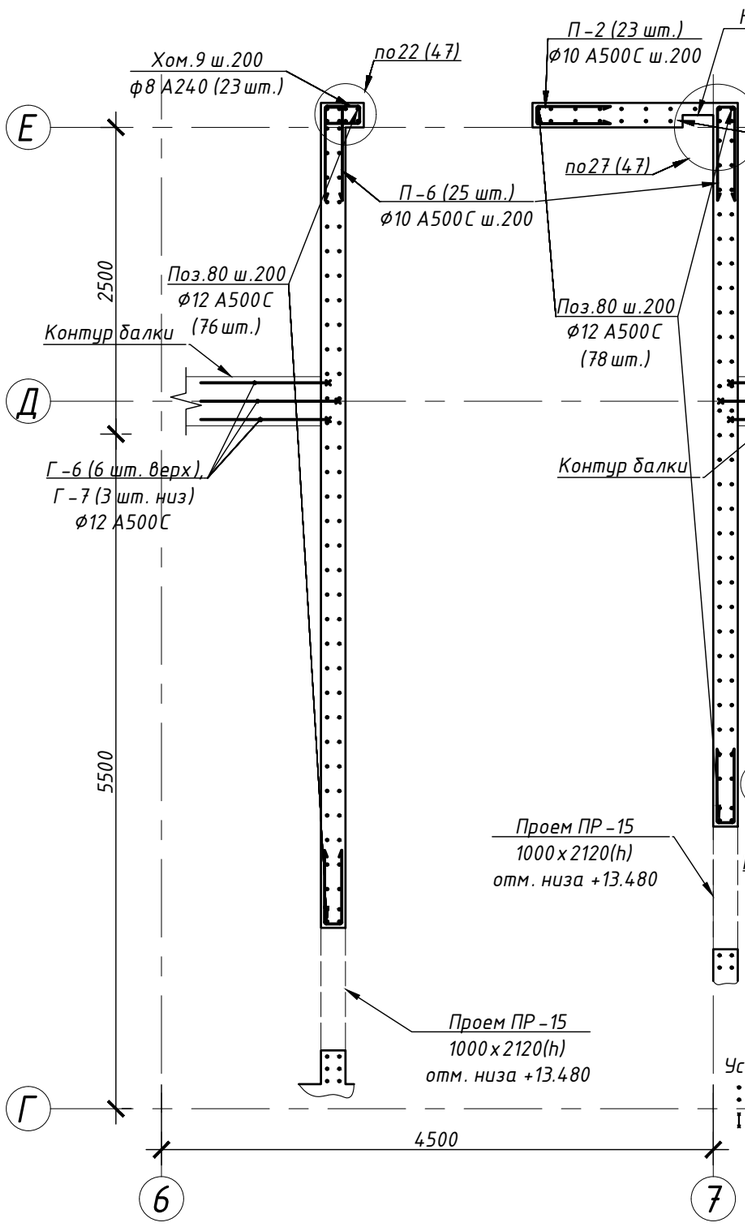

Фрагмент 3. Армирование стен в/о 5-7/В-Г

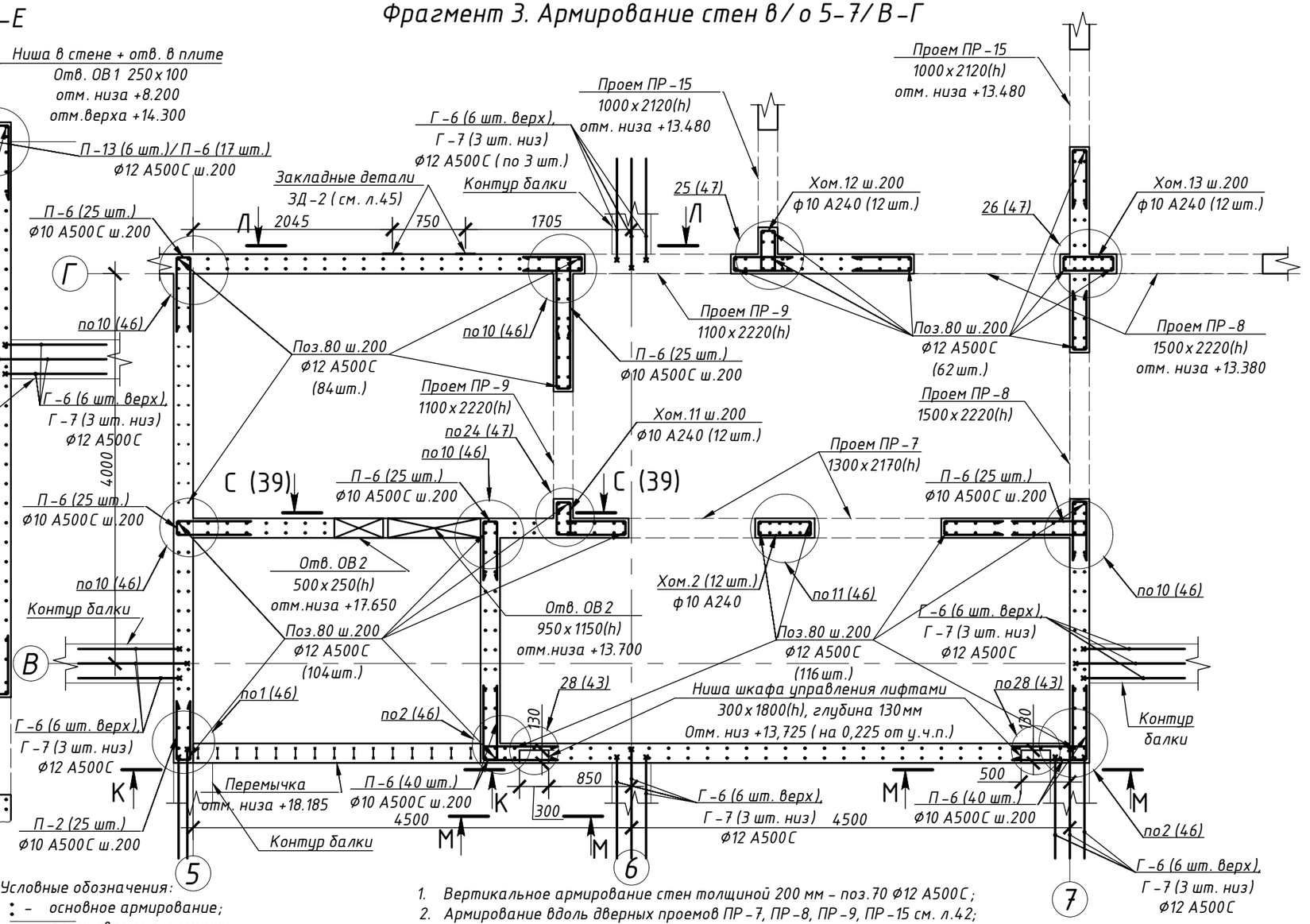

Условные обозначения:
- основное армирование;
- армирование перемычки

1. Вертикальное армирование стен толщиной 200 мм – поз.70 Ф12 А500С;
2. Армирование вдоль дверных проемов ПР-7, ПР-8, ПР-9, ПР-15 см. л.42;
3. Горизонтальное армирование стен толщиной 200 мм – поз.12 Ф12 А500С условно не показано;
4. Защитные слои для стен толщиной 200 мм – 50 мм, если не указано иное;
5. Поперечное армирование стен позиции сол.3 ставить с шагом 200х200 мм по всей площади стен;
6. Узлы армирования см. л. 46-47;
7. Вид К-К армирование перемычки см. л.44;
8. Вид Л-Л схема расположения ЗД-2 см. л. 44;
9. Вид М-М Ниша шкафа управления лифтами см. л.42; Узел арм-ия ниши №28 см. л.43;
10. Ведомость расхода арматуры и ведомость гнутых элементов на стены выше отм. +13,380 см. л. 41.7, 42.7 и 47.4.

Фрагмент 5. Армирование стен в/о 20/Е

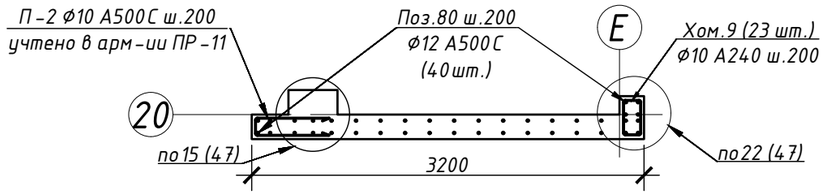

Фрагмент 6. Усиление по оси Г (справа от ПР-8)

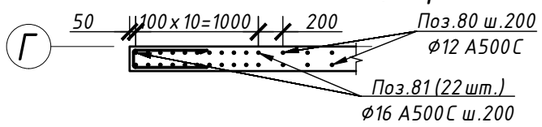

Ниша в стене

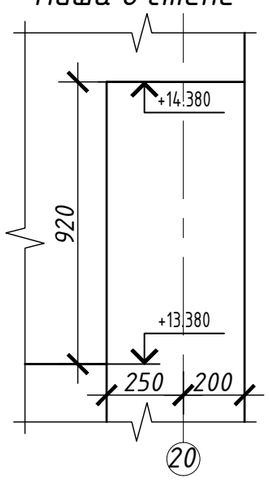

Изм.	Кол.уч.	Лист	№ док.	Подп.	Дата	БС66-КЖ1		
						Санкт-Петербург, Большой Сампсониевский пр., 66, лит. И		
Разраб.						Бизнес-центр "Густавъ Лесснеръ"	Стадия	Лист	Листов
Пров.							Р	41	
Н. контр.						Фрагменты 2, 3, 5, 6. Армирование стен выше отм. +13,380 в/о 5-7/Г-Е	ИП Богославцев Д.В.	
ГИП								

ФОРМАТ А3

Согласовано

Взам. инв. №

Подп. и дата

Инв. № подл.

Армирование вдоль проемов ПР-7

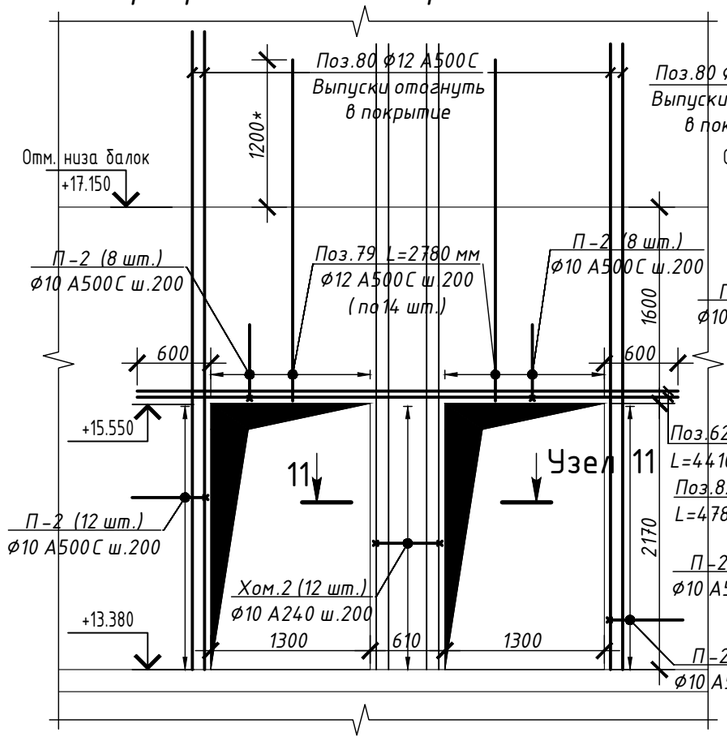

Армирование проемов ПР-8 вдоль оси Г (2 шт.)

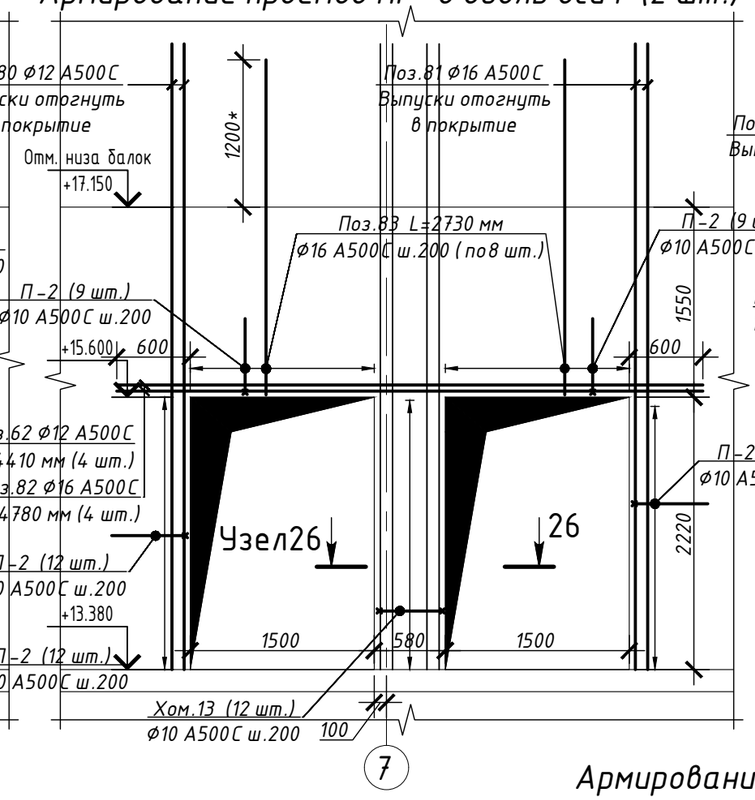

Армирование вдоль проема ПР-9 (2 шт.)

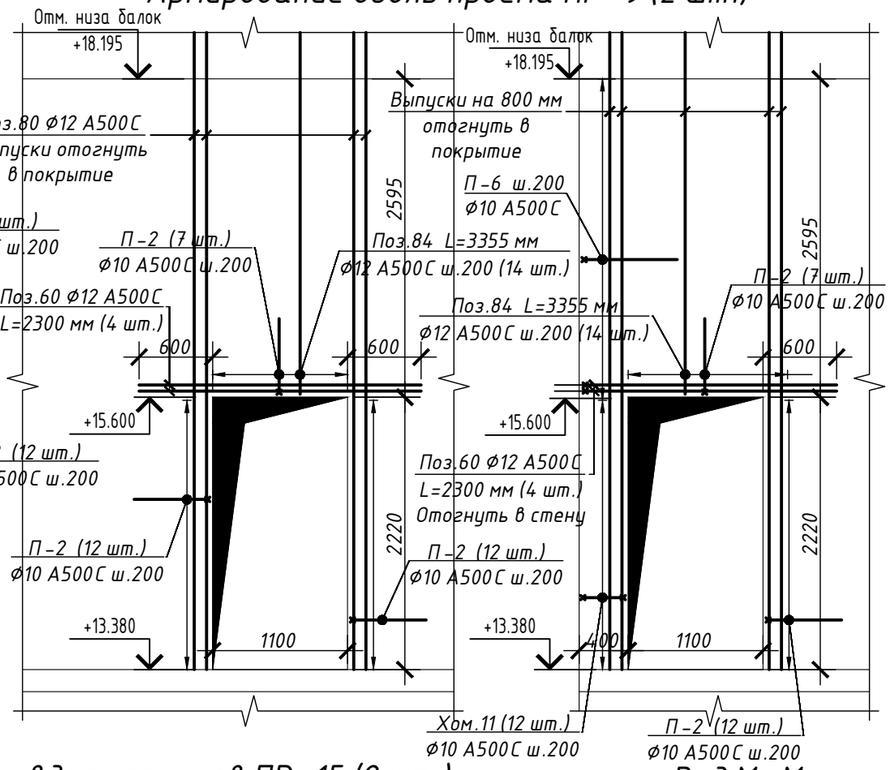

Армирование вдоль оконного проема ПР-10 (7 шт.)

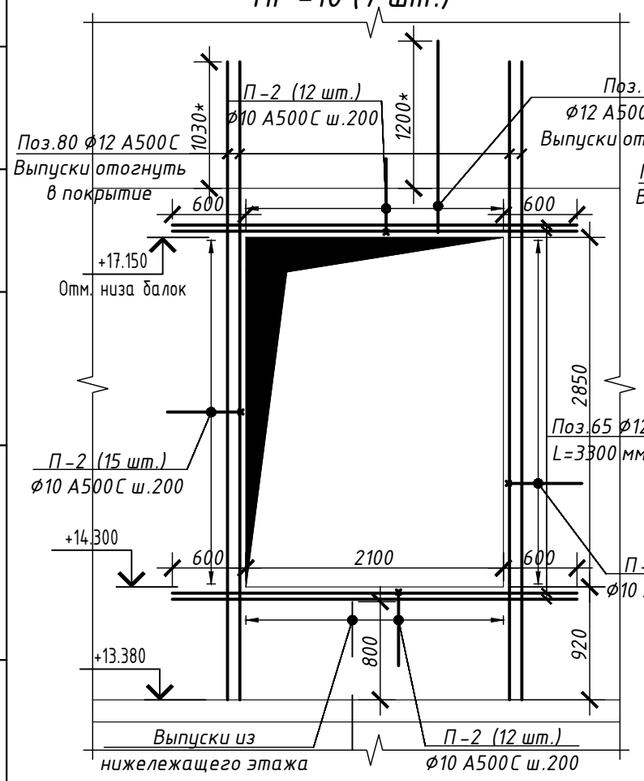

Армирование вдоль оконного проема ПР-13 (1 шт.)

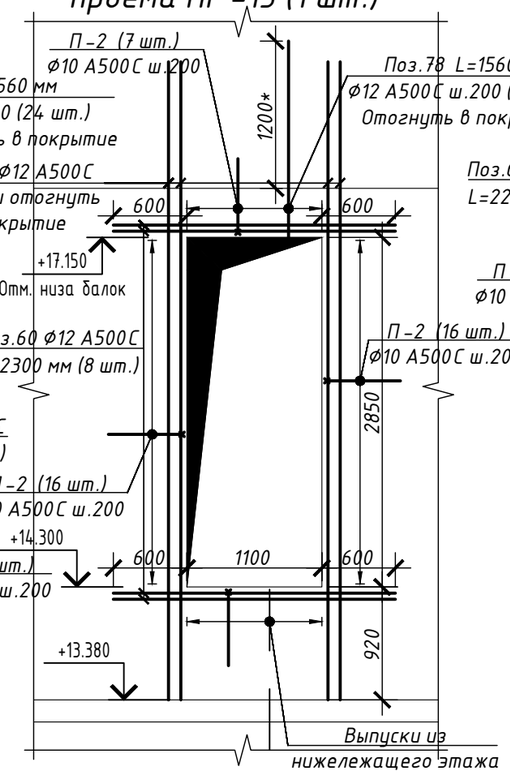

Армирование вдоль проемов ПР-15 (2 шт.)

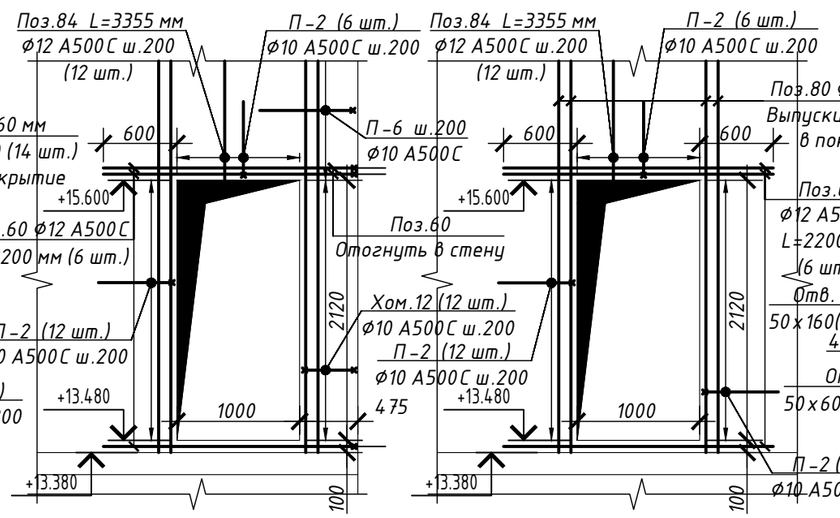

Вид М-М
Ниша шкафа управления лифтами (2 шт.)

Изм.	Кол.уч.	Лист	№ док.	Подп.	Дата	БС66-КЖ1		
						Санкт-Петербург, Большой Сампсониевский пр., 66, лит. И		
Разраб.						Бизнес-центр "Густавъ Лесснеръ"	Стадия	Лист	Листов
Пров.							Р	42	
Н. контр.						Армирование вдоль проемов ПР-7...ПР-10, ПР-13, ПР-15. Вид М-М	ИП Богославцев Д.В.	
ГИП								

Согласовано

Взам. инв. №

Подп. и дата

Инв. № подл.

ФОРМАТ А3

Обрамление Отв.ОВ2 в осях 18–19/Г

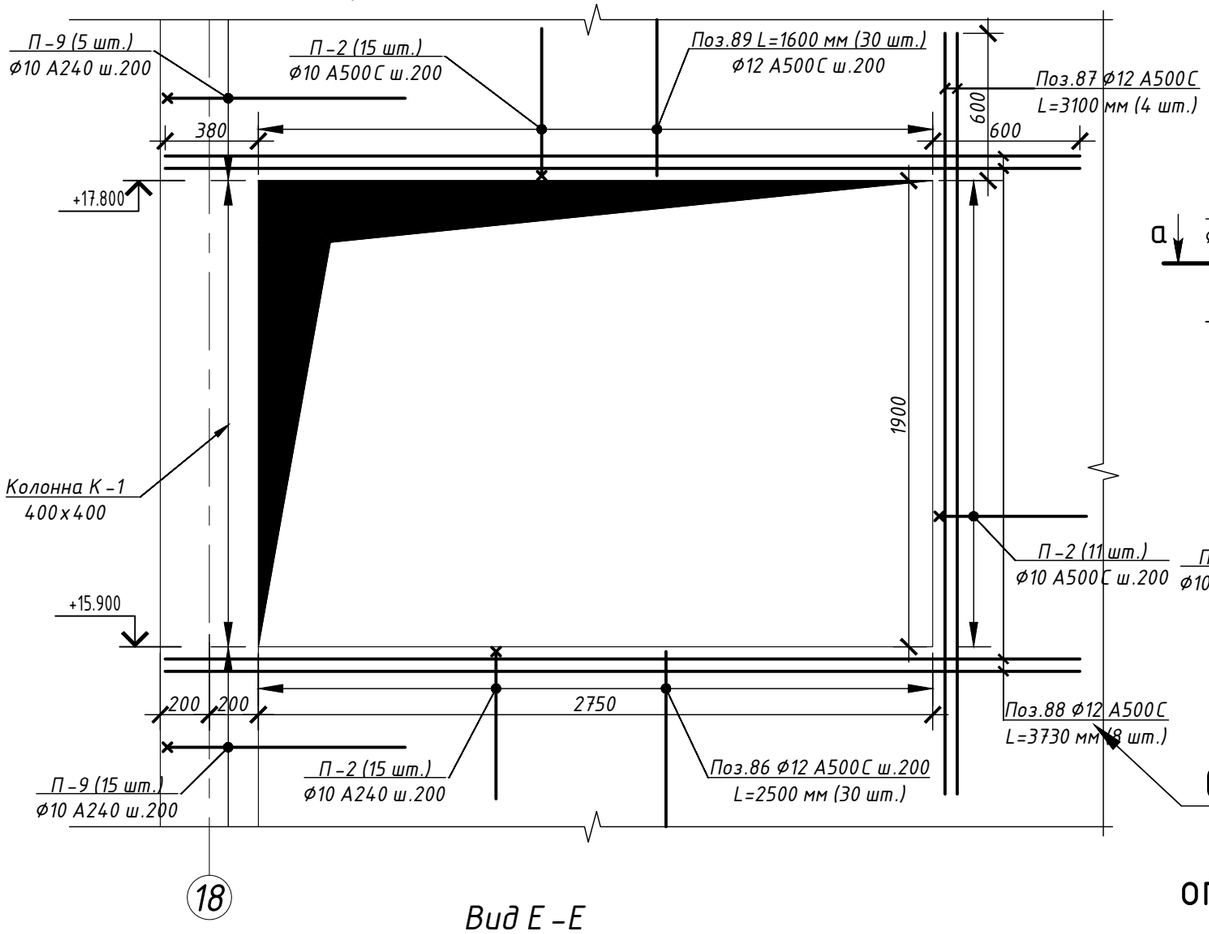

Обрамление Отв.ОВ2 в осях 18/В–Г

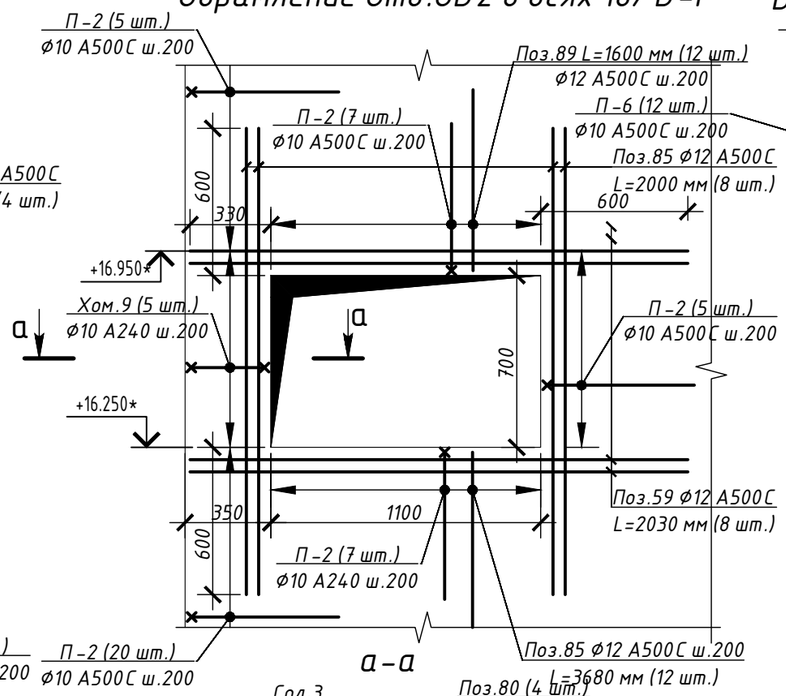

а–а

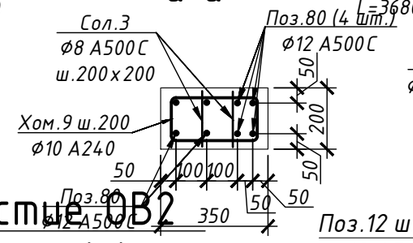

Вид М–М (Армирование)

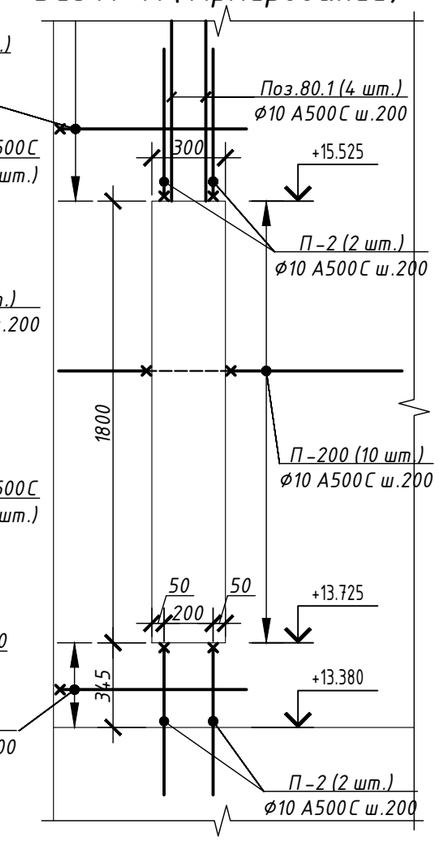

Отверстие ОВ2
1100х700(h)
отм.низа +16.250*

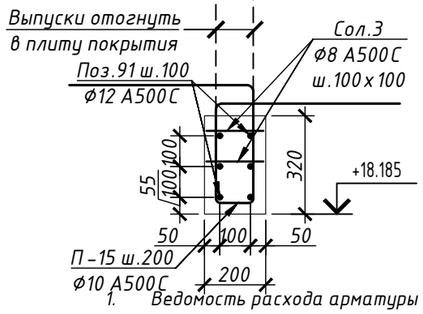

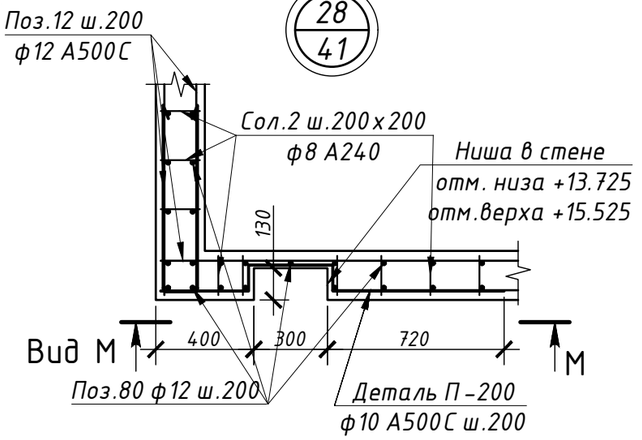

Вид Е–Е
Схема армирования перемычки L=3000 мм в осях 18–19/В–Г

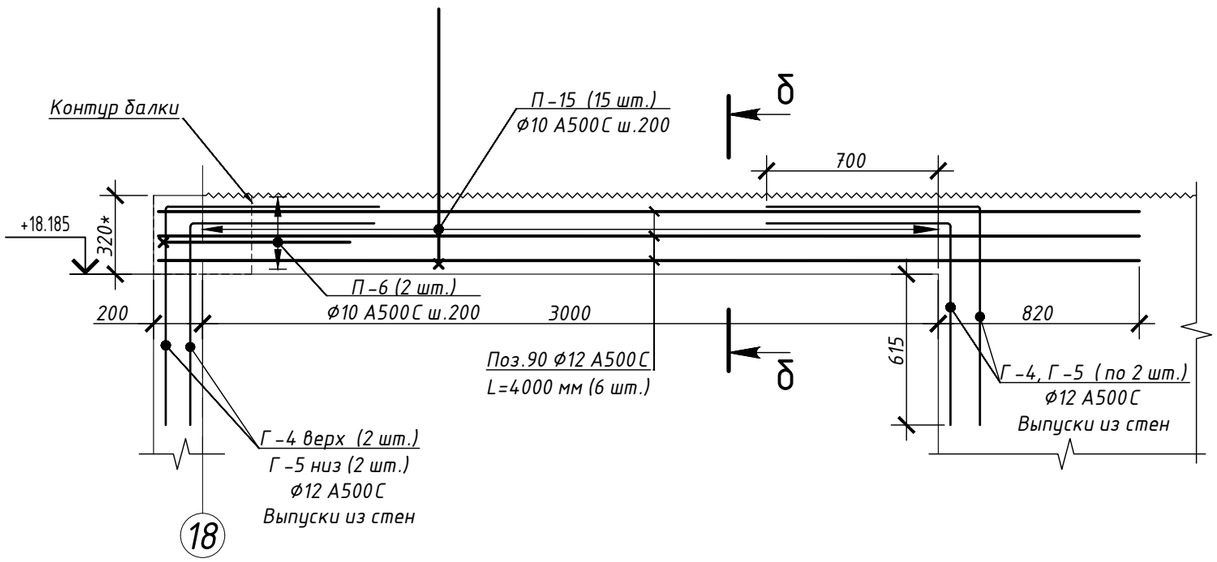

1. Ведомость расхода арматуры и ведомость гнутых элементов на стены и перемычки см. л. 41.7–47.4

Изм.	Кол.уч.	Лист	№ док.	Подп.	Дата	БС66-КЖ1			
						Санкт-Петербург, Большой Сампсониевский пр., 66, лит. И			
Разраб.						Бизнес-центр "Густавъ Лесснеръ"	Стадия	Лист	Листов
Пров.							Р	43	
Н. контр.						Армирование вдоль отверстий ОВ2 на отм. +15,900 и +17,100. Вид Е–Е армирование перемычки на отм. +18.185	ИП Богославцев Д.В.		
ГИП									

Согласовано

Взам. инв. №

Подп. и дата

Инв. № подл.

ФОРМАТ А3

Вид Ж–Ж

Схема армирования перемычки L=3000 мм в осях 18–19/В–Г

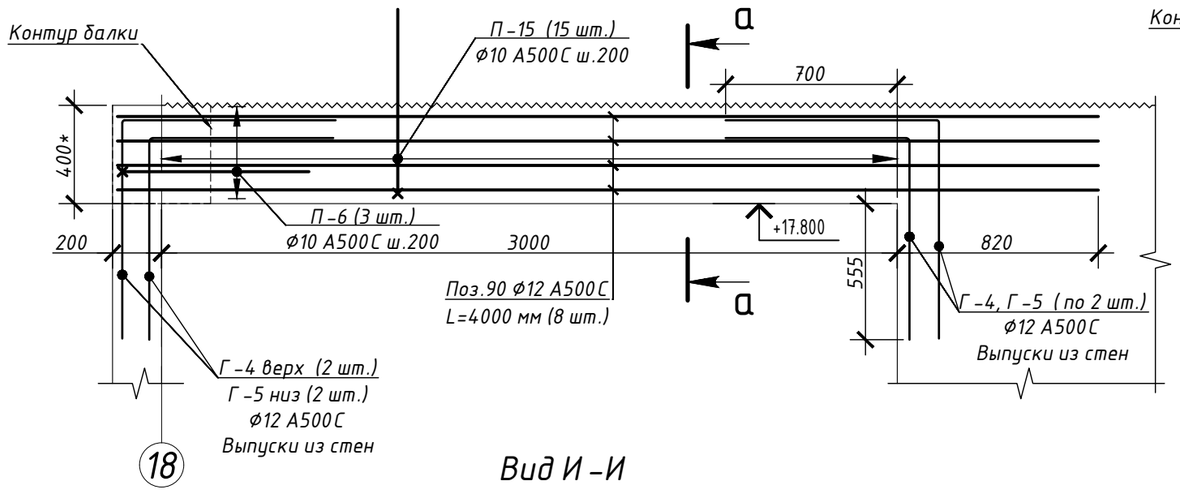

Вид К–К

Схема армирования перемычки L=2950 мм в осях 5–6/В–Г

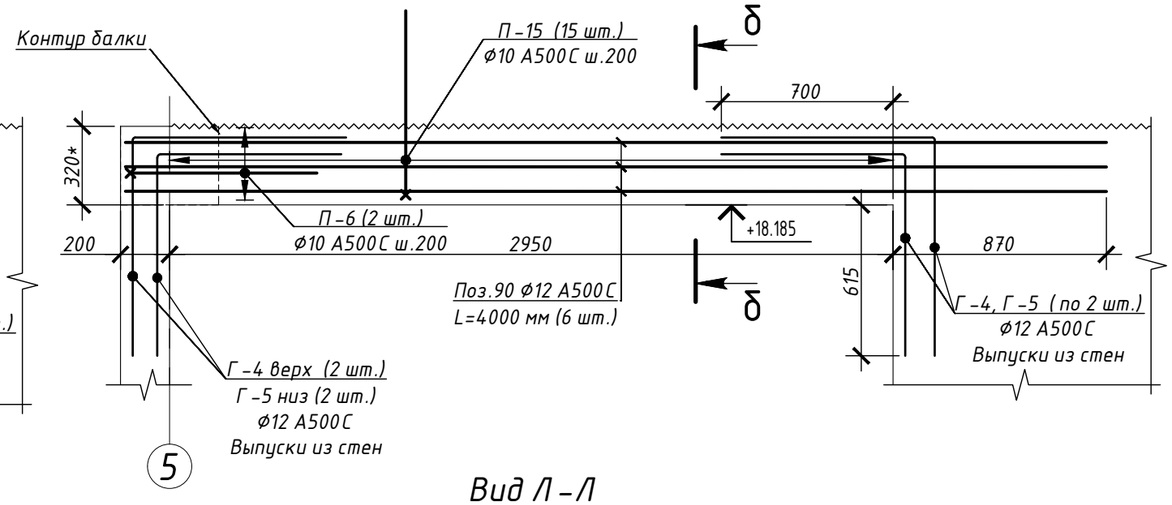

Вид И–И

Схема расположения закладных деталей ЗД–2 в осях 18–19/В–Г

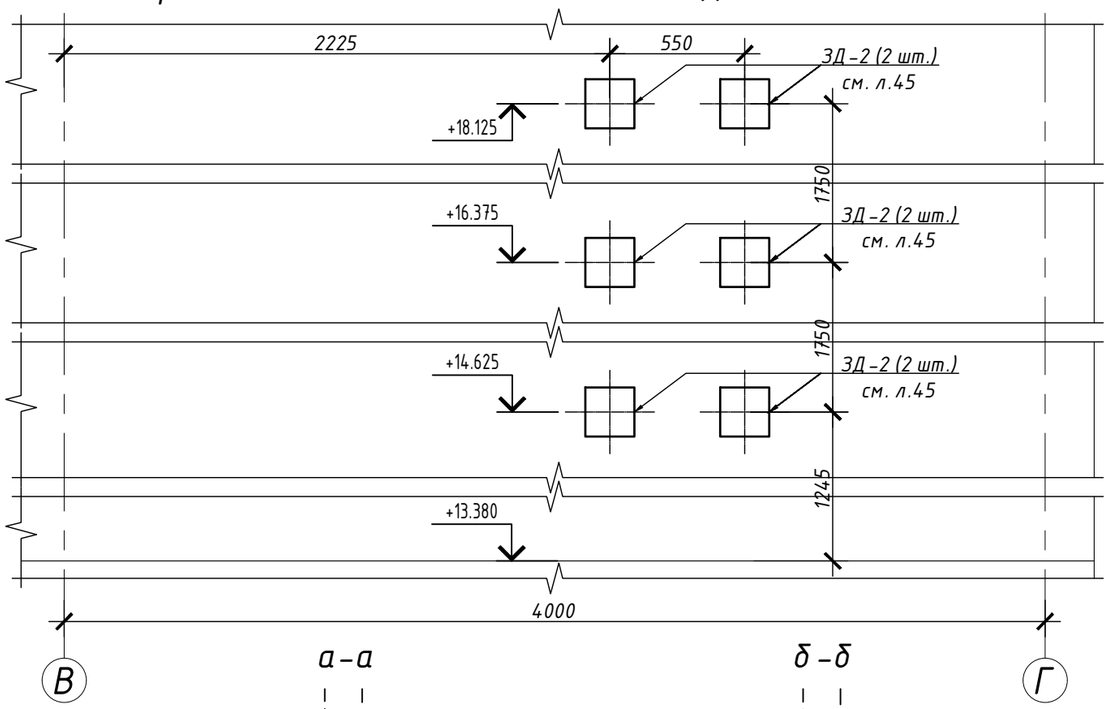

Вид Л–Л

Схема расположения закладных деталей ЗД–2 в осях 5–6/Г

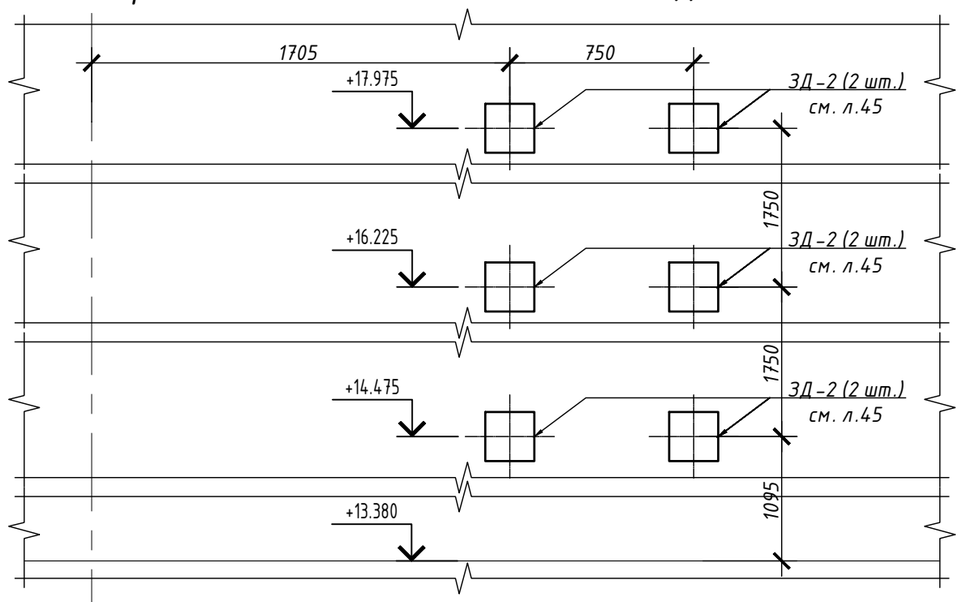

а–а

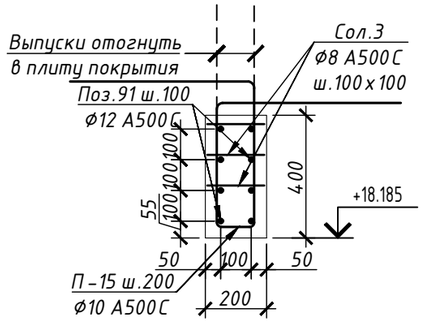

б–б

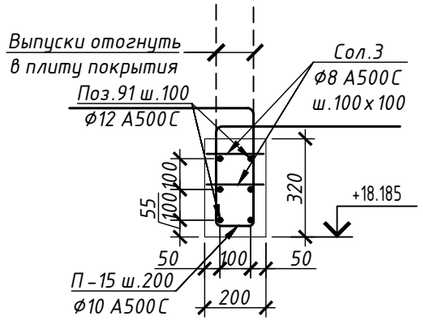

1. Ведомость расхода арматуры и ведомость гнутых элементов на стены и перемычки см. л. 41.7–47.4

Изм.	Кол.уч.	Лист	№ док.	Подп.	Дата	БС66-КЖ1			
						Санкт-Петербург, Большой Сампсониевский пр., 66, лит. И			
Разраб.						Бизнес-центр "Густавъ Лесснеръ"	Стадия	Лист	Листов
Пров.							Р	44	
Н. контр.						Виды Ж-Ж, К-К арм-ие перемычек в осях 18-19/В-Г и 5-6/В-Г на отм. +17,800 и +18,185. Виды И-И, Л-Л схема расположения ЗД-2	ИП Богославцев Д.В.		
ГИП									

Согласовано

Взам. инв. №

Подп. и дата

Инв. № подл.

ФОРМАТ А3

Закладная деталь ЗД-1, 15 шт.

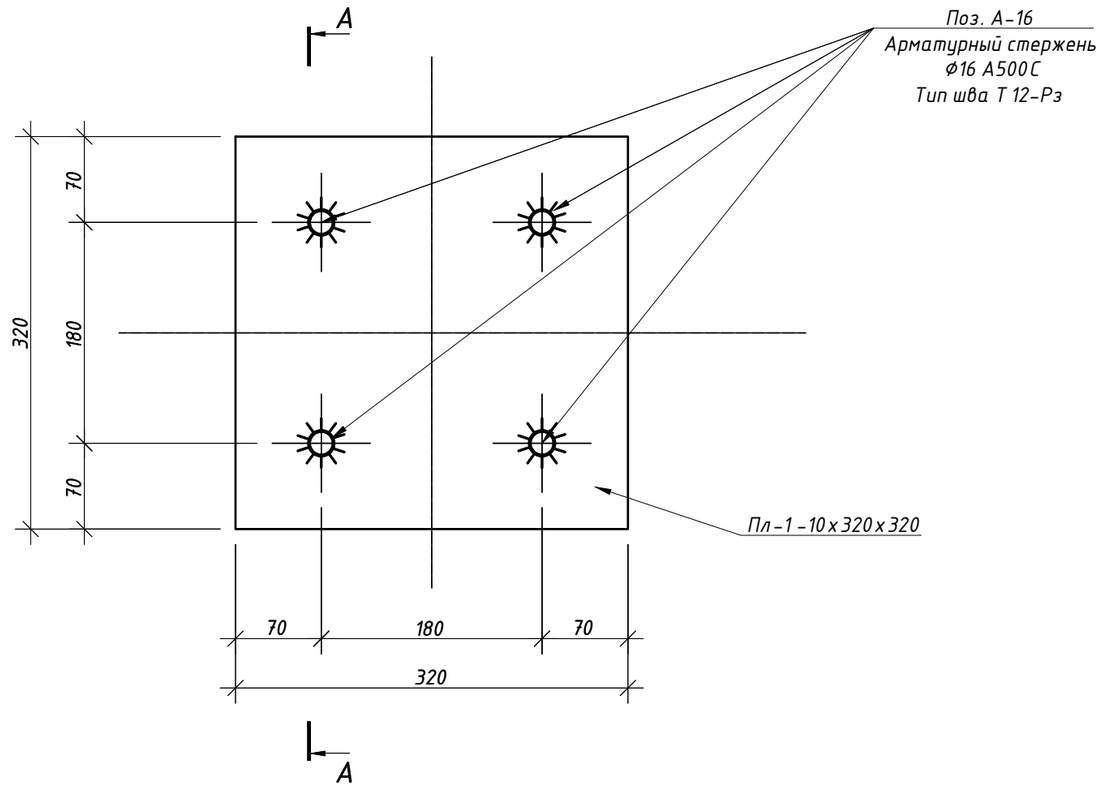

А-А

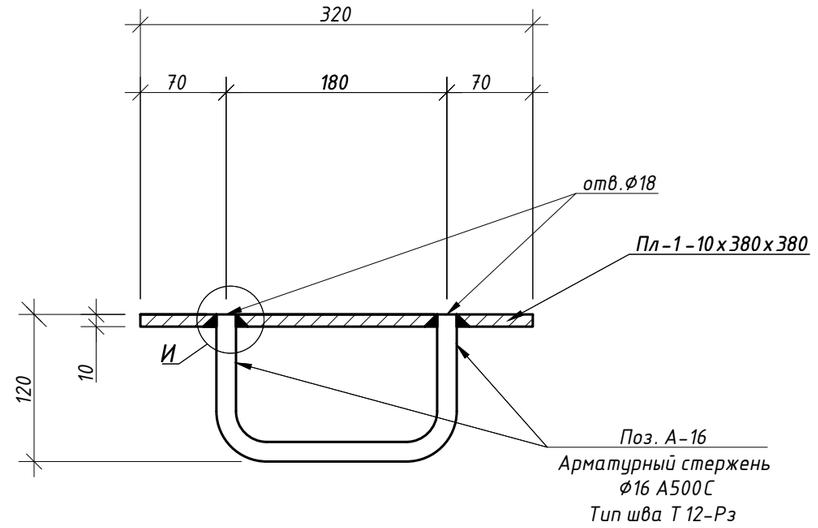

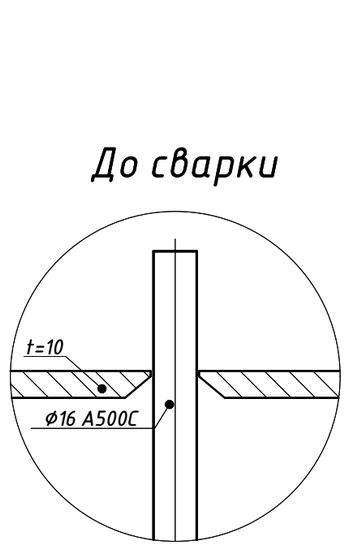

До сварки

После сварки

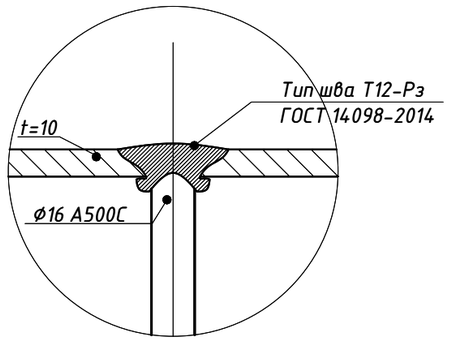

Спецификация закладных ЗД-1

Поз.	Обозначение	Наименование		Кол.	Масса, кг	
					1 шт.	15 шт.
ЗД-1				15		
Пл-1	ГОСТ 19903-2015	320х320(L)	t=10мм	1	8,1	121
А-16	ГОСТ 34028-2016	Ø16 А500С	l=380мм	2	1,2	18
Итого на 15 шт. ЗД-1:						**139**

1. Схему расположения ЗД-1 (15 шт.) см. л.15.1.

Изм.	Кол.уч.	Лист	№ док.	Подп.	Дата	БС66-КЖ1			
						Санкт-Петербург, Большой Сампсониевский пр., 66, лит. И			
Разраб.						Бизнес-центр "Густавъ Лесснеръ"	Стадия	Лист	Листов
Пров.							Р	45.1	
Н. контр.						33ДД--11	ИП Богославцев Д.В.		
ГИП									

Согласовано

Взам. инв. №

Подп. и дата

Инв. № подл.

ФОРМАТ А3

Закладная деталь ЗД-2 (327 шт.)

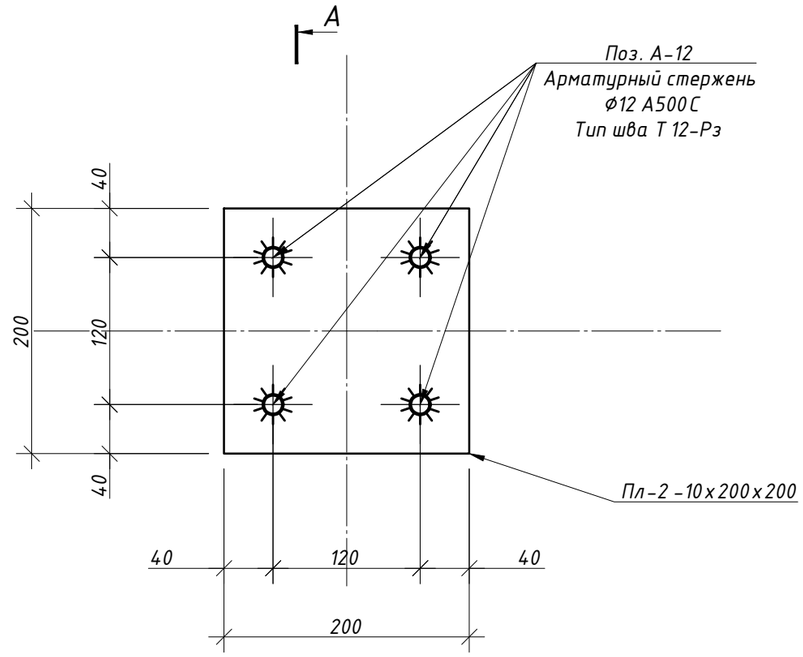

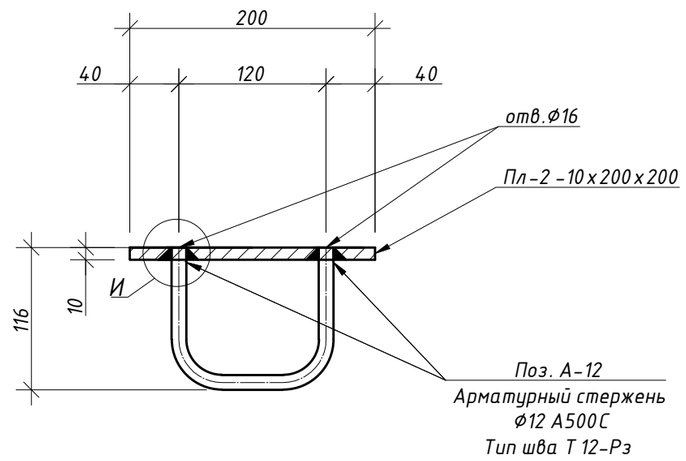

А-А



До сварки

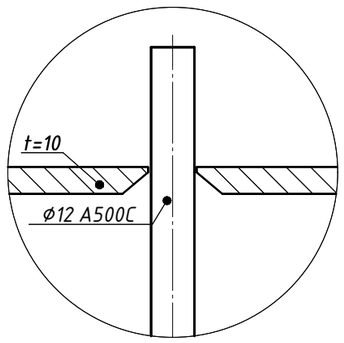

После сварки

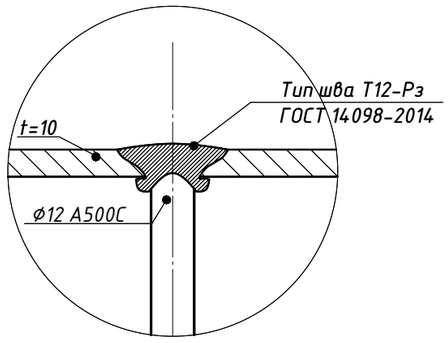

Спецификация закладных ЗД-2

Поз.	Обозначение	Наименование		Кол.	Масса, кг	
					1 шт.	327 шт.
ЗД-2				327		
Пл-1	ГОСТ 19903-2015	200х200(L)	t=10мм	1	3,2	1033
А-12	ГОСТ 34028-2016	ø12 А500С	l=310мм	2	0,6	186
				Итого на 327 шт. ЗД-2:		**1219**

1. Схему расположения ЗД-2 в плите покрытия см. л. 15.2 (6+6+8=20 шт);
2. Схему расположения ЗД-2 в стенах выше отм. +13.380 см. виды И-И (6 шт.), Л-Л (6 шт.) на л. 44;
3. Схему расположения ЗД-2 под ограждение в парапетах выше отм. +17.175 (295 шт.) см. л. 156;
4. Итоговое количество ЗД-2 в проекте: 20+6+6+295 = 327 шт.

Изм.	Кол.уч.	Лист	№ док.	Подп.	Дата	БС66-КЖ1			
						Санкт-Петербург, Большой Сампсониевский пр., 66, лит. И			
Разраб.						Бизнес-центр "Густавъ Лесснеръ"	Стадия	Лист	Листов
Пров.							Р	43.2	
Н. контр.						ЗД - 2	ИП Богославцев Д.В.		
ГИП									

Согласовано

Взам. инв. №

Подп. и дата

Инв. № подл.

Закладная деталь ЗД-3, 7 шт.

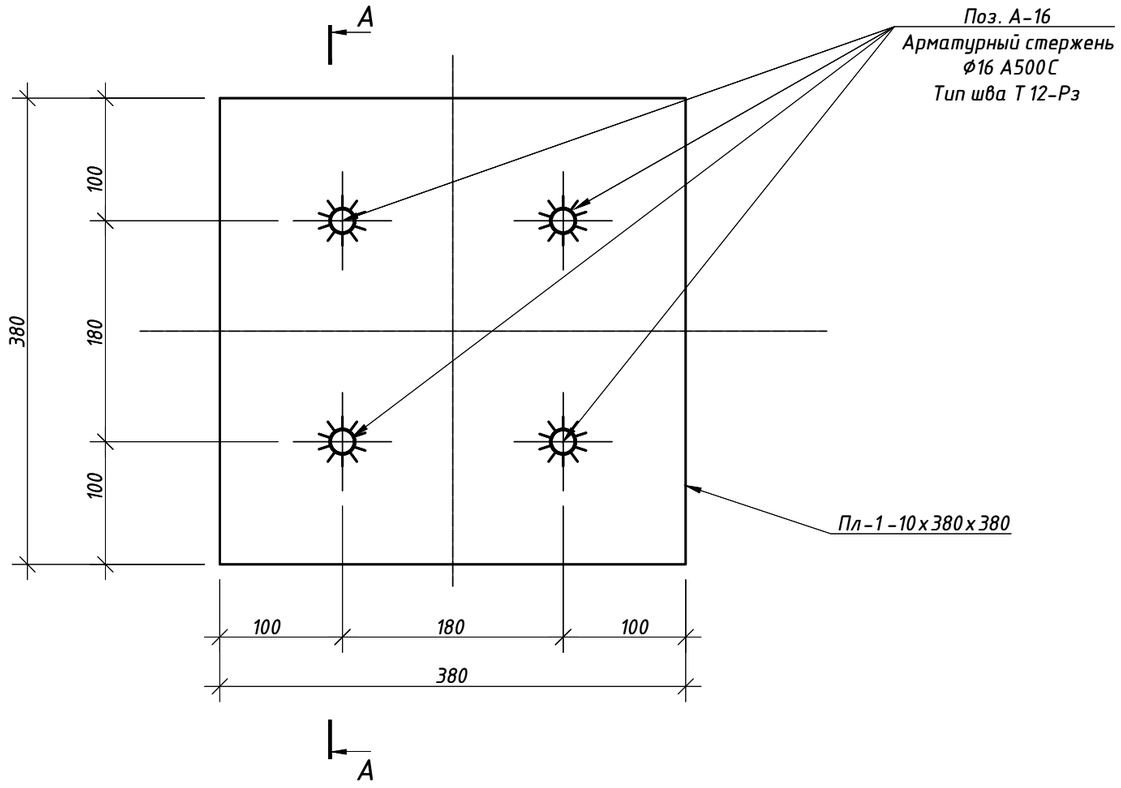

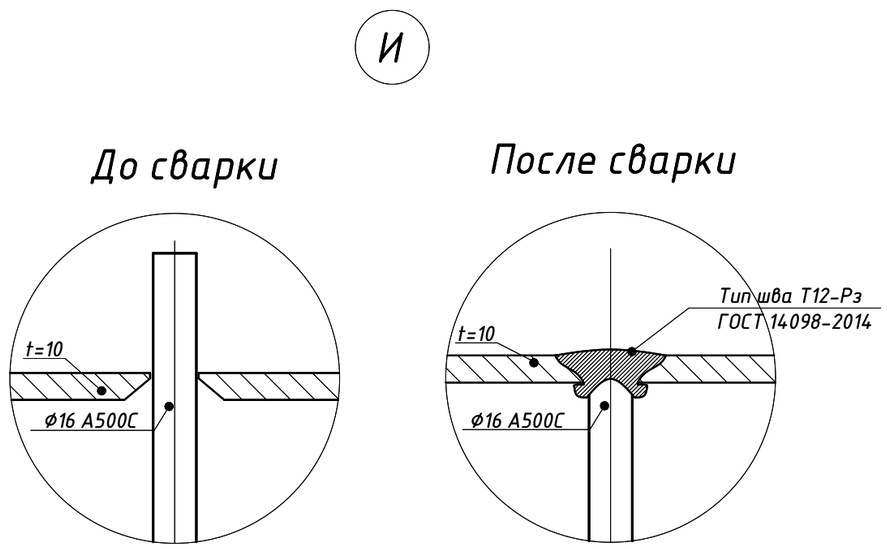

А-А

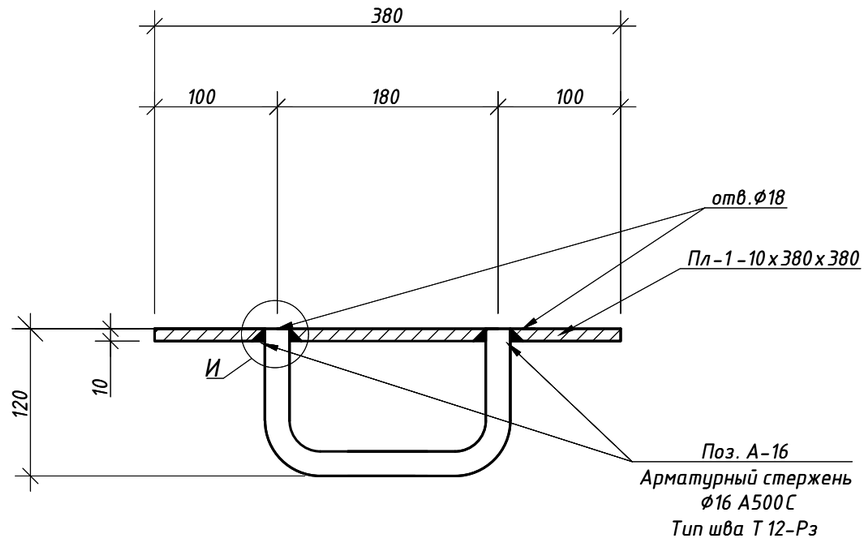

Спецификация закладных ЗД-3

Поз.	Обозначение	Наименование		Кол.	Масса, кг	
					1 шт.	7 шт.
ЗД-3				7		
Пл-1	ГОСТ 19903-2015	380х380(L)	t=10мм	1	8,1	57
А-16	ГОСТ 34028-2016	Ø16 А500С	l=400мм	2	1,3	9
Итого на 7 шт. ЗД-3:						**65**

1. Схему расположения ЗД-3 (7 шт.) см. л.12.

Изм.	Кол.уч.	Лист	№ док.	Подп.	Дата	БС66-КЖ1			
						Санкт-Петербург, Большой Сампсониевский пр., 66, лит. И			
Разраб.						Бизнес-центр "Густавъ Лесснеръ"	Стадия	Лист	Листов
Пров.							Р	45.3	
Н. контр.						ЗД-3	ИП Богославцев Д.В.		
ГИП									

Согласовано

Взам. инв. №

Подп. и дата

Инв. № подл.

ФОРМАТ А3

Схемы установки закладных деталей в арматурные каркасы конструкций

Схема установки ЗД-2 в стены

В разрезе

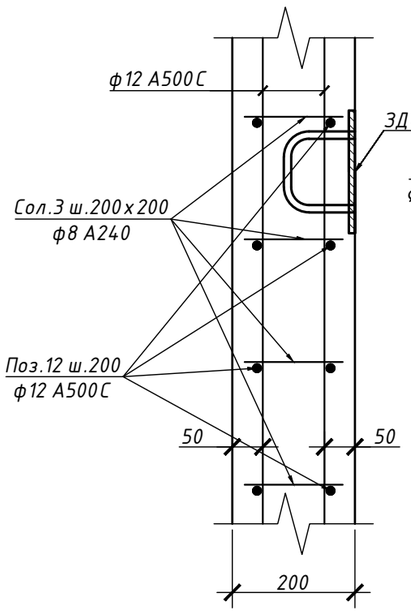

В плане

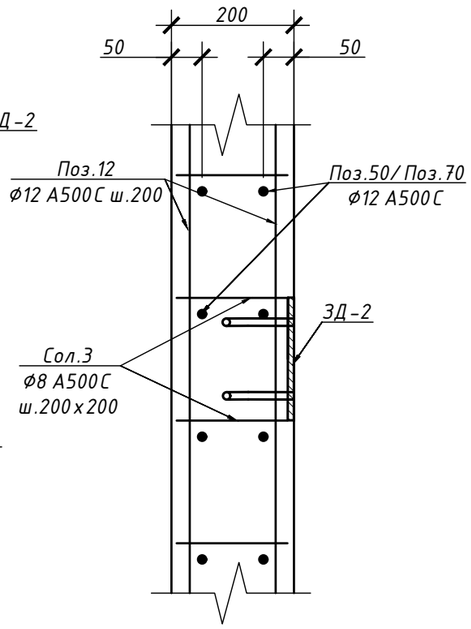

Схема установки ЗД-3 в балки

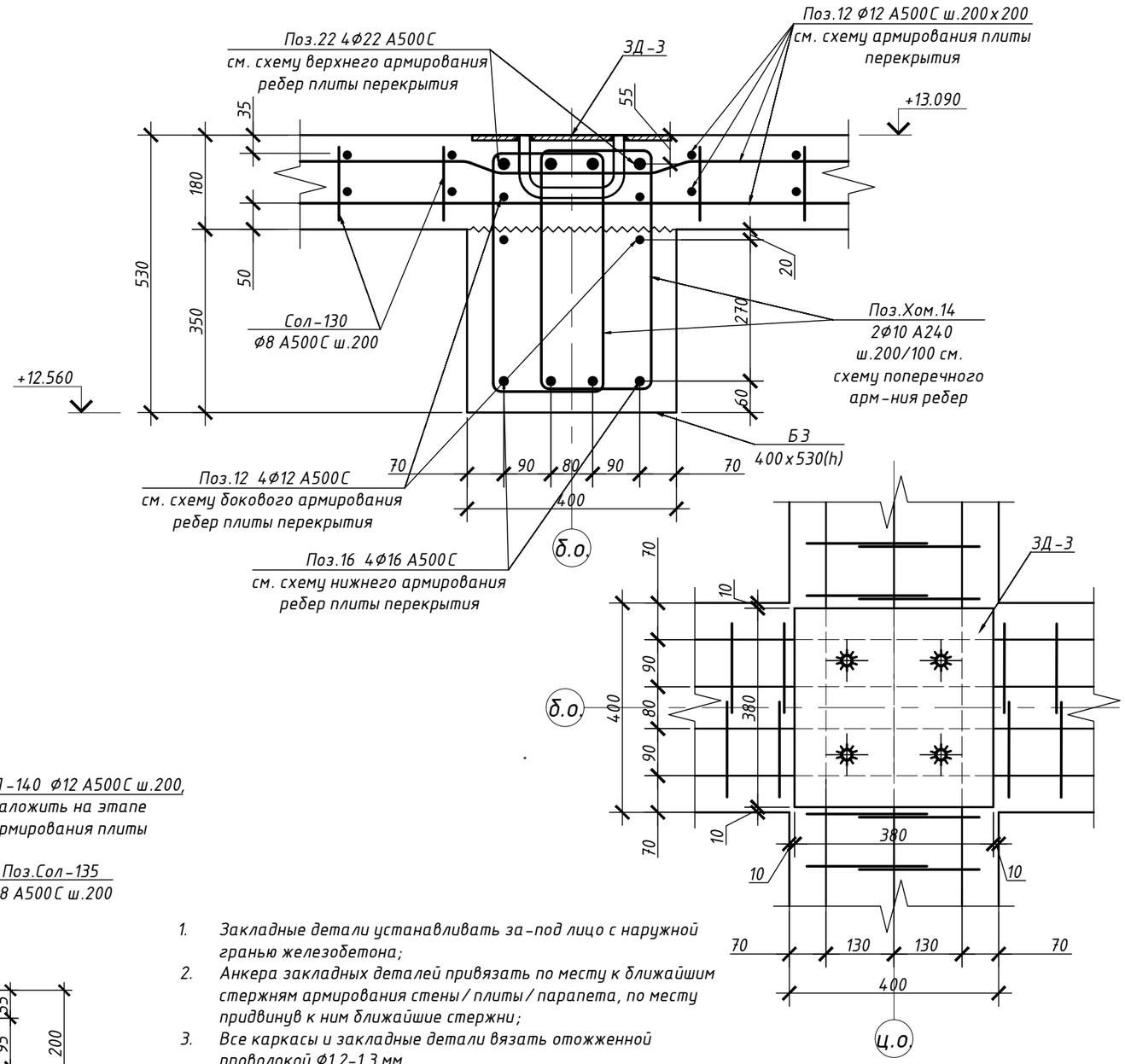

Схема установки ЗД-1 и ЗД-2 парапеты

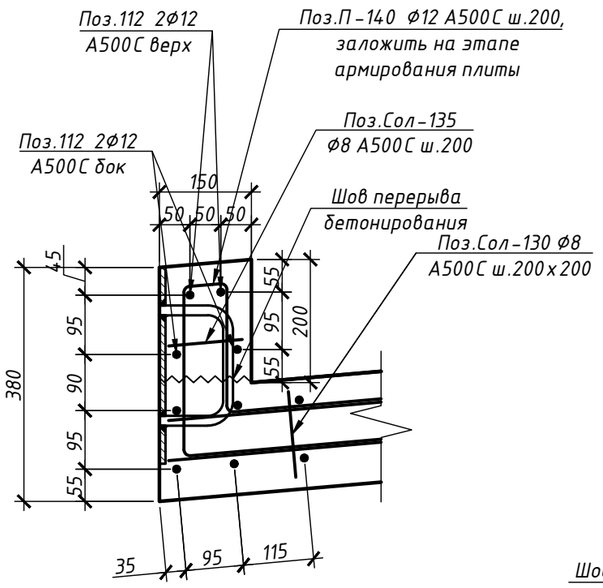

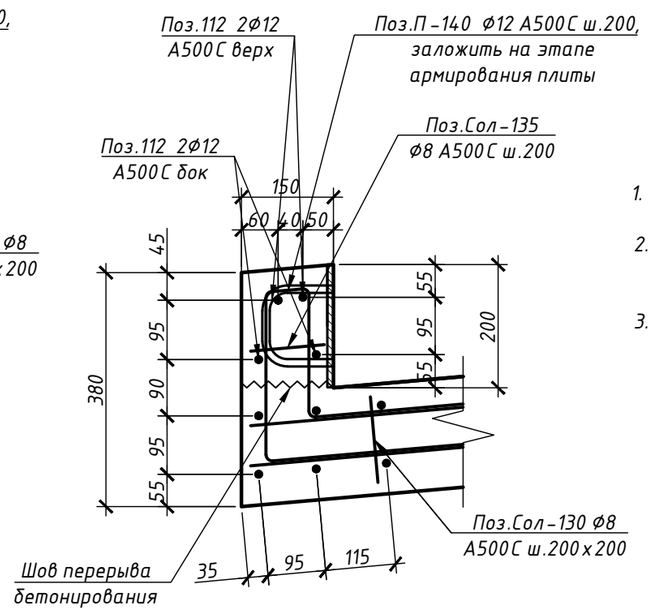

1. Закладные детали устанавливать за-под лицо с наружной гранью железобетона;
2. Анкера закладных деталей привязать по месту к ближайшим стержням армирования стены / плиты / парапета, по месту придвинув к ним ближайшие стержни;
3. Все каркасы и закладные детали вязать отожженной проволокой Ф1,2-1,3 мм

Изм.	Кол.уч.	Лист	№ док.	Подп.	Дата	БС66-КЖ1			
						Санкт-Петербург, Большой Сампсониевский пр., 66, лит. И			
Разраб.						Бизнес-центр "Густавъ Лесснеръ"	Стадия	Лист	Листов
Пров.							Р	45.4	
Н. контр.						Схемы установки закладных деталей в арматурные каркасы конструкций	ИП Богославцев Д.В.		
ГИП									

Согласовано

Взам. инв. №

Подп. и дата

Инв. № подл.

ФОРМАТ А3

Торец стен t=200 мм

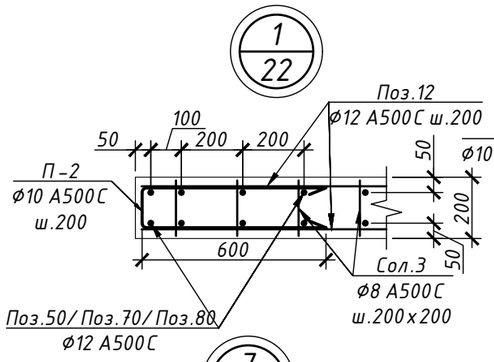

Г-образный стык стен t=200 мм

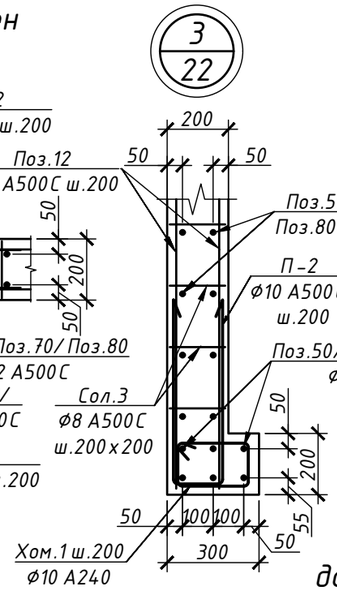

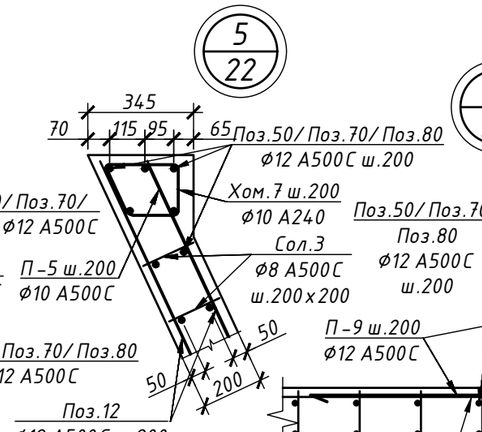

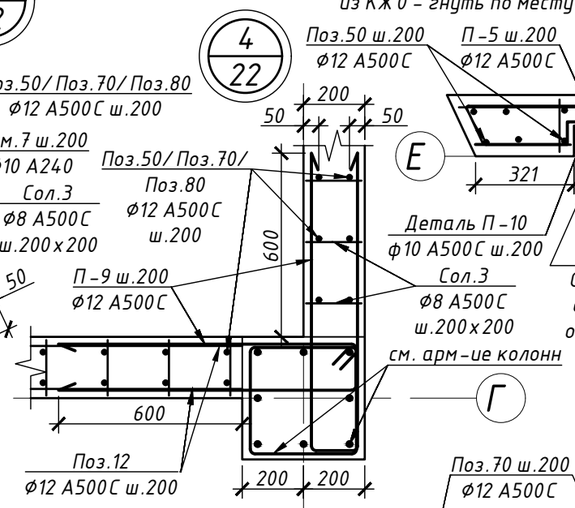

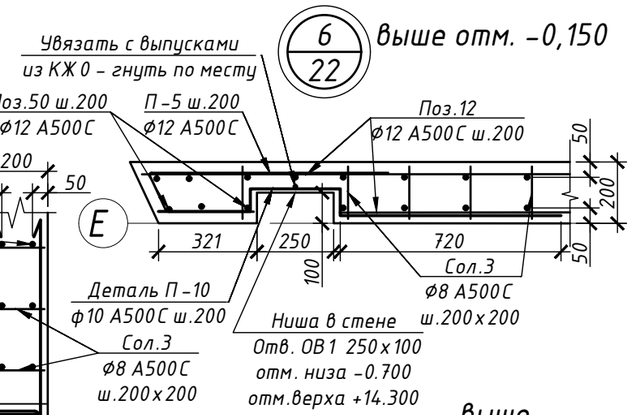

выше
отм. +4,780
отм. +9,080
отм. +13,380

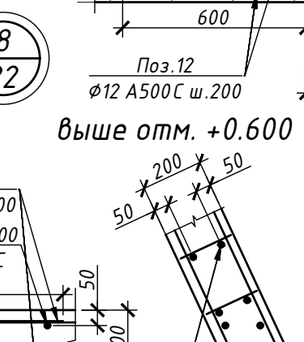

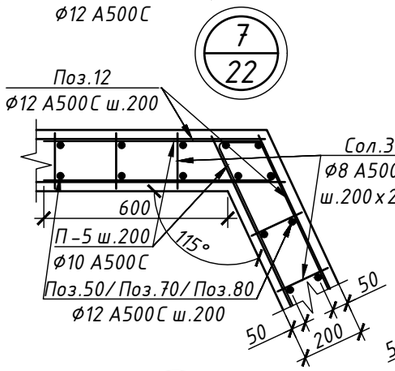

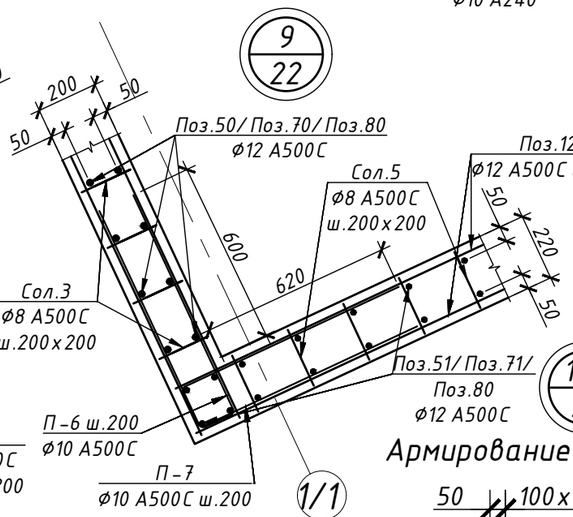

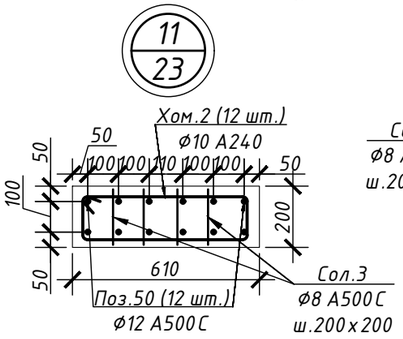

до отм. +0.600

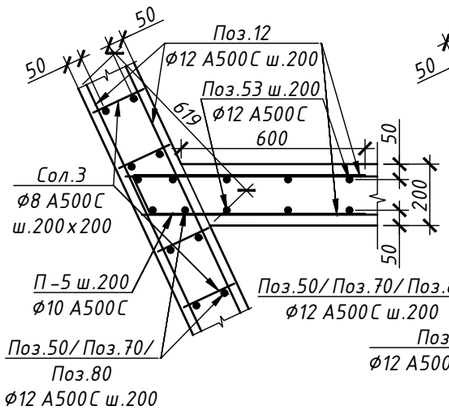

выше отм. +0.600

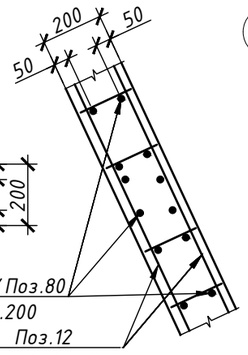

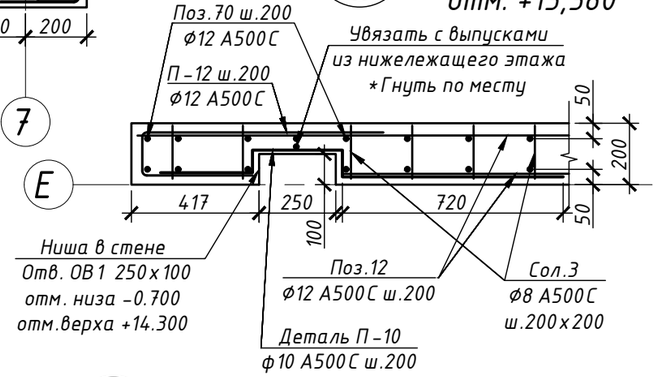



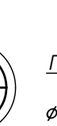

Армирование простенка Ст-1

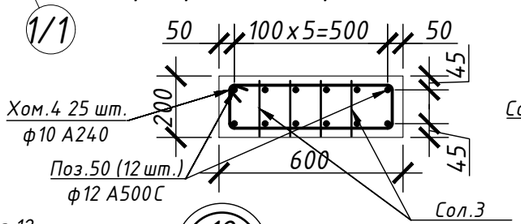

Армирование простенка Ст-2

до отм. +0.600

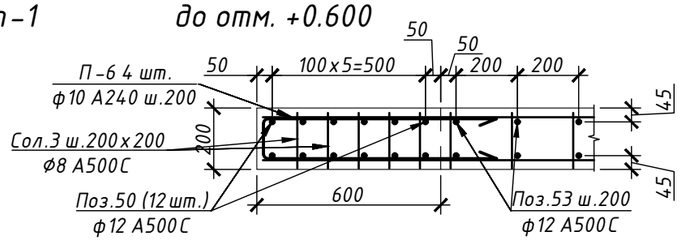

выше отм. +0.600

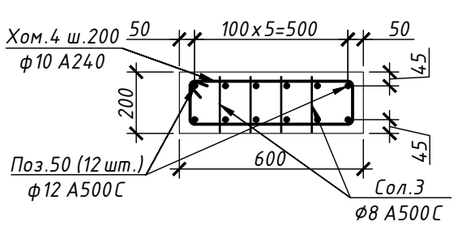

Т-образный стык стен t=200 мм

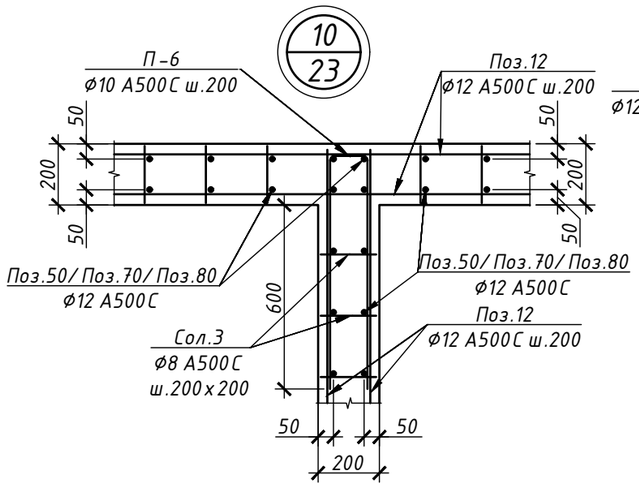

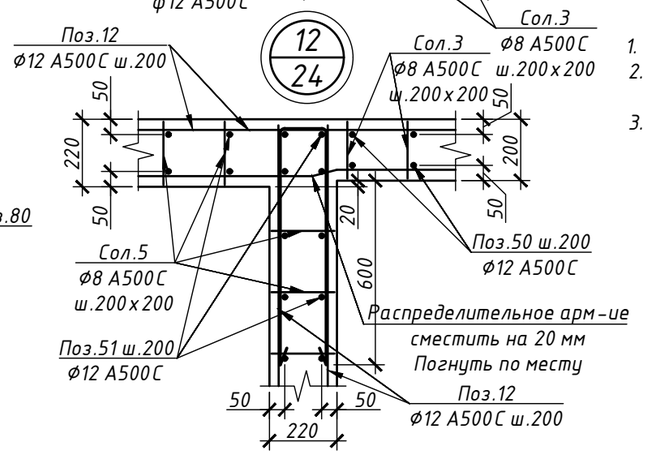

1. В стенах организовать ниши шириной 400 мм переменной глубины на отметках -0.700, -0.850;
2. В зоне ниш установить Г-образные выпуски из стен в балки: не менее двух выпусков отогнуть в плоскость нижней арматуры балок, не менее шести выпусков - под верхнюю арматуру плиты перекрытия;
3. Данный лист см. совместно с л.21, 22, 23, 24, 31.

Изм.	Кол.уч.	Лист	№ док.	Подп.	Дата	БС66-КЖ1			
						Санкт-Петербург, Большой Сампсониевский пр., 66, лит. И			
Разраб.						Бизнес-центр "Густавъ Лесснеръ"	Стадия	Лист	Листов
Пров.							Р	46	
Н. контр.						Узлы 1, 2, 3, 4, 5, 6, 6.1, 7, 8, 9, 10, 11, 11.1, 12	ИП Богославцев Д.В.		
ГИП									

Согласовано

Взам. инв. №

Подп. и дата

Инв. № подл.

ФОРМАТ А3

до отм. +0.600

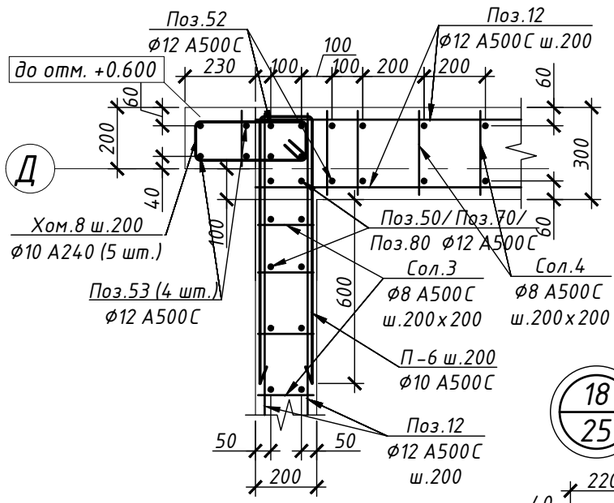

выше отм. +0.600

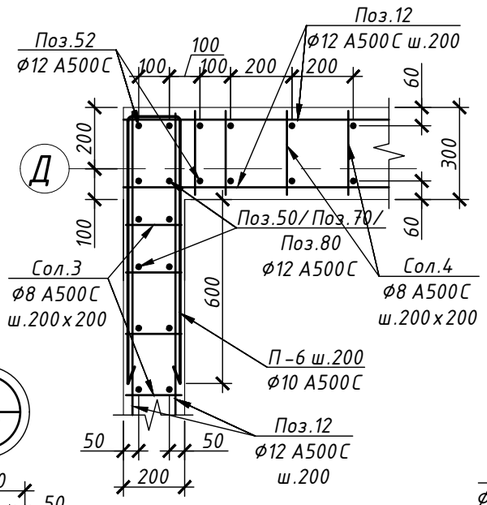

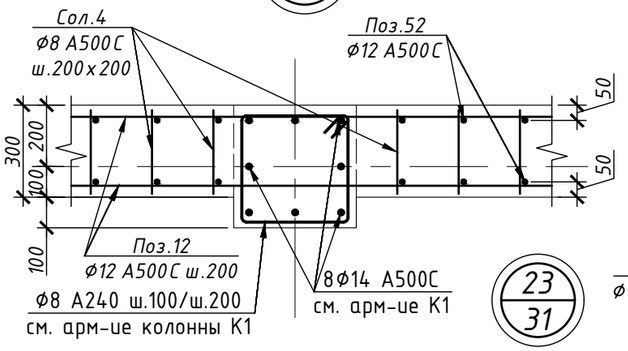

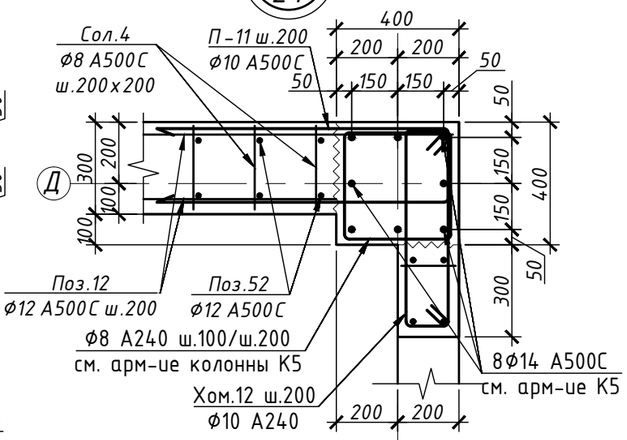

Торец стен t=220 мм

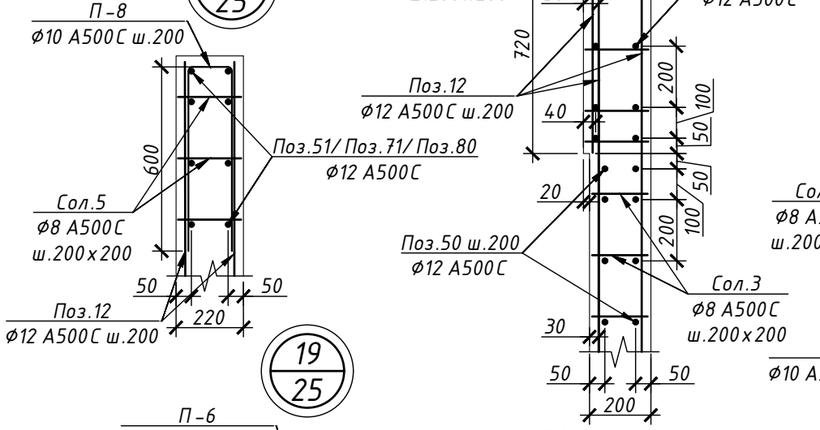

Г-образный стык стен t=220 мм

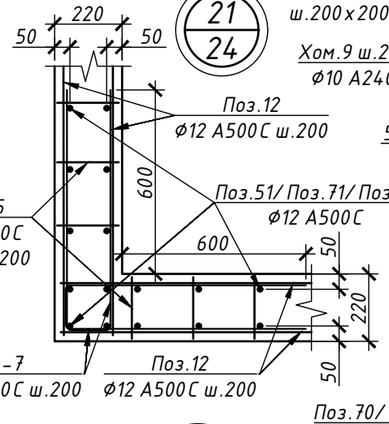

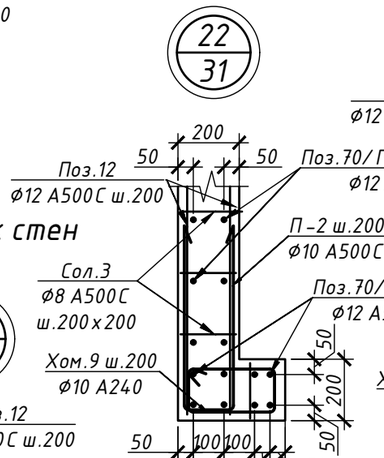

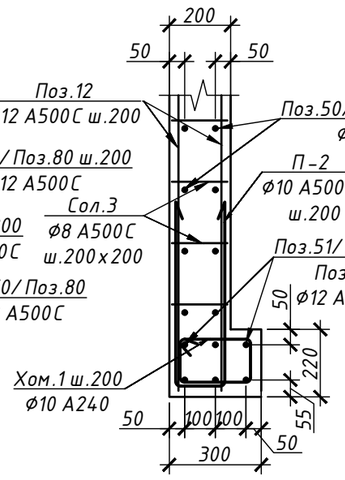

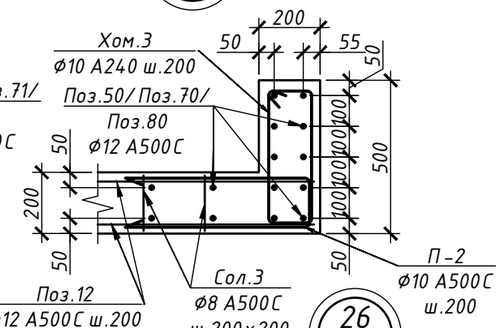

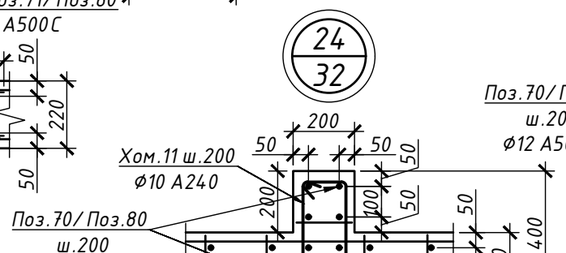

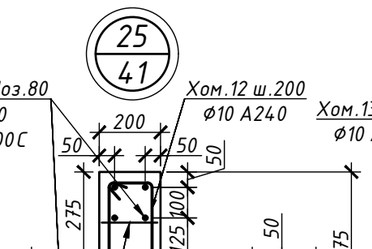

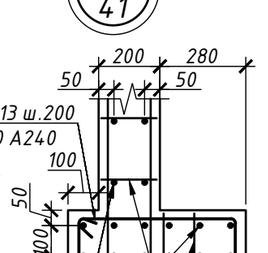

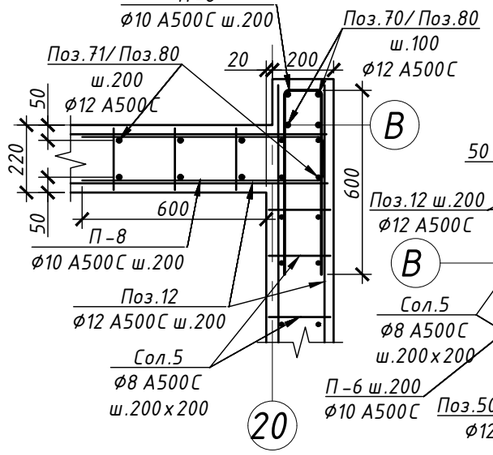

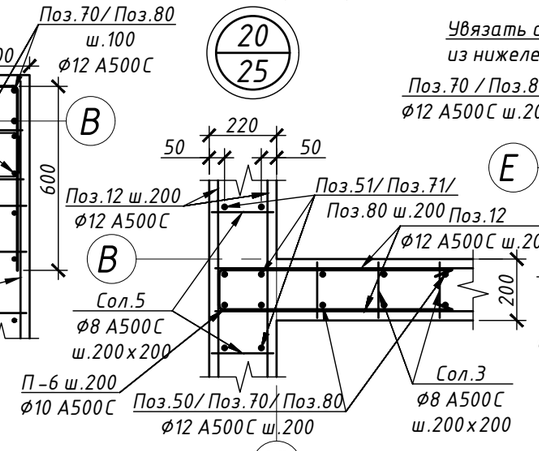

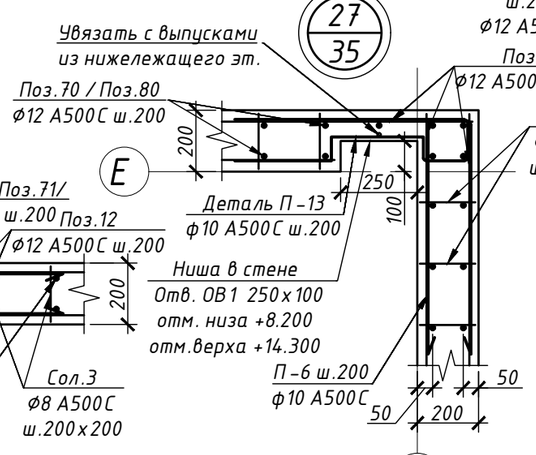

Данный лист см. совместно с л.24, 25, 31, 32, 41.

						БС66-КЖ1	
						Санкт-Петербург, Большой Сампсониевский пр., 66, лит. И	
Изм.	Кол.уч.	Лист	№ док.	Подп.	Дата	Бизнес-центр "Густавъ Лесснеръ"	Стадия: Р; Лист: 47; Листов:
Разраб.							
Пров.							
Н. контр.						Узлы 13-26	ИП Богославцев Д.В.
ГИП							

Согласовано

Взам. инв. №

Подп. и дата

Инв. № подл.

ФОРМАТ А3

Ведомость гнутых элементов

Поз.	Эскиз
Г-1	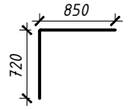
Г-2	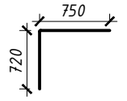
Г-3	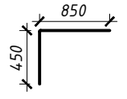
Г-4	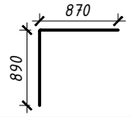
Г-5	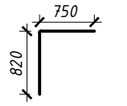
Г-6	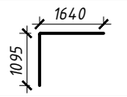
Г-7	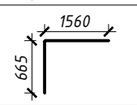
Г-8	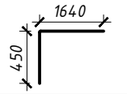
П-1	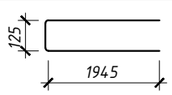
П-2	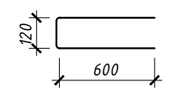
П-5	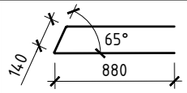
П-6	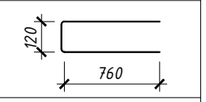
П-7	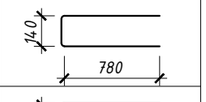
П-8	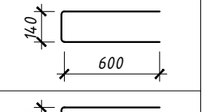
П-9	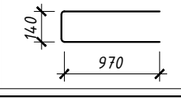

Ведомость гнутых элементов

Поз.	Эскиз
Хом.1	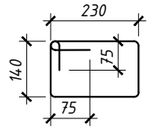
Хом.2	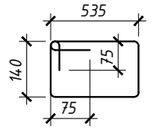
Хом.3	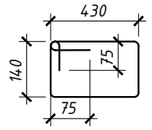
Хом.4	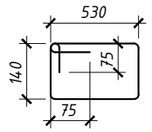
Хом.5	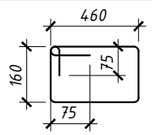
Хом.6	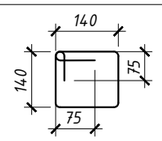
Хом.7	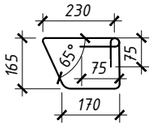
Хом.8	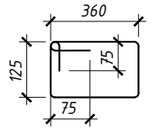
Хом.9	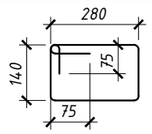
Хом.10	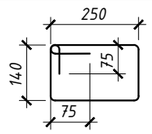
Хом.11	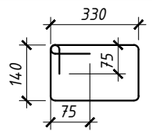

Ведомость гнутых элементов

Поз.	Эскиз
Хом.12	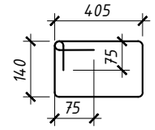
Хом.12.1	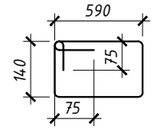
Хом.13	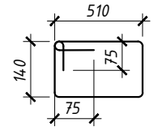
П-10	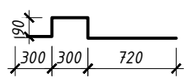
П-11	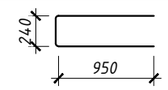
П-12	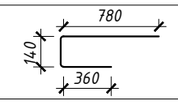
П-13	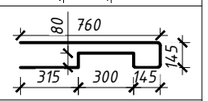
П-14	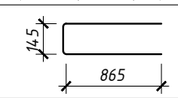
П-15	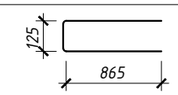
П-16	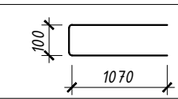
П-17	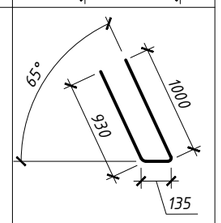
П-18	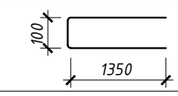
П-19	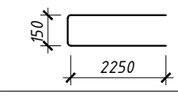
П-20	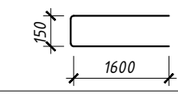

Ведомость гнутых элементов

Поз.	Эскиз
Хом.14	
Хом.15	
Хом.16	
Хом.17	
Хом.18	
Хом.19	
Хом.20	
Хом.21	
Хом.22	
Лг-130	

Ведомость гнутых элементов

Поз.	Эскиз
Хом.23	
Хом.24	
Г-35	
Г-35	
Г-35	
Г-36	
Г-37	
П-21	
Хом.22	

Ведомость гнутых элементов

Поз.	Эскиз
Z-1	
Z-2	
Z-3	
Z-4	
Z-5	
П-200	
Хом.23	

Согласовано

Взам. инв. №

Подп. и дата

Инв. № подл.

Изм.	Кол.уч.	Лист	№ док.	Подп.	Дата
Разраб.					
Пров.					
Н. контр.					
ГИП					

БС66-КЖ1

Санкт-Петербург, Большой Сампсониевский пр., 66, лит. И

Бизнес-центр "Густавъ Лесснеръ"

Стадия	Лист	Листов
Р	47.1	

Ведомость гнутых элементов к армированию стен, колонн, ребер и плит перекрытий

ИП Богославцев Д.В.

ФОРМАТ А3

Спецификация арматуры на перемычку на отм. +4,100 3000х220х500(h) – 1 шт.

Поз.	Обозначение	Наименование	Кол.	Масса, кг	
				шт.	общ.
90	ГОСТ Р 52544-2006	⌀12 А500С l=4000мм	10	3,9	39,1
Сол.5	ГОСТ 34028-2016	⌀8 А500С l=180мм	120	0,1	9,4
П-6	ГОСТ Р 52544-2006	⌀10 А500С l=1640мм	3	1,1	3,3
П-14	ГОСТ Р 52544-2006	⌀10 А500С l=2275мм	15	1,5	23,2
Итого на перемычку на отм. +4,100, кг:					75
Итого бетона В30F150W6 на перемычку на отм. +4,100, м3:					0,36

Спецификация арматуры на перемычку +8.400, +12.700 3000х200х500(h) – 2 шт.

Поз.	Обозначение	Наименование	Кол.	Масса, кг	
				шт.	общ.
90	ГОСТ Р 52544-2006	⌀12 А500С l=4000мм	10	3,9	39,1
Сол.3	ГОСТ 34028-2016	⌀8 А500С l=160мм	120	0,1	8,3
П-6	ГОСТ Р 52544-2006	⌀10 А500С l=1640мм	3	1,1	3,3
П-15	ГОСТ Р 52544-2006	⌀10 А500С l=1855мм	15	1,3	18,9
Итого на перемычку, кг:					70
Итого бетона В30F150W6 на перемычку , м3:					0,33
Итого на 2 шт. перемычки, кг:					139
Итого бетона В30F150W6 на 2 шт. перемычки , м3:					0,66

Спецификация арматуры на перемычку на отм. +4.100, +8.400, +12.700 2950х200х500(h) – 3 шт.

Поз.	Обозначение	Наименование	Кол.	Масса, кг	
				шт.	общ.
90	ГОСТ Р 52544-2006	⌀12 А500С l=4000мм	10	3,9	39,1
Сол.3	ГОСТ 34028-2016	⌀8 А500С l=160мм	115	0,1	8,0
П-6	ГОСТ Р 52544-2006	⌀10 А500С l=1640мм	3	1,1	3,3
П-15	ГОСТ Р 52544-2006	⌀10 А500С l=1855мм	15	1,3	18,9
Итого на перемычку, кг:					69
Итого бетона В30F150W6 на перемычку , м3:					0,32
Итого на 3 шт. перемычки, кг:					208
Итого бетона В30F150W6 на 3 шт. перемычки , м3:					0,97

Спецификация арматуры на перемычку на отм. +17,800 3000х200х400(h) – 1 шт.

Поз.	Обозначение	Наименование	Кол.	Масса, кг	
				шт.	общ.
90	ГОСТ Р 52544-2006	⌀12 А500С l=4000мм	8	3,9	31,3
Сол.3	ГОСТ 34028-2016	⌀8 А500С l=160мм	120	0,1	8,3
П-6	ГОСТ Р 52544-2006	⌀10 А500С l=1640мм	3	1,1	3,3
П-15	ГОСТ Р 52544-2006	⌀10 А500С l=1855мм	15	1,3	18,9
Итого на перемычку на отм. +17,800, кг:					62
Итого бетона В30F150W6 на перемычку на отм. +17,800, м3:					0,26

Спецификация арматуры на перемычку на отм. +18,185 3000х200х320(h) – 1 шт.

Поз.	Обозначение	Наименование	Кол.	Масса, кг	
				шт.	общ.
90	ГОСТ Р 52544-2006	⌀12 А500С l=4000мм	6	3,9	23,4
Сол.3	ГОСТ 34028-2016	⌀8 А500С l=160мм	120	0,1	8,3
П-6	ГОСТ Р 52544-2006	⌀10 А500С l=1640мм	3	1,1	3,3
П-15	ГОСТ Р 52544-2006	⌀10 А500С l=1855мм	15	1,3	18,9
Итого на перемычку на отм. +17,800, кг:					54
Итого бетона В30F150W6 на перемычку на отм. +17,800, м3:					0,21

Спецификация арматуры на перемычку на отм. +18,185 2950х200х320(h) – 1 шт.

Поз.	Обозначение	Наименование	Кол.	Масса, кг	
				шт.	общ.
90	ГОСТ Р 52544-2006	⌀12 А500С l=4000мм	6	3,9	23,4
Сол.3	ГОСТ 34028-2016	⌀8 А500С l=160мм	115	0,1	8,0
П-6	ГОСТ Р 52544-2006	⌀10 А500С l=1640мм	3	1,1	3,3
П-15	ГОСТ Р 52544-2006	⌀10 А500С l=1855мм	15	1,3	18,9
Итого на перемычку на отм. +17,800, кг:					54
Итого бетона В30F150W6 на перемычку на отм. +17,800, м3:					0,21

Согласовано

Взам. инв. №

Подп. и дата

Инв. № подл.

Изм.	Кол.уч.	Лист	№ док.	Подп.	Дата
Разраб.					
Пров.					
Н. контр.					
ГИП					

БС66-КЖ1

Санкт-Петербург, Большой Сампсониевский пр., 66, лит. И

Бизнес-центр "Густавъ Лесснеръ"

Стадия	Лист	Листов
Р	47.2	

Спецификация арматуры на перемычки

ИП Богославцев Д.В.

ФОРМАТ А3

Спецификация элементов армирования стен выше отм. -0,150

Поз.	Обозначение	Наименование	Кол.	Масса, кг	
				шт.	общ.
12	ГОСТ Р 52544-2006	⌀12 А500С l=11700мм	877	11,4	10022,8
18	ГОСТ Р 52544-2006	⌀18 А500С l=11700мм	54	25,7	1388,6
50	ГОСТ Р 52544-2006	⌀12 А500С l=5730мм	844	5,6	4723,9
50.1	ГОСТ Р 52544-2006	⌀16 А500С l=5730мм	92	9,9	915,0
51	ГОСТ Р 52544-2006	⌀12 А500С l=5730мм	472	5,6	2641,8
52	ГОСТ Р 52544-2006	⌀12 А500С l=5730мм	176	5,6	985,1
53	ГОСТ Р 52544-2006	⌀16 А500С l=730мм	1114	1,3	1411,6
54	ГОСТ Р 52544-2006	⌀12 А500С l=3580мм	16	3,5	56,0
55	ГОСТ Р 52544-2006	⌀12 А500С l=3460мм	32	3,4	108,2
56	ГОСТ Р 52544-2006	⌀14 А500С l=3160мм	16	4,2	67,2
57	ГОСТ Р 52544-2006	⌀14 А500С l=2690мм	28	3,6	100,1
58	ГОСТ Р 52544-2006	⌀12 А500С l=2130мм	12	2,1	25,0
59	ГОСТ Р 52544-2006	⌀12 А500С l=2030мм	8	2,0	15,9
60	ГОСТ Р 52544-2006	⌀12 А500С l=2300мм	60	2,2	134,8
61	ГОСТ Р 52544-2006	⌀12 А500С l=2700мм	12	2,6	31,6
62	ГОСТ Р 52544-2007	⌀12 А500С l=4410мм	4	4,3	17,2
63	ГОСТ Р 52544-2006	⌀12 А500С l=4400мм	4	4,3	17,2
64	ГОСТ Р 52544-2006	⌀12 А500С l=2950мм	34	2,9	98,0
65	ГОСТ Р 52544-2006	⌀12 А500С l=3300мм	16	3,2	51,6
66	ГОСТ Р 52544-2006	⌀12 А500С l=1905мм	24	1,9	44,7
67	ГОСТ Р 52544-2006	⌀12 А500С l=1920мм	24	1,9	45,0
68	ГОСТ Р 52544-2006	⌀12 А500С l=11700мм	24	11,4	274,3
69	ГОСТ Р 52544-2006	⌀12 А500С l=1250мм	14	1,2	17,1
Сол.3	ГОСТ Р 52544-2005	⌀8 А500С l=240мм	18105	0,1	1888,0
Сол.4	ГОСТ Р 52544-2006	⌀8 А500С l=240мм	2054	0,1	214,2
Сол.5	ГОСТ Р 52544-2006	⌀8 А500С l=180мм	3625	0,1	283,5
А-1	ГОСТ Р 52544-2006	⌀12 А500С l=510мм	128	0,5	63,8
П-1	ГОСТ Р 52544-2006	⌀10 А500С l=1320мм	82	0,9	73,5
П-2	ГОСТ Р 52544-2006	⌀10 А500С l=1320мм	978	0,9	876,2
П-5	ГОСТ Р 52544-2006	⌀10 А500С l=1640мм	104	1,1	115,8
П-6	ГОСТ Р 52544-2006	⌀10 А500С l=1640мм	485	1,1	539,8
П-7	ГОСТ Р 52544-2006	⌀10 А500С l=1660мм	450	1,1	507,0
П-8	ГОСТ Р 52544-2006	⌀10 А500С l=1340мм	155	0,9	141,0
П-9	ГОСТ Р 52544-2006	⌀10 А500С l=1340мм	50	0,9	45,5
П-10	ГОСТ Р 52544-2006	⌀10 А500С l=1475мм	25	1,0	25,0
П-11	ГОСТ Р 52544-2006	⌀10 А500С l=2140мм	25	1,5	36,3
Г-1	ГОСТ Р 52544-2006	⌀12 А500С l=1565мм	655	1,5	1001,3
Г-2	ГОСТ Р 52544-2006	⌀12 А500С l=1455мм	655	1,4	930,9
Г-3	ГОСТ Р 52544-2006	⌀12 А500С l=1290мм	260	1,3	327,6
Г-4	ГОСТ Р 52544-2006	⌀12 А500С l=1755мм	4	1,7	6,9
Г-5	ГОСТ Р 52544-2006	⌀12 А500С l=1560мм	4	1,5	6,1
Г-6	ГОСТ Р 52544-2006	⌀12 А500С l=2730мм	104	2,7	277,3
Г-7	ГОСТ Р 52544-2006	⌀12 А500С l=2220мм	50	2,2	108,4
Г-8	ГОСТ Р 52544-2006	⌀12 А500С l=2100мм	15	2,1	30,8
Хом.1	ГОСТ 34028-2016	⌀10 А240 l=890мм	12	0,6	7,2
Хом.2	ГОСТ 34028-2016	⌀10 А240 l=1500мм	12	1,0	12,2
Хом.3	ГОСТ 34028-2016	⌀10 А240 l=1290мм	19	0,9	16,6
Хом.4	ГОСТ 34028-2016	⌀10 А240 l=1490мм	48	1,0	48,5
Хом.5	ГОСТ 34028-2016	⌀10 А240 l=1390мм	6	0,9	5,7
Хом.6	ГОСТ 34028-2017	⌀10 А240 l=710мм	9	0,5	4,3
Хом.7	ГОСТ 34028-2017	⌀10 А240 l=725мм	24	0,5	11,8
Хом.8	ГОСТ 34028-2016	⌀10 А240 l=1220мм	5	0,8	4,1
Хом.12	ГОСТ 34028-2017	⌀10 А240 l=1710мм	24	1,2	27,9
Хом.12.1	ГОСТ 34028-2017	⌀10 А240 l=1610мм	20	1,1	21,9
		Итого на стены выше отм. -0,150, кг:			30852
		Итого бетона В30F150W6 на стены толщиной 200 мм , м3:			132,82
		Итого бетона В30F150W6 на стены толщиной 220 мм , м3:			15,93
		Итого бетона В30F150W6 на стены толщиной 300 мм , м3:			25,41
		Итого бетона В30F150W6 на стены выше отм. -0.150 , м3:			174,16

Спецификация элементов армирования стен выше отм. +4.780

Поз.	Обозначение	Наименование	Кол.	Масса, кг	
				шт.	общ.
12	ГОСТ Р 52544-2006	⌀12 А500С l=11700мм	485	11,4	5542,9
59	ГОСТ Р 52544-2006	⌀12 А500С l=2030мм	100	2,0	198,3
59.1	ГОСТ Р 52544-2006	⌀16 А500С l=2030мм	16	3,5	56,4
60	ГОСТ Р 52544-2006	⌀12 А500С l=2300мм	16	2,2	35,9
61	ГОСТ Р 52544-2006	⌀12 А500С l=2700мм	16	2,6	42,2
62	ГОСТ Р 52544-2007	⌀12 А500С l=4410мм	4	4,3	17,2
65	ГОСТ Р 52544-2006	⌀12 А500С l=3300мм	56	3,2	180,5
70	ГОСТ Р 52544-2006	⌀12 А500С l=5100мм	1275	5,0	6351,6
70.1	ГОСТ Р 52544-2006	⌀16 А500С l=5100мм	114	8,9	1009,2
71	ГОСТ Р 52544-2006	⌀12 А500С l=5100мм	26	5,0	129,5
72	ГОСТ Р 52544-2006	⌀12 А500С l=2090мм	36	2,0	73,5
73	ГОСТ Р 52544-2007	⌀12 А500С l=1390мм	182	1,4	247,1
74	ГОСТ Р 52544-2007	⌀12 А500С l=3110мм	12	3,0	36,5
75	ГОСТ Р 52544-2008	⌀12 А500С l=2150мм	12	2,1	25,2
Сол.3	ГОСТ Р 52544-2006	⌀8 А500С l=160мм	12185	0,1	847,1
Сол.5	ГОСТ Р 52544-2006	⌀8 А500С l=180мм	220	0,1	17,2
П-2	ГОСТ Р 52544-2006	⌀10 А500С l=1320мм	702	0,9	628,9
П-5	ГОСТ Р 52544-2006	⌀10 А500С l=1900мм	63	1,3	81,2
П-6	ГОСТ Р 52544-2006	⌀10 А500С l=1640мм	561	1,1	624,4
П-7	ГОСТ Р 52544-2006	⌀10 А500С l=1660мм	32	1,1	36,1
П-8	ГОСТ Р 52544-2006	⌀10 А500С l=1840мм	20	1,2	25,0
П-10	ГОСТ Р 52544-2006	⌀10 А500С l=1475мм	21	1,0	21,0
П-12	ГОСТ Р 52544-2006	⌀10 А500С l=1275мм	21	0,9	18,2
Г-1	ГОСТ Р 52544-2006	⌀12 А500С l=1565мм	606	1,5	926,4
Г-2	ГОСТ Р 52544-2006	⌀12 А500С l=1455мм	606	1,4	861,3
Г-3	ГОСТ Р 52544-2006	⌀12 А500С l=1290мм	370	1,3	466,2
Г-4	ГОСТ Р 52544-2006	⌀12 А500С l=1755мм	8	1,7	13,7
Г-5	ГОСТ Р 52544-2006	⌀12 А500С l=1560мм	8	1,5	12,2
Г-6	ГОСТ Р 52544-2006	⌀12 А500С l=2730мм	104	2,7	277,3
Г-7	ГОСТ Р 52544-2006	⌀12 А500С l=2220мм	52	2,2	112,8
Хом.1	ГОСТ 34028-2016	⌀10 А240 l=890мм	12	0,6	7,2
Хом.2	ГОСТ 34028-2016	⌀10 А240 l=1500мм	12	1,0	12,2
Хом.7	ГОСТ 34028-2017	⌀10 А240 l=725мм	21	0,5	10,3
Хом.9	ГОСТ 34028-2016	⌀10 А240 l=1030мм	24	0,7	16,8
Хом.10	ГОСТ 34028-2016	⌀10 А240 l=930мм	6	0,6	3,8
Хом.11	ГОСТ 34028-2016	⌀10 А240 l=1090мм	12	0,7	8,9
		Итого на стены выше отм. +4,780, кг:			18974
		Итого бетона В30F150W6 на стены толщиной 200 мм , м3:			114,31
		Итого бетона В30F150W6 на стены толщиной 220 мм , м3:			2,38
		Итого бетона В30F150W6 на стены выше отм. +4.780 , м3:			116,70

Изм.	Кол.уч.	Лист	№ док.	Подп.	Дата
Разраб.					
Пров.					
Н. контр.					
ГИП					

БС66-КЖ1

Санкт-Петербург, Большой Сампсониевский пр., 66, лит. И

Бизнес-центр "Густавъ Лесснеръ"

Стадия	Лист	Листов
Р	47.3	

Спецификация арматуры на стены выше отм. -0,150 и +4,780

ИП Богославцев Д.В.

Согласовано

Взам. инв. №

Подп. и дата

Инв. № подл.

ФОРМАТ А3

Спецификация элементов армирования стен выше отм. +9.080

Поз.	Обозначение	Наименование	Кол.	Масса, кг	
				шт.	общ.
12	ГОСТ Р 52544-2006	⌀12 А500С l=11700мм	558	11,4	6377,1
59	ГОСТ Р 52544-2006	⌀12 А500С l=2030мм	100	2,0	198,3
60	ГОСТ Р 52544-2006	⌀12 А500С l=2300мм	16	2,2	35,9
61	ГОСТ Р 52544-2006	⌀12 А500С l=2700мм	16	2,6	42,2
62	ГОСТ Р 52544-2007	⌀12 А500С l=4410мм	4	4,3	17,2
65	ГОСТ Р 52544-2006	⌀12 А500С l=3300мм	56	3,2	180,5
70	ГОСТ Р 52544-2006	⌀12 А500С l=5100мм	1273	5,0	6341,7
71	ГОСТ Р 52544-2006	⌀12 А500С l=5100мм	26	5,0	129,5
72	ГОСТ Р 52544-2006	⌀12 А500С l=2090мм	36	2,0	73,5
73	ГОСТ Р 52544-2007	⌀12 А500С l=1390мм	168	1,4	228,1
75	ГОСТ Р 52544-2008	⌀12 А500С l=2150мм	12	2,1	25,2
76	ГОСТ Р 52544-2008	⌀12 А500С l=1430мм	14	1,4	19,6
77	ГОСТ Р 52544-2008	⌀12 А500С l=2610мм	12	2,5	30,6
Сол.3	ГОСТ Р 52544-2006	⌀8 А500С l=160мм	12185	0,1	847,1
Сол.5	ГОСТ Р 52544-2006	⌀8 А500С l=180мм	220	0,1	17,2
П-2	ГОСТ Р 52544-2006	⌀10 А500С l=1320мм	742	0,9	664,7
П-5	ГОСТ Р 52544-2006	⌀10 А500С l=1900мм	63	1,3	81,2
П-6	ГОСТ Р 52544-2006	⌀10 А500С l=1640мм	540	1,1	601,1
П-7	ГОСТ Р 52544-2006	⌀10 А500С l=1660мм	32	1,1	36,1
П-8	ГОСТ Р 52544-2006	⌀10 А500С l=1840мм	20	1,2	25,0
П-10	ГОСТ Р 52544-2006	⌀10 А500С l=1475мм	21	1,0	21,0
П-12	ГОСТ Р 52544-2006	⌀10 А500С l=1275мм	21	0,9	18,2
П-13	ГОСТ Р 52544-2006	⌀10 А500С l=1795мм	21	1,2	25,6
Г-1	ГОСТ Р 52544-2006	⌀12 А500С l=1565мм	605	1,5	924,9
Г-2	ГОСТ Р 52544-2006	⌀12 А500С l=1455мм	605	1,4	859,9
Г-3	ГОСТ Р 52544-2006	⌀12 А500С l=1290мм	370	1,3	466,2
Г-4	ГОСТ Р 52544-2006	⌀12 А500С l=1755мм	8	1,7	13,7
Г-5	ГОСТ Р 52544-2006	⌀12 А500С l=1560мм	8	1,5	12,2
Г-6	ГОСТ Р 52544-2006	⌀12 А500С l=2730мм	104	2,7	277,3
Г-7	ГОСТ Р 52544-2006	⌀12 А500С l=2220мм	52	2,2	112,8
Хом.1	ГОСТ 34028-2016	⌀10 А240 l=890мм	12	0,6	7,2
Хом.2	ГОСТ 34028-2016	⌀10 А240 l=1500мм	12	1,0	12,2
Хом.7	ГОСТ 34028-2017	⌀10 А240 l=725мм	21	0,5	10,3
Хом.9	ГОСТ 34028-2016	⌀10 А240 l=1030мм	24	0,7	16,8
Хом.10	ГОСТ 34028-2016	⌀10 А240 l=930мм	6	0,6	3,8
Хом.11	ГОСТ 34028-2016	⌀10 А240 l=1090мм	12	0,7	8,9
		Итого на стены выше отм. +9,080, кг:			18763
		Итого бетона B30F150W6 на стены толщиной 200 мм , м3:			114,02
		Итого бетона B30F150W6 на стены толщиной 220 мм , м3:			2,38
		Итого бетона B30F150W6 на стены выше отм. +9.080 , м3:			116,41

Спецификация элементов армирования стен выше отм. +13.380

Поз.	Обозначение	Наименование	Кол.	Масса, кг	
				шт.	общ.
12	ГОСТ Р 52544-2006	⌀12 А500С l=11700мм	690	11,4	7885,7
59	ГОСТ Р 52544-2006	⌀12 А500С l=2030мм	8	2,0	15,9
60	ГОСТ Р 52544-2006	⌀12 А500С l=2300мм	32	2,2	71,9
62	ГОСТ Р 52544-2007	⌀12 А500С l=4410мм	4	4,3	17,2
65	ГОСТ Р 52544-2006	⌀12 А500С l=3300мм	56	3,2	180,5
75	ГОСТ Р 52544-2008	⌀12 А500С l=2150мм	16	2,1	33,6
78	ГОСТ Р 52544-2006	⌀12 А500С l=1560мм	190	1,5	289,5
79	ГОСТ Р 52544-2006	⌀12 А500С l=2780мм	28	2,7	76,0
80	ГОСТ Р 52544-2006	⌀12 А500С l=5900мм	1538	5,8	8863,7
80.1	ГОСТ Р 52544-2006	⌀12 А500С l=3900мм	8	3,8	30,5
81	ГОСТ Р 52544-2006	⌀16 А500С l=5900мм	22	10,2	225,3
82	ГОСТ Р 52544-2006	⌀16 А500С l=4780мм	4	8,3	33,2
83	ГОСТ Р 52544-2006	⌀16 А500С l=2730мм	16	4,7	75,8
84	ГОСТ Р 52544-2006	⌀12 А500С l=3355мм	64	3,3	209,7
85	ГОСТ Р 52544-2006	⌀12 А500С l=3680мм	12	3,6	43,1
86	ГОСТ Р 52544-2006	⌀12 А500С l=3355мм	30	3,3	98,3
87	ГОСТ Р 52544-2006	⌀12 А500С l=3100мм	4	3,0	12,1
88	ГОСТ Р 52544-2006	⌀12 А500С l=3730мм	8	3,6	29,1
89	ГОСТ Р 52544-2006	⌀12 А500С l=1600мм	42	1,6	65,6
178	ГОСТ Р 52544-2006	⌀12 А500С l=4250мм	8	4,2	33,2
179	ГОСТ Р 52544-2006	⌀12 А500С l=4600мм	12	4,5	53,9
Сол.3	ГОСТ Р 52544-2006	⌀8 А500С l=160мм	21780	0,1	1514,1
П-2	ГОСТ Р 52544-2006	⌀10 А500С l=1320мм	837	0,9	749,9
П-5	ГОСТ Р 52544-2006	⌀10 А500С l=1900мм	75	1,3	96,7
П-6	ГОСТ Р 52544-2006	⌀10 А500С l=1640мм	540	1,1	601,1
П-9	ГОСТ Р 52544-2006	⌀10 А500С l=1340мм	20	0,9	18,2
П-10	ГОСТ Р 52544-2006	⌀10 А500С l=1475мм	6	1,0	6,0
П-12	ГОСТ Р 52544-2006	⌀10 А500С l=1275мм	25	0,9	21,6
П-13	ГОСТ Р 52544-2006	⌀10 А500С l=1795мм	6	1,2	7,3
П-200	ГОСТ Р 52544-2006	⌀10 А500С l=1610мм	10	1,1	10,9
Г-4	ГОСТ Р 52544-2006	⌀12 А500С l=1755мм	12	1,7	20,6
Г-5	ГОСТ Р 52544-2006	⌀12 А500С l=1565мм	12	1,5	18,3
Г-6	ГОСТ Р 52544-2006	⌀12 А500С l=2730мм	104	2,7	277,3
Г-7	ГОСТ Р 52544-2006	⌀12 А500С l=2220мм	52	2,2	112,8
Хом.1	ГОСТ 34028-2016	⌀10 А240 l=890мм	12	0,6	7,2
Хом.2	ГОСТ 34028-2016	⌀10 А240 l=1500мм	12	1,0	12,2
Хом.7	ГОСТ 34028-2017	⌀10 А240 l=725мм	25	0,5	12,3
Хом.9	ГОСТ 34028-2016	⌀10 А240 l=1030мм	46	0,7	32,2
Хом.11	ГОСТ 34028-2016	⌀10 А240 l=1090мм	12	0,7	8,9
Хом.12	ГОСТ 34028-2016	⌀10 А240 l=1240мм	12	0,8	10,1
Хом.13	ГОСТ 34028-2016	⌀10 А240 l=1450мм	12	1,0	11,8
Хом.23	ГОСТ 34028-2016	⌀10 А240 l=810мм	6	0,5	3,3
		Итого на стены выше отм. +13,380, кг:			21897
		Итого бетона B30F150W6 на стены толщиной 200 мм , м3:			178,68
		Итого бетона B30F150W6 на стены толщиной 220 мм , м3:			2,38
		Итого бетона B30F150W6 на стены выше отм. +9.080 , м3:			181,07

Согласовано

Взам. инв. №

Подп. и дата

Инв. № подл.

Изм.	Кол.уч.	Лист	№ док.	Подп.	Дата
Разраб.					
Пров.					
Н. контр.					
ГИП					

БС66-КЖ1

Санкт-Петербург, Большой Сампсониевский пр., 66, лит. И

Бизнес-центр "Густавъ Лесснеръ"

Стадия	Лист	Листов
Р	47.4	

Спецификация арматуры на стены выше отм. +9,080 и +13,380

ИП Богославцев Д.В.

ФОРМАТ А3

Схема армирования колонны К1 (16 шт.)

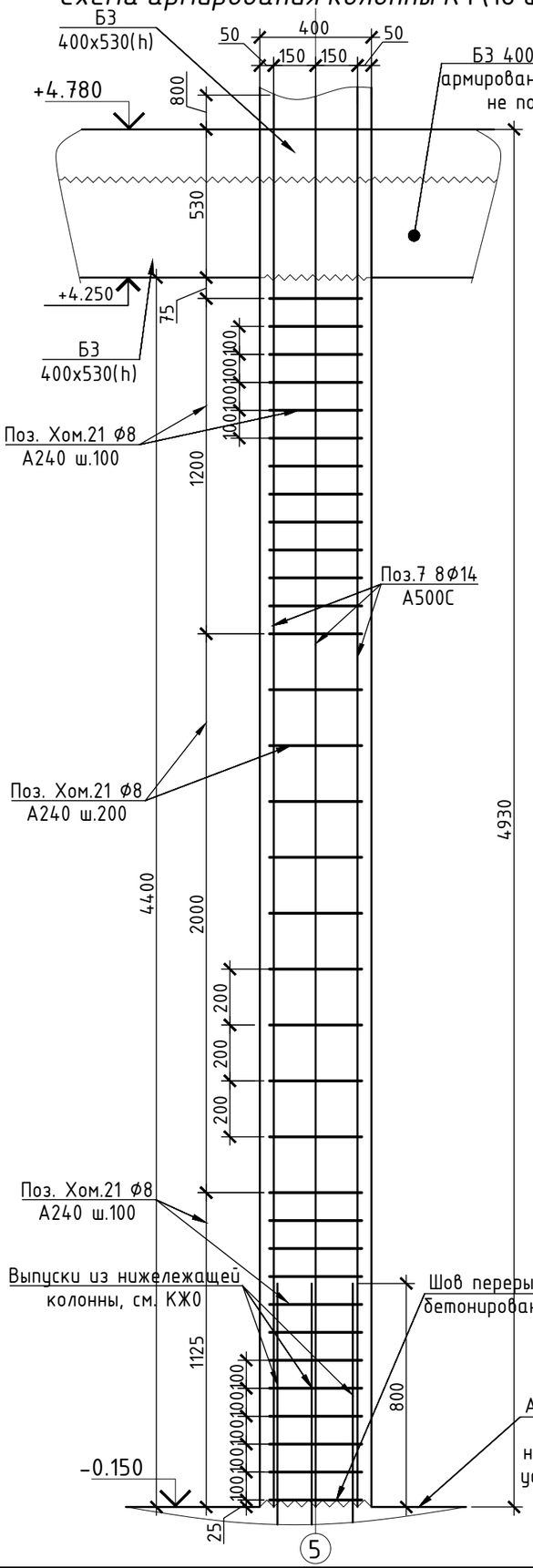

Схема армирования колонны К1.1 (1 шт.)

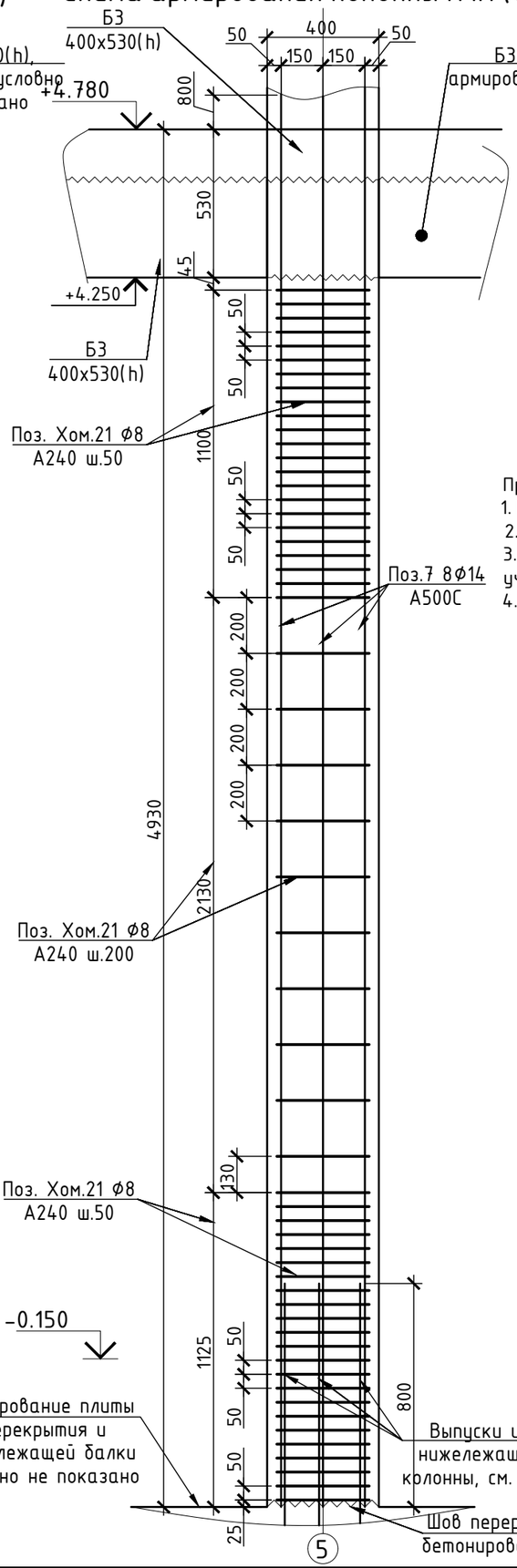

Схема армирования сечения колонны К1

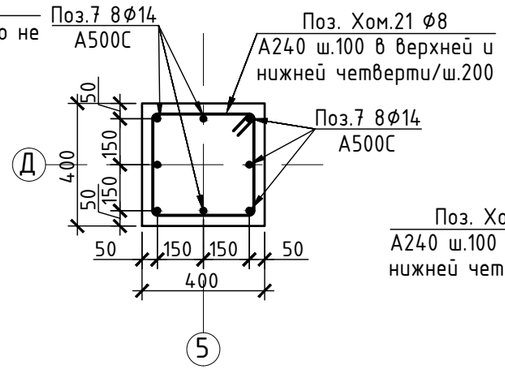

Схема армирования сечения колонны К1.1

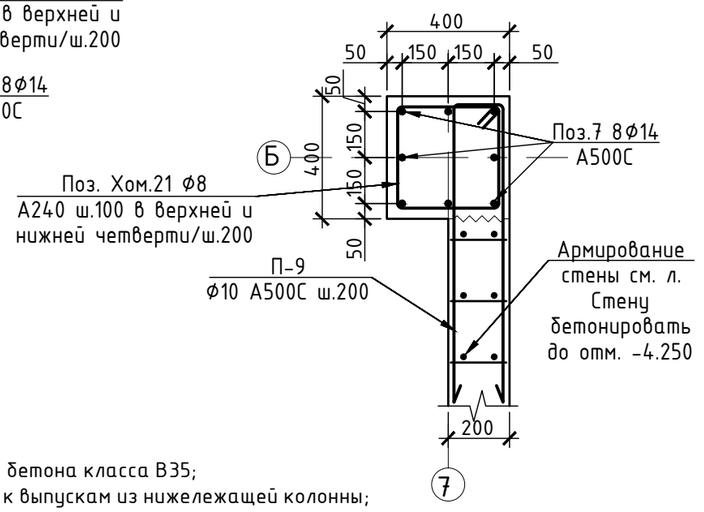

Примечание:

1. Колонну К1, К1.1 сечением 400х400 мм выполнять из бетона класса В35;
2. Вертикальную арматуру Поз.7 8ф14 А500С вязать к выпускам из нижележащей колонны;
3. Поперечное армирование предусмотреть в виде хомутов Поз.Хом.21 ф8 А240 с базовым шагом 200 мм. Предусмотреть учащенный шаг 100 мм в нижней и верхней четвертях высоты колонны в приопорных зонах;
4. На схеме армирования колонны К1.1 П-образные детали условно не показаны, см. схемы армирования сечения колонны К1.1.

Спецификация арматурных изделий на К1 (16 шт.)

Поз.	Обозначение	Наименование	Кол.	Масса, кг	
				шт.	общ.
7	ГОСТ Р 52544-2006	ф14 А500С l=5730мм	8	7,6	60,9
Хом.21	ГОСТ 34028-2016	ф8 А240 l=1500мм	34	0,7	22,2
		Итого арматуры на К1			83
		Итого арматуры на 16 шт. К1			1329
		Итого бетона В35F150W6 на К1, м3			0,8
		Итого бетона В35F150W6 на 16 шт. К1, м3			12

Спецификация арматурных изделий на К1.1 (1 шт.)

Поз.	Обозначение	Наименование	Кол.	Масса, кг	
				шт.	общ.
7	ГОСТ Р 52544-2006	ф14 А500С l=5730мм	8	7,6	60,9
Хом.21	ГОСТ 34028-2016	ф8 А240 l=1500мм	56	0,7	36,5
		Итого арматуры на К1.1			97
		Итого бетона В35F150W6 на К1.1, м3			0,8

Изм.	Кол.уч.	Лист	№ док.	Подп.	Дата	БС66-КЖ1			
						Санкт-Петербург, Большой Сампсониевский пр., 66, лит. И			
Разраб.						Бизнес-центр "Густавъ Лесснеръ"	Стадия	Лист	Листов
Пров.							Р	48	
Н. контр.						Схема армирования колонны К1, К1.1. Схема армирования сечения колонны К1, К1.1	ИП Богославцев Д.В.		
ГИП									

Согласовано

Взам. инв. №

Подп. и дата

Инв. № подл.

ФОРМАТ А3

Схема армирования колонны К2 (5 шт.)

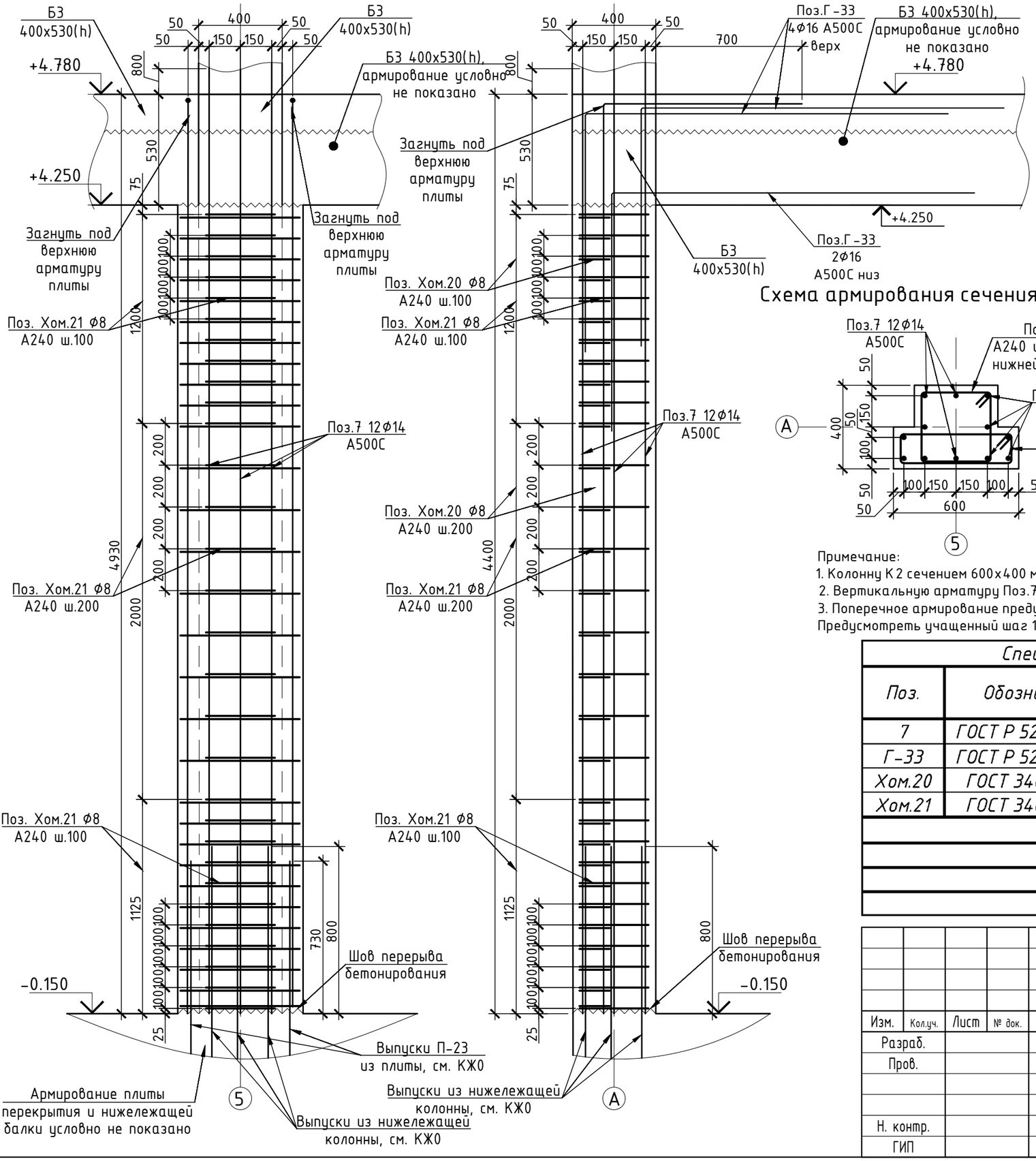

Схема армирования сечения колонны К2

Схема Г-образных выпусков из колонны К2

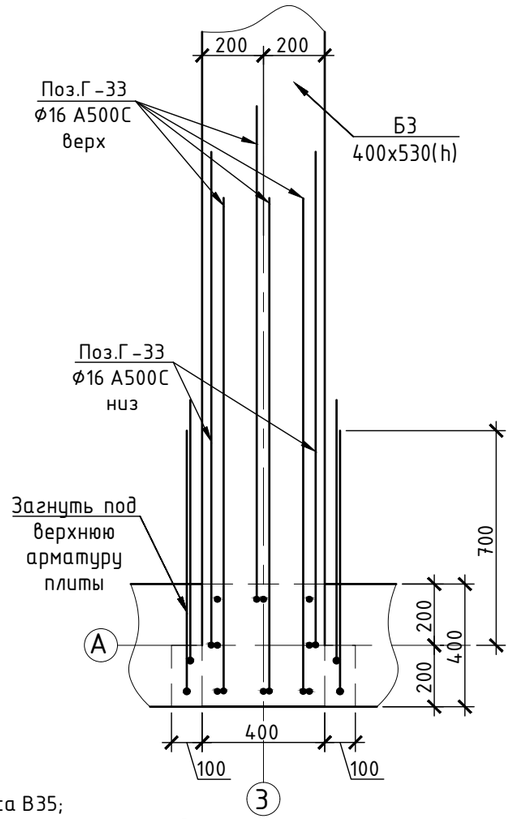

Примечание:
1. Колонну К2 сечением 600х400 мм выполнять из бетона класса В35;
2. Вертикальную арматуру Поз.7 8ф14 А500С вязать к выпускам из нижележащей колонны;
3. Поперечное армирование предусмотреть в виде хомутов Поз.Хом.21 и Хом.20 ф8 А240 с базовым шагом 200 мм. Предусмотреть учащенный шаг 100 мм в нижней и верхней четвертях высоты колонны в приопорных зонах.

Спецификация арматурных изделий на К2 (5 шт.)

Поз.	Обозначение	Наименование	Кол.	Масса, кг	
				шт.	общ.
7	ГОСТ Р 52544-2006	ф14 А500С l=5730мм	12	7,6	91,4
Г-33	ГОСТ Р 52544-2006	ф16 А500С l=2900мм	6	5,0	30,2
Хом.20	ГОСТ 34028-2016	ф8 А240 l=1500мм	34	0,7	22,2
Хом.21	ГОСТ 34028-2016	ф8 А240 l=1500мм	34	0,7	22,2
		Итого арматуры на К2			166
		Итого арматуры на 5 шт. К2			829
		Итого бетона В35F150W6 на К2, м3			1,0
		Итого бетона В35F150W6 на 5 шт. К2, м3			4,8

Изм.	Кол.уч.	Лист	№ док.	Подп.	Дата	БС66-КЖ1			
						Санкт-Петербург, Большой Сампсониевский пр., 66, лит. И			
Разраб.						Бизнес-центр "Густавъ Лесснеръ"	Стадия	Лист	Листов
Пров.							Р	49	
Н. контр.						Схема армирования колонны К2. Схема армирования сечения колонны К2. Схема Г-образных выпусков из колонны К2	ИП Богославцев Д.В.		
ГИП									

Согласовано

Взам. инв. №

Подп. и дата

Инв. № подл.

ФОРМАТ А3

Схема армирования колонны К2.1 (1 шт.)

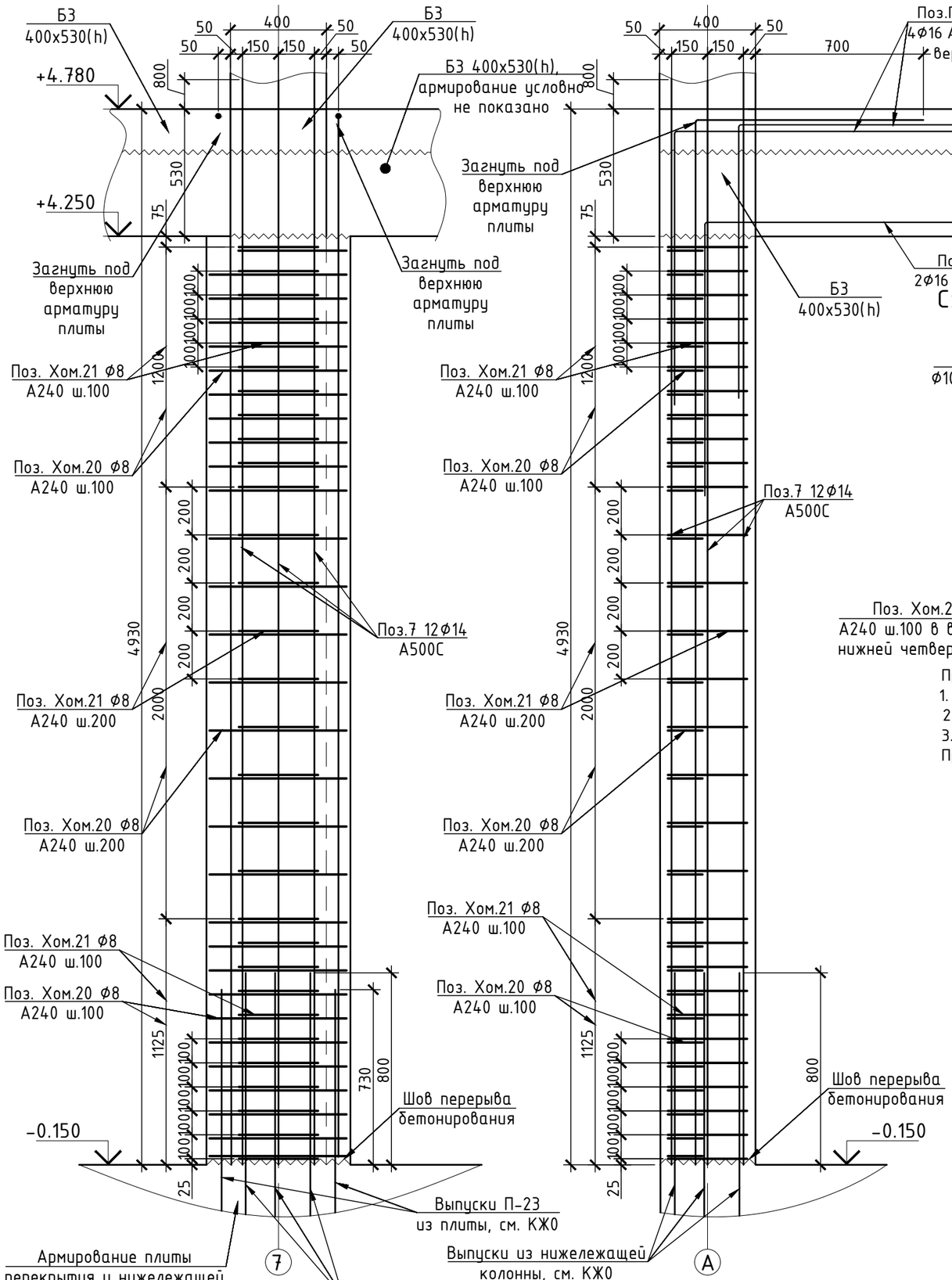

Схема армирования сечения колонны К2.1

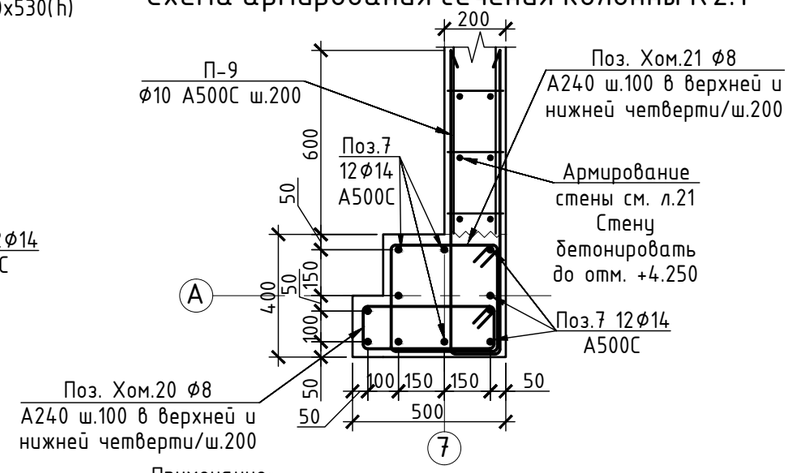

Схема Г-образных выпусков из колонны К2.1

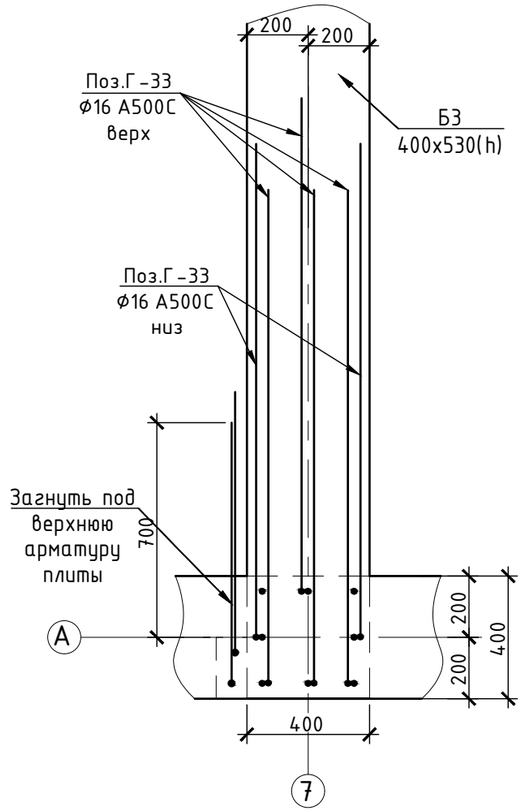

Примечание:

1. Колонну К2.1 сечением 500х400 мм выполнять из бетона класса В35;
2. Вертикальную арматуру Поз.7 8ф14 А500С вязать к выпускам из нижележащей колонны;
3. Поперечное армирование предусмотреть в виде хомутов Поз.Хом.21 и Хом.20 ф8 А240 с базовым шагом 200 мм. Предусмотреть учащенный шаг 100 мм в нижней и верхней четвертях высоты колонны в приопорных зонах.

Спецификация арматурных изделий на К2.1 (1 шт.)

Поз.	Обозначение	Наименование	Кол.	Масса, кг	
				шт.	общ.
7	ГОСТ Р 52544-2006	ф14 А500С l=5730мм	12	7,6	91,4
П-9	ГОСТ Р 52544-2006	ф10 А500С l=1340мм	34	0,9	30,9
Г-33	ГОСТ Р 52544-2006	ф16 А500С l=2900мм	6	5,0	30,2
Хом.20	ГОСТ 34028-2016	ф8 А240 l=1500мм	34	0,7	22,2
Хом.21	ГОСТ 34028-2016	ф8 А240 l=1500мм	34	0,7	22,2
		Итого арматуры на К2.1			197
		Итого бетона В35F150W6 на К2.1, м3			0,9

Изм.	Кол.уч.	Лист	№ док.	Подп.	Дата	БС66-КЖ1			
						Санкт-Петербург, Большой Сампсониевский пр., 66, лит. И			
Разраб.						Бизнес-центр "Густавъ Лесснеръ"	Стадия	Лист	Листов
Пров.							Р	50	
Н. контр.						Схема армирования колонны К2.1. Схема армирования сечения колонны К2.1. Схема Г-образных выпусков из колонны К2.1	ИП Богославцев Д.В.		
ГИП									

Согласовано

Взам. инв. №

Подп. и дата

Инв. № подл.

ФОРМАТ А3

Схема армирования колонны К3 (7 шт.)

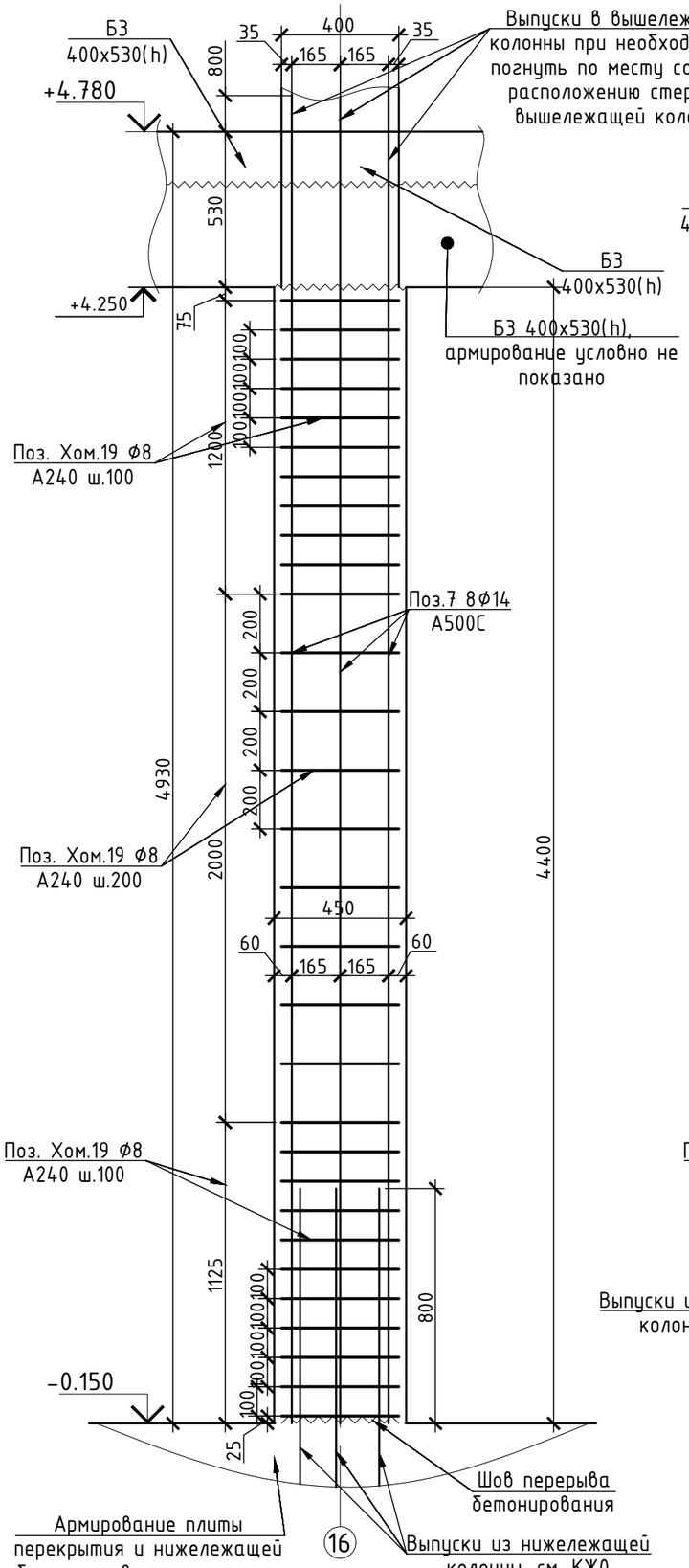

Схема армирования колонны К3.1 (1 шт.)

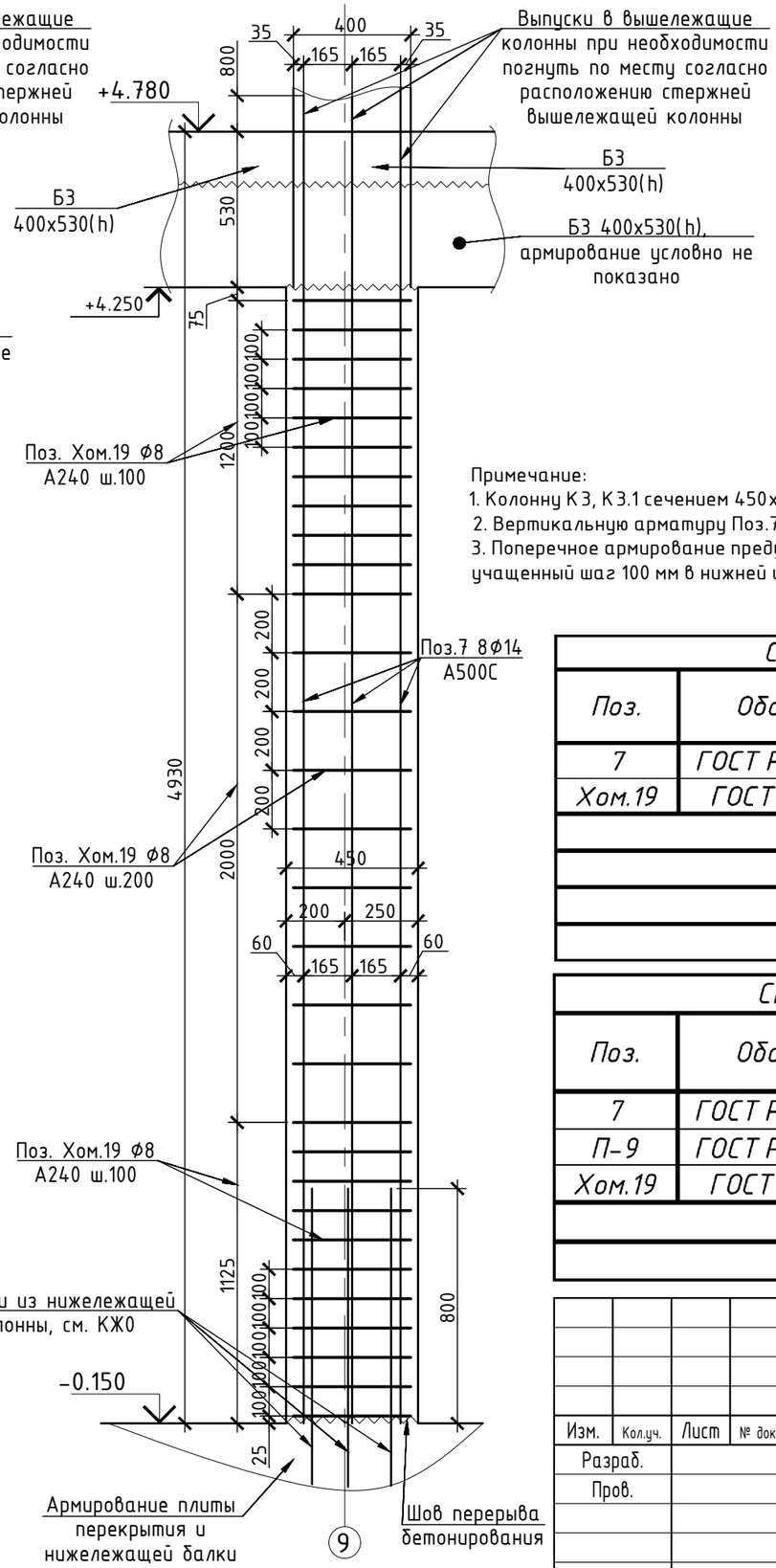

Схема армирования сечения колонны К3

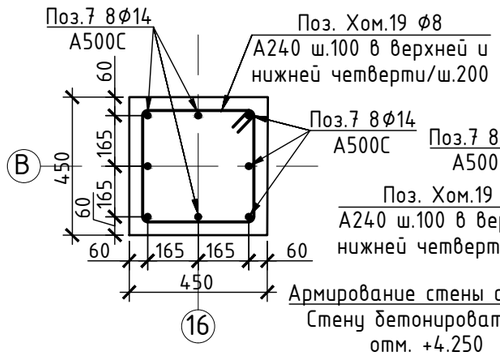

Схема армирования сечения колонны К3.1

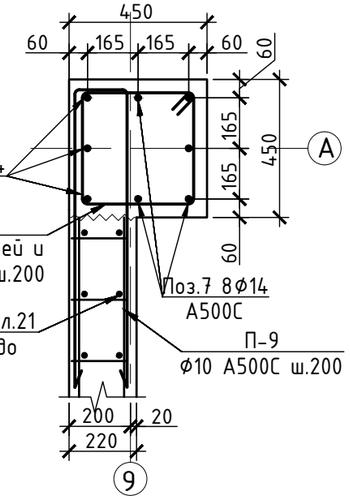

Примечание:
1. Колонну К3, К3.1 сечением 450х450 мм выполнять из бетона класса В35;
2. Вертикальную арматуру Поз.7 8ф14 А500С вязать к выпускам из нижележащей колонны;
3. Поперечное армирование предусмотреть в виде хомутов Поз.Хом.19 ф8 А240 с базовым шагом 200 мм. Предусмотреть учащенный шаг 100 мм в нижней и верхней четвертях высоты колонны в приопорных зонах.

Спецификация арматурных изделий на К3 (7 шт.)

Поз.	Обозначение	Наименование	Кол.	Масса, кг	
				шт.	общ.
7	ГОСТ Р 52544-2006	ф14 А500С l=5730мм	8	7,6	60,9
Хом.19	ГОСТ 34028-2016	ф8 А240 l=1700мм	34	0,7	25,1
		Итого арматуры на К3			86
		Итого арматуры на 7 шт. К3			602
		Итого бетона В35F150W6 на К3, м3			0,8
		Итого бетона В35F150W6 на 7 шт. К3, м3			5,4

Спецификация арматурных изделий на К3.1 (1 шт.)

Поз.	Обозначение	Наименование	Кол.	Масса, кг	
				шт.	общ.
7	ГОСТ Р 52544-2006	ф14 А500С l=5730мм	8	7,6	60,9
П-9	ГОСТ Р 52544-2006	ф10 А500С l=1340мм	34	0,9	30,9
Хом.19	ГОСТ 34028-2016	ф8 А240 l=1700мм	34	0,7	25,1
		Итого арматуры на К3.1			117
		Итого бетона В35F150W6 на К3.1, м3			0,8

Изм.	Кол.уч.	Лист	№ док.	Подп.	Дата	БС66-КЖ1			
						Санкт-Петербург, Большой Сампсониевский пр., 66, лит. И			
Разраб.						Бизнес-центр "Густавъ Лесснеръ"	Стадия	Лист	Листов
Пров.							Р	51	
Н. контр.						Схема армирования колонны К3, К3.1. Схема армирования сечения колонны К3, К3.1	ИП Богославцев Д.В.		
ГИП									

Согласовано

Взам. инв. №

Подп. и дата

Инв. № подл.

ФОРМАТ А3

Схема армирования колонны К4 (2 шт.)

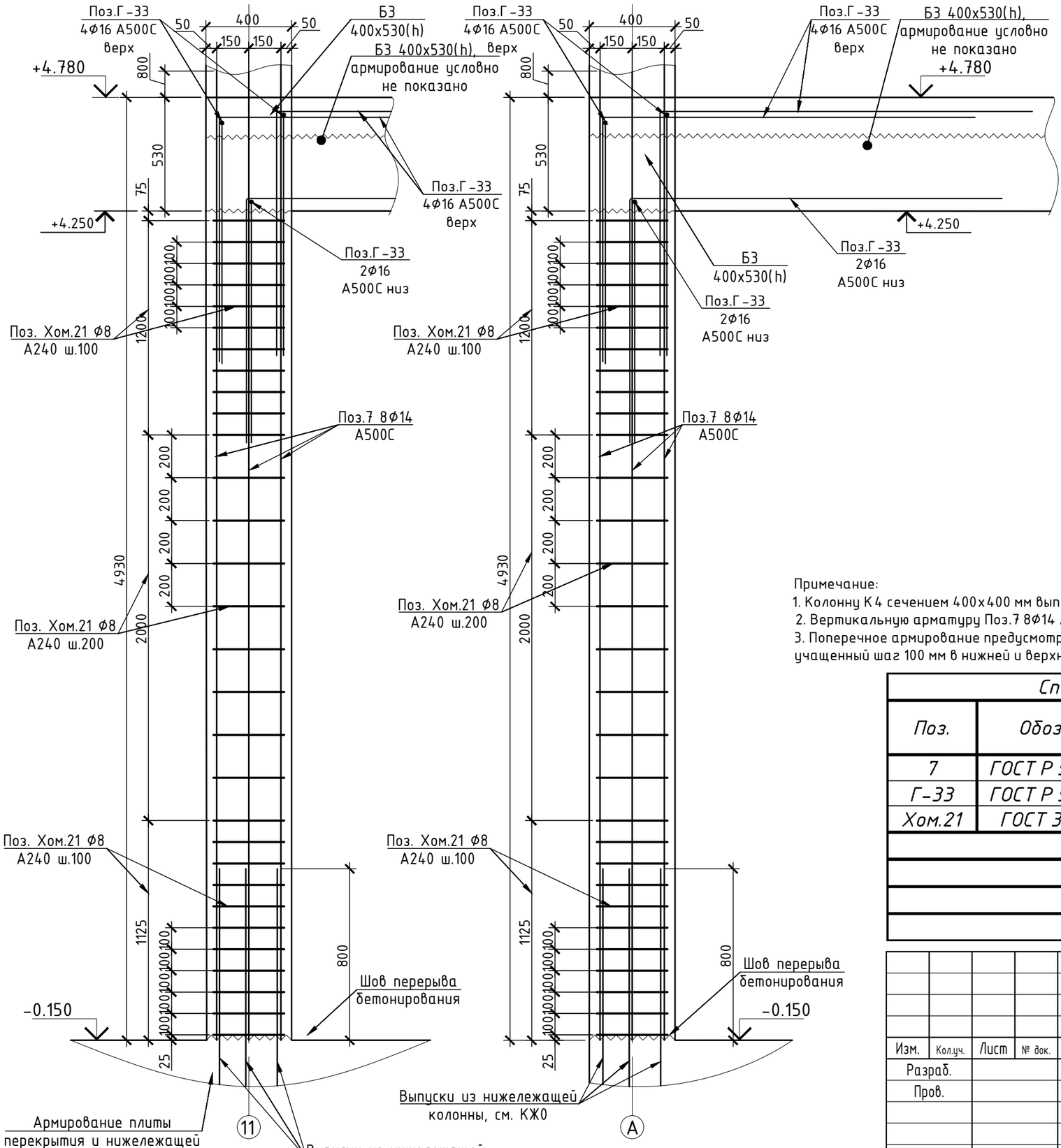

Схема Г-образных выпусков из колонны К4

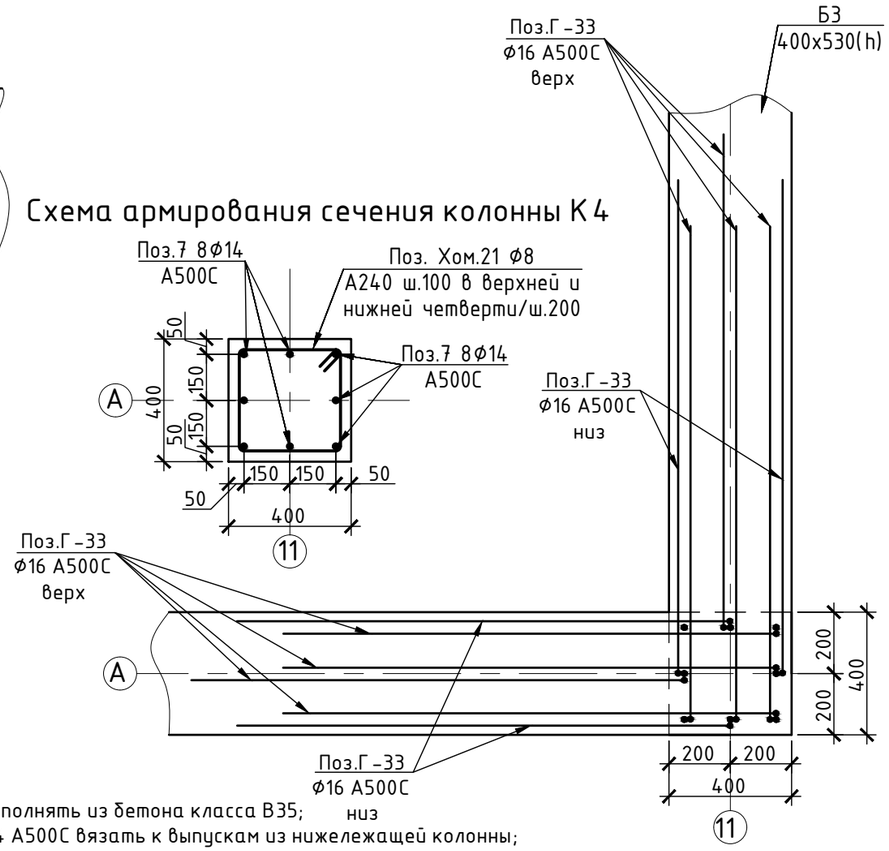

Схема армирования сечения колонны К4

Примечание:
1. Колонну К4 сечением 400х400 мм выполнять из бетона класса В35;
2. Вертикальную арматуру Поз.7 8Ф14 А500С вязать к выпускам из нижележащей колонны;
3. Поперечное армирование предусмотреть в виде хомутов Поз.Хом.21 Ф8 А240 с базовым шагом 200 мм. Предусмотреть учащенный шаг 100 мм в нижней и верхней четвертях высоты колонны в приопорных зонах.

Спецификация арматурных изделий на К4 (2 шт.)

Поз.	Обозначение	Наименование	Кол.	Масса, кг	
				шт.	общ.
7	ГОСТ Р 52544-2006	Ф14 А500С l=5730мм	8	7,6	60,9
Г-33	ГОСТ Р 52544-2006	Ф16 А500С l=3100мм	12	5,4	64,6
Хом.21	ГОСТ 34028-2016	Ф8 А240 l=1500мм	34	0,7	22,2
		Итого арматуры на К4			148
		Итого арматуры на 2 шт. К4			295
		Итого бетона В35F150W6 на К4, м3			0,8
		Итого бетона В35F150W6 на 2 шт. К4, м3			1,5

Изм.	Кол.уч.	Лист	№ док.	Подп.	Дата	БС66-КЖ1			
						Санкт-Петербург, Большой Сампсониевский пр., 66, лит. И			
Разраб.						Бизнес-центр "Густавъ Лесснеръ"	Стадия	Лист	Листов
Пров.							Р	52	
Н. контр.						Схема армирования колонны К4. Схема армирования сечения колонны К4. Схема Г-образных выпусков из колонны К4	ИП Богославцев Д.В.		
ГИП									

Согласовано

Взам. инв. №

Подп. и дата

Инв. № подл.

ФОРМАТ А3

Схема армирования колонны К5 (3 шт.)

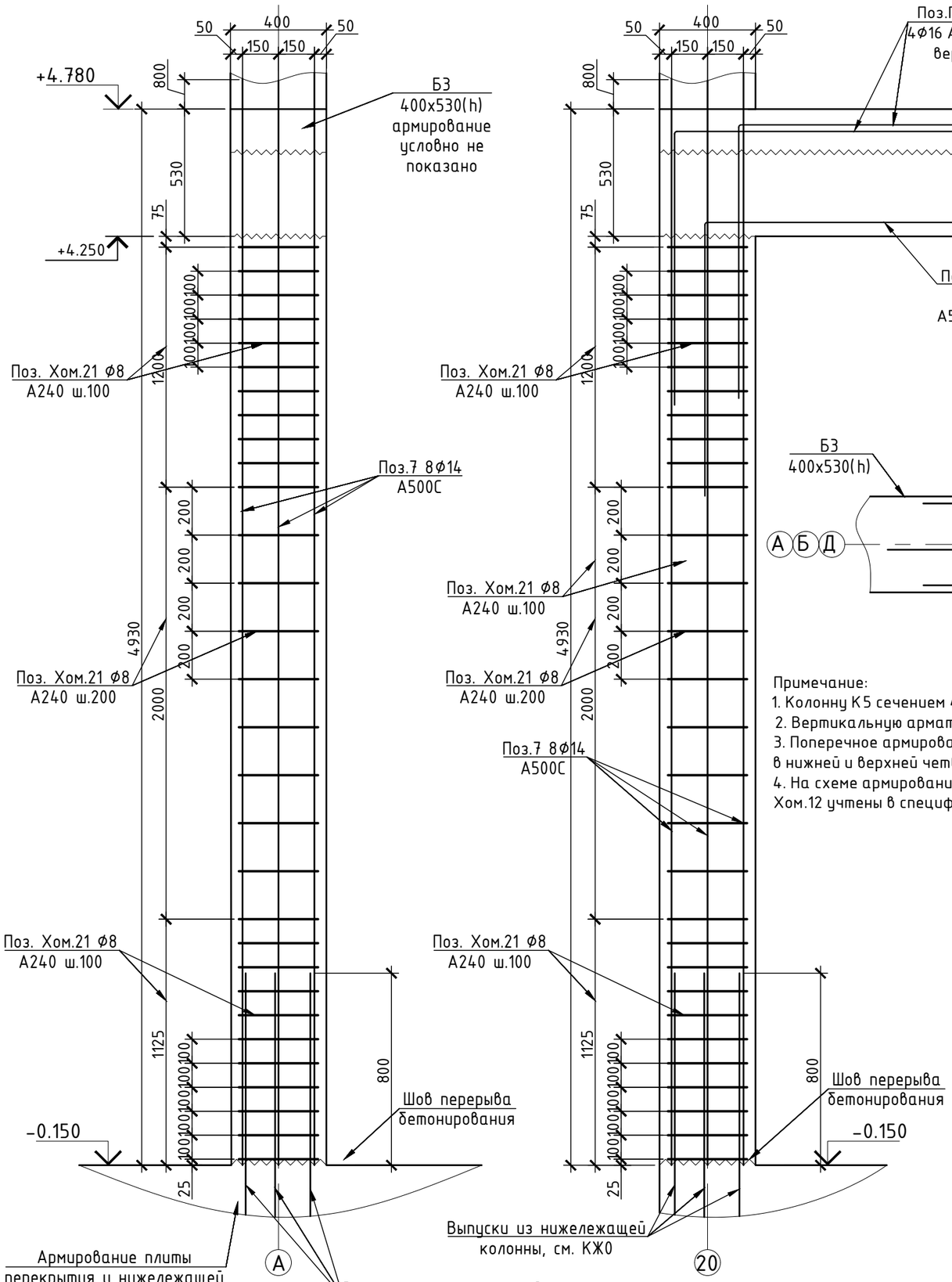

Схемы армирования сечения колонны К5

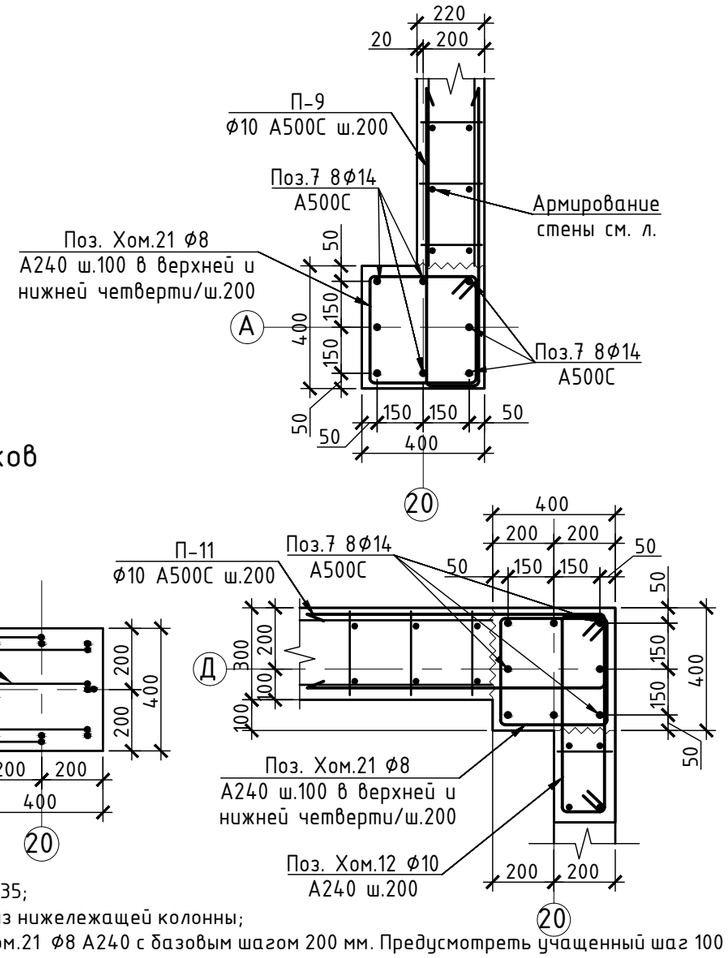

Схема Г-образных выпусков из колонны К5

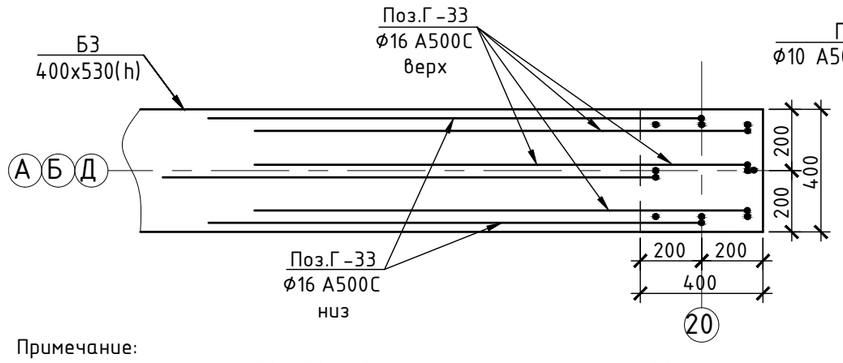

Примечание:

1. Колонну К5 сечением 400х400 мм выполнять из бетона класса В35;
2. Вертикальную арматуру Поз.7 8Ф14 А500С вязать к выпускам из нижележащей колонны;
3. Поперечное армирование предусмотреть в виде хомутов Поз.Хом.21 Ф8 А240 с базовым шагом 200 мм. Предусмотреть учащенный шаг 100 мм в нижней и верхней четвертях высоты колонны в приопорных зонах;
4. На схеме армирования колонны К5 П-образные детали и хом.12 условно не показаны, см. схемы армирования сечения колонны К5. Поз. П-11 и Хом.12 учтены в спецификации к армированию стен выше отм. -0.150.

Спецификация арматурных изделий на К5 (3 шт.)

Поз.	Обозначение	Наименование	Кол.	Масса, кг	
				шт.	общ.
7	ГОСТ Р 52544-2006	Ф14 А500С l=5730мм	8	7,6	60,9
Г-33	ГОСТ Р 52544-2006	Ф16 А500С l=3100мм	6	5,4	32,3
П-9	ГОСТ Р 52544-2006	Ф10 А500С l=1340мм	34	0,9	30,9
Хом.21	ГОСТ 34028-2016	Ф8 А240 l=1500мм	34	0,7	22,2
		Итого арматуры на К5			146
		Итого арматуры на 3 шт. К5			439
		Итого бетона В35F150W6 на К5, м3			0,8
		Итого бетона В35F150W6 на 3 шт. К5, м3			2,3

Изм.	Кол.уч.	Лист	№ док.	Подп.	Дата	БС66-КЖ1			
						Санкт-Петербург, Большой Сампсониевский пр., 66, лит. И			
Разраб.						Бизнес-центр "Густавъ Лесснеръ"	Стадия	Лист	Листов
Пров.							Р	53	
Н. контр.						Схема армирования колонны К5. Схема армирования сечения колонны К5. Схема Г-образных выпусков из колонны К5	ИП Богославцев Д.В.		
ГИП									

Согласовано

Взам. инв. №

Подп. и дата

Инв. № подл.

ФОРМАТ А3

Схема армирования колонны К6 (6 шт.)

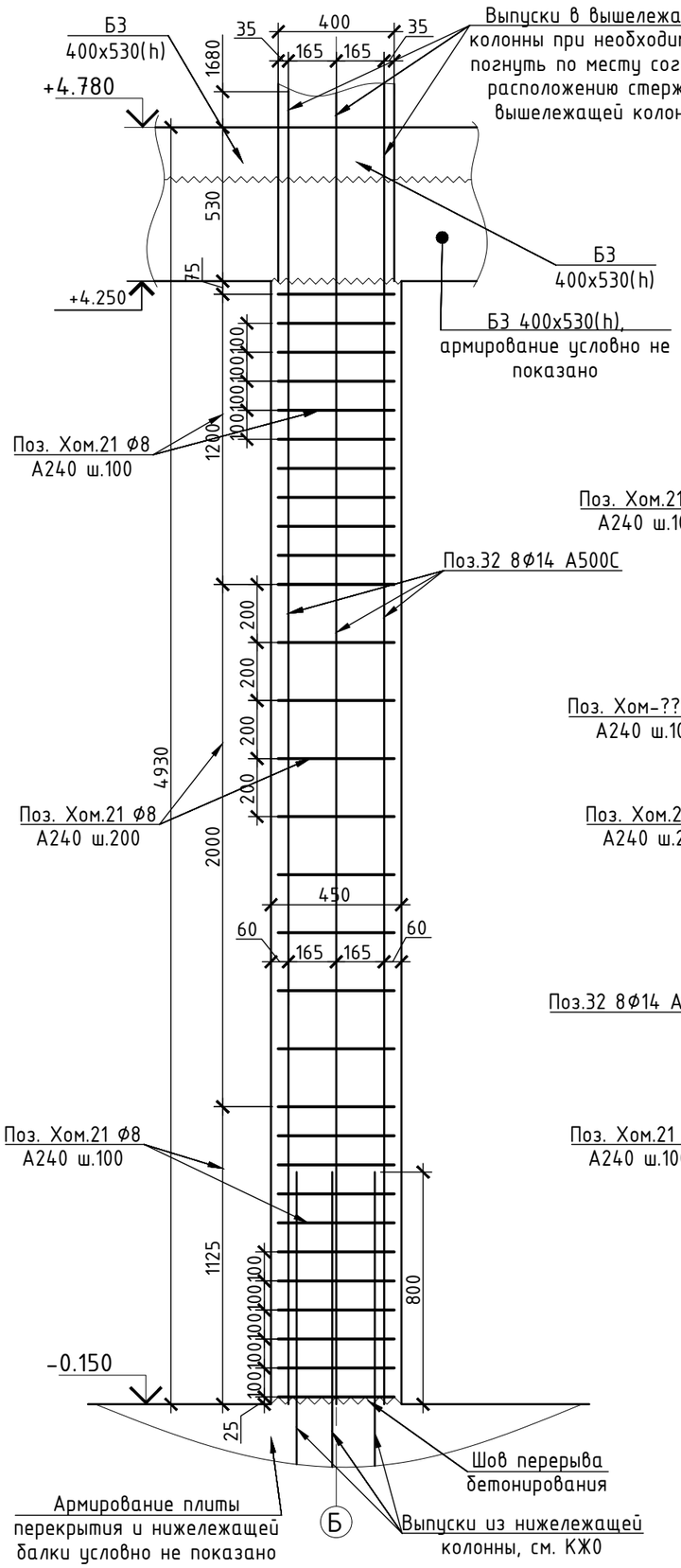

Схема армирования сечения колонны К6

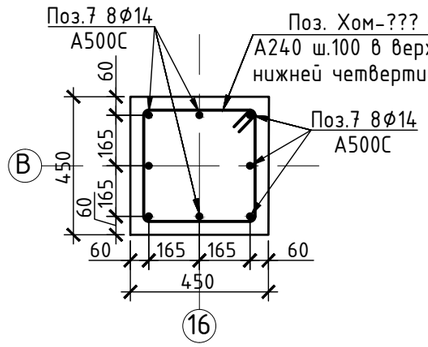

Схема Г-образных выпусков из колонны К6

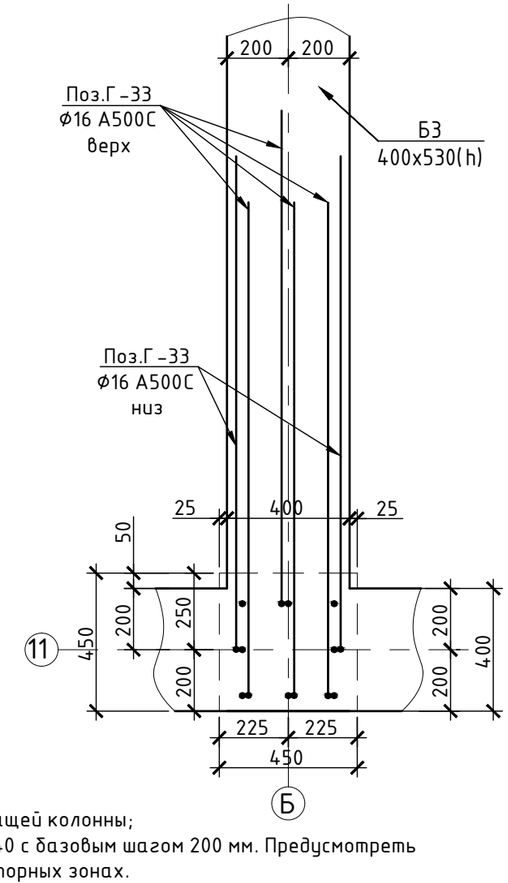

Примечание:

1. Колонну К6 сечением 400х400 мм выполнять из бетона класса В35;
2. Вертикальную арматуру Поз.7 8ф14 А500С вязать к выпускам из нижележащей колонны;
3. Поперечное армирование предусмотреть в виде хомутов Поз.Хом.21 ф8 А240 с базовым шагом 200 мм. Предусмотреть учащенный шаг 100 мм в нижней и верхней четвертях высоты колонны в приопорных зонах.

Спецификация арматурных изделий на К6 (6 шт.)

Поз.	Обозначение	Наименование	Кол.	Масса, кг	
				шт.	общ.
7	ГОСТ Р 52544-2006	ф14 А500С l=5730мм	8	7,6	60,9
Г-33	ГОСТ Р 52544-2006	ф16 А500С l=3100мм	6	5,4	32,3
Хом.19	ГОСТ 34028-2016	ф8 А240 l=1700мм	34	0,7	25,1
			Итого арматуры на К6		118
			Итого арматуры на 6 шт. К6		710
			Итого бетона В35F150W6 на К6, м3		1,0
			Итого бетона В35F150W6 на 6 шт. К6, м3		5,9

Изм.	Кол.уч.	Лист	№ док.	Подп.	Дата	БС66-КЖ1		
						Санкт-Петербург, Большой Сампсониевский пр., 66, лит. И		
Разраб.						Бизнес-центр "Густавъ Лесснеръ"	Стадия	Лист	Листов
Пров.							Р	54	
Н. контр.						Схема армирования колонны К6. Схема армирования сечения колонны К6. Схема Г-образных выпусков из колонны К6	ИП Богославцев Д.В.	
ГИП									

Согласовано

Взам. инв. №

Подп. и дата

Инв. № подл.

ФОРМАТ А3

Схема армирования колонны К7 (1 шт.)

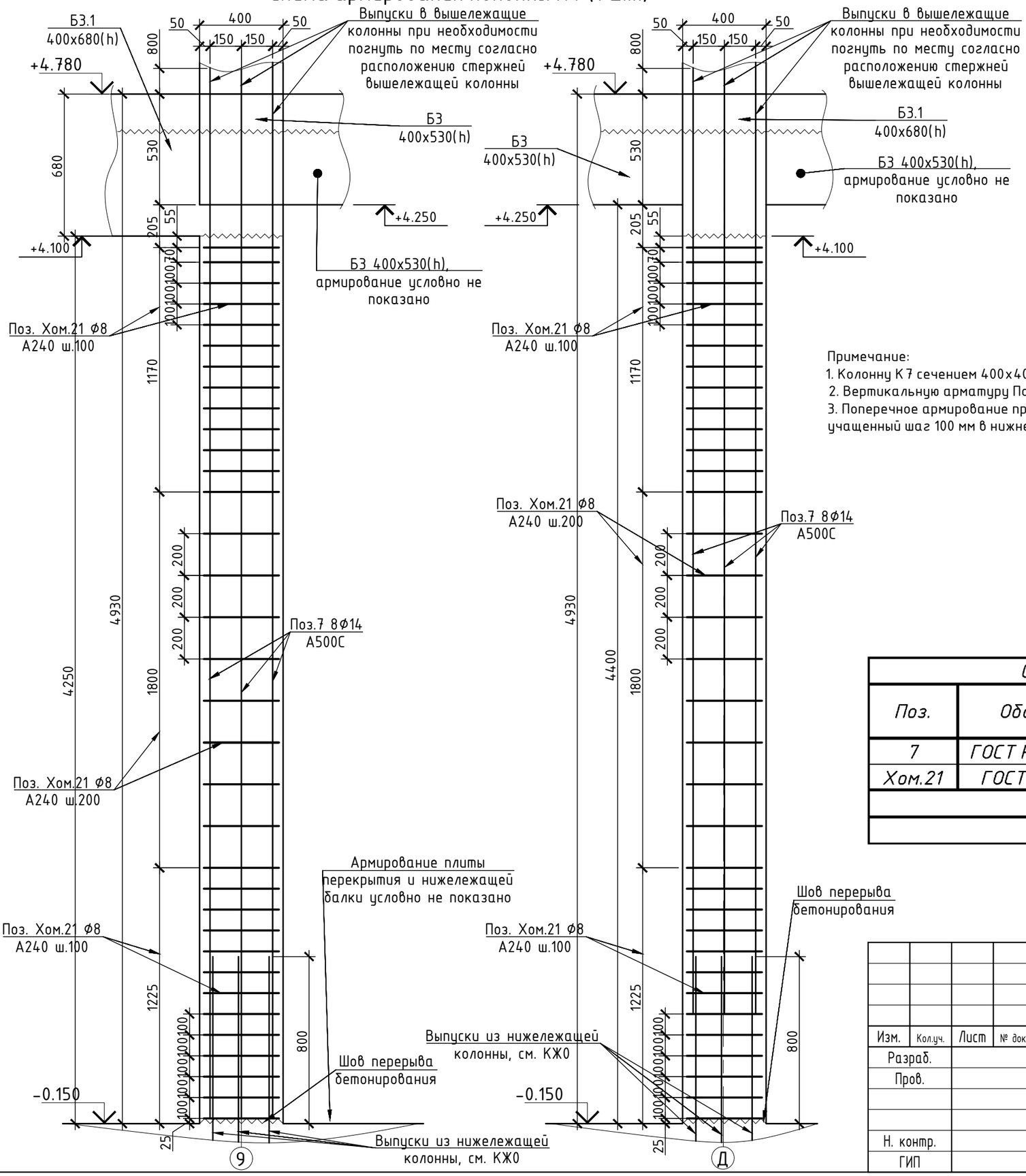

Схема армирования сечения колонны К7

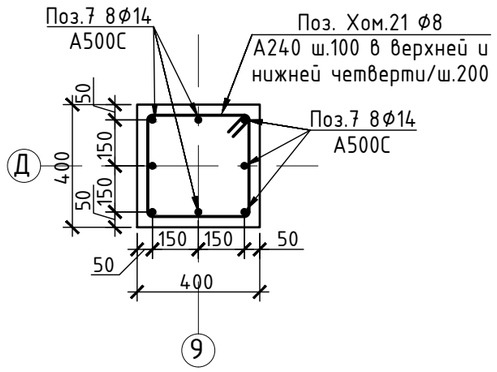

Примечание:
1. Колонну К7 сечением 400х400 мм выполнять из бетона класса В35;
2. Вертикальную арматуру Поз.7 8⌀14 А500С вязать к выпускам из нижележащей колонны;
3. Поперечное армирование предусмотреть в виде хомутов Поз.Хом.21 ⌀8 А240 с базовым шагом 200 мм. Предусмотреть учащенный шаг 100 мм в нижней и верхней четвертях высоты колонны в приопорных зонах.

Спецификация арматурных изделий на К7 (1 шт.)

Поз.	Обозначение	Наименование	Кол.	Масса, кг	
				шт.	общ.
7	ГОСТ Р 52544-2006	⌀14 А500С l=5730мм	8	7,6	60,9
Хом.21	ГОСТ 34028-2016	⌀8 А240 l=1500мм	35	0,7	22,8
		Итого арматуры на К7			84
		Итого бетона В35F150W6 на К7, м3			0,7

Изм.	Кол.уч.	Лист	№ док.	Подп.	Дата	БС66-КЖ1			
						Санкт-Петербург, Большой Сампсониевский пр., 66, лит. И			
Разраб.						Бизнес-центр "Густавъ Лесснеръ"	Стадия	Лист	Листов
Пров.							Р	55	
Н. контр.						Схема армирования колонны К7. Схема армирования сечения колонны К7.	ИП Богославцев Д.В.		
ГИП									

Согласовано

Взам. инв. №

Подп. и дата

Инв. № подл.

ФОРМАТ А3

Схема армирования колонны К8 (10 шт.) и К8.1 (1 шт.)

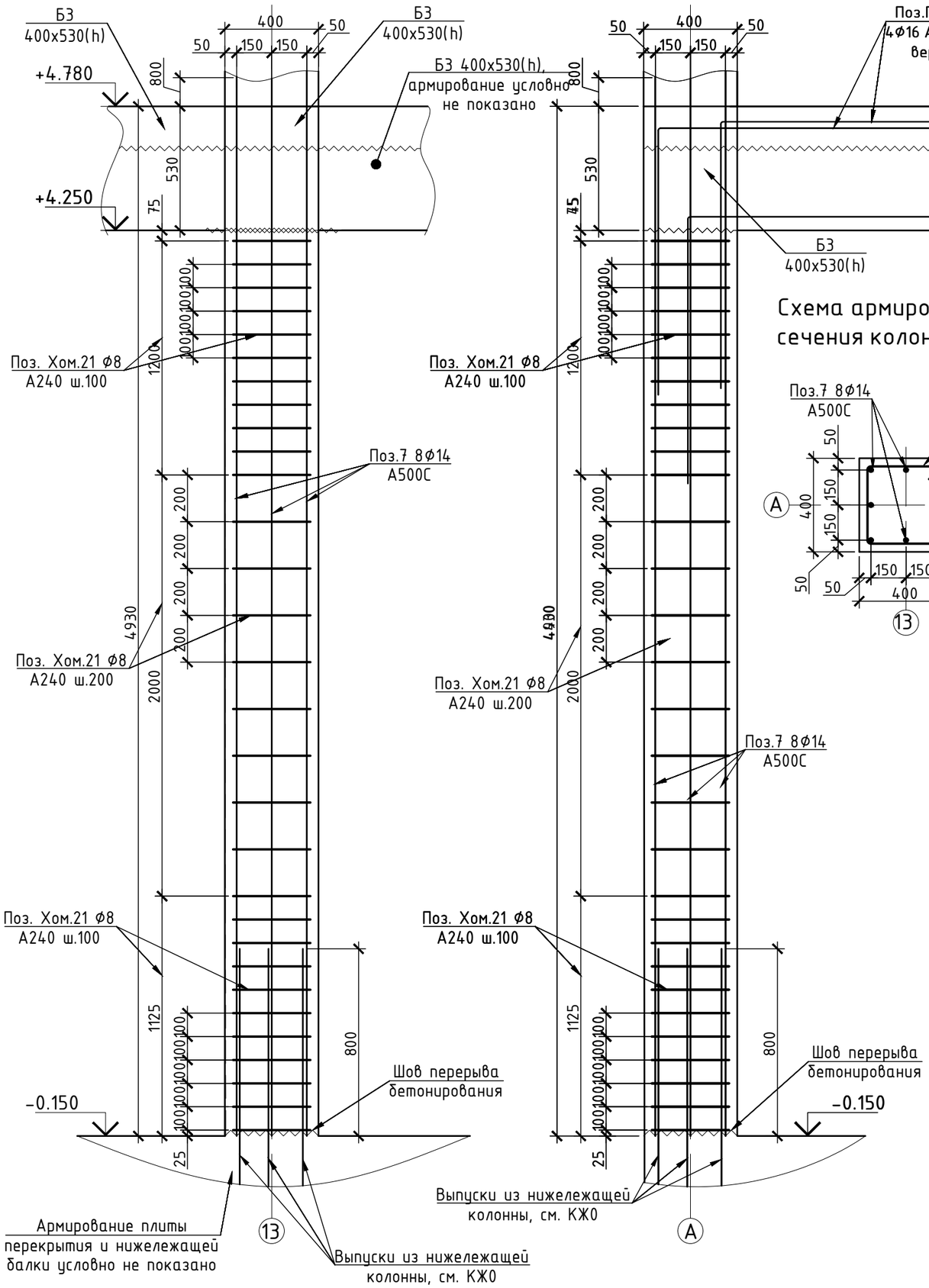

Схема армирования сечения колонны К8

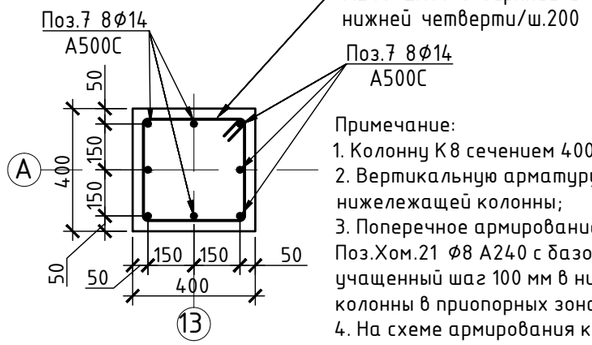

Схема армирования сечения колонны К8.1

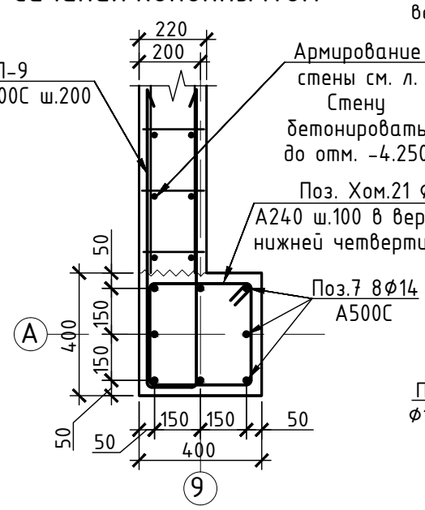

Схема Г-образных выпусков из колонны К8, К8.1

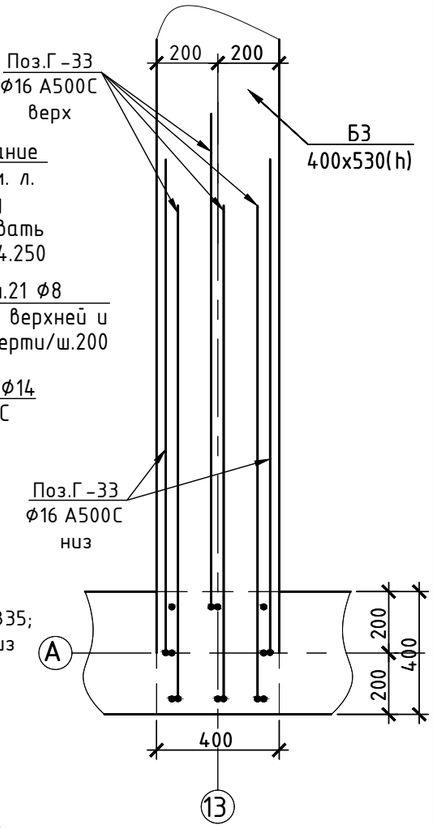

Примечание:
1. Колонну К8 сечением 400х400 мм выполнять из бетона класса В35;
2. Вертикальную арматуру Поз.7 8Ф14 А500С вязать к выпускам из нижележащей колонны;
3. Поперечное армирование предусмотреть в виде хомутов Поз.Хом.21 ф8 А240 с базовым шагом 200 мм. Предусмотреть учащенный шаг 100 мм в нижней и верхней четвертях высоты колонны в приопорных зонах;
4. На схеме армирования колонны К8, К8.1 П-образные детали условно не показаны, см. схемы армирвания сечения колонны К8.1.

Спецификация арматурных изделий на К8 (10 шт.)

Поз.	Обозначение	Наименование	Кол.	Масса, кг шт.	Масса, кг общ.
7	ГОСТ Р 52544-2006	Ф14 А500С l=5730мм	8	7,6	60,9
Г-33	ГОСТ Р 52544-2006	Ф16 А500С l=3100мм	6	5,4	32,3
Хом.21	ГОСТ 34028-2016	Ф8 А240 l=1500мм	34	0,7	22,2
		Итого арматуры на К8			115
		Итого арматуры на 10 шт. К8			1154
		Итого бетона В35F150W6 на К8, м3			0,8
		Итого бетона В35F150W6 на 10 шт. К8, м3			7,7

Спецификация арматурных изделий на К8.1 (1 шт.)

Поз.	Обозначение	Наименование	Кол.	Масса, кг шт.	Масса, кг общ.
7	ГОСТ Р 52544-2006	Ф14 А500С l=5730мм	8	7,6	60,9
П-9	ГОСТ Р 52544-2006	Ф10 А500С l=1340мм	34	0,9	30,9
Г-33	ГОСТ Р 52544-2006	Ф16 А500С l=3100мм	6	5,4	32,3
Хом.21	ГОСТ 34028-2016	Ф8 А240 l=1500мм	34	0,7	22,2
		Итого арматуры на К8.1			146
		Итого бетона В35F150W6 на К8.1, м3			0,8

Изм.	Кол.уч.	Лист	№ док.	Подп.	Дата	БС66-КЖ1		
						Санкт-Петербург, Большой Сампсониевский пр., 66, лит. И		
Разраб.						Бизнес-центр "Густавъ Лесснеръ"	Стадия	Лист	Листов
Пров.							Р	56	
Н. контр.						Схема армирования колонны К8, К8.1. Схемы армирования сечения колонны К8, К8.1. Схема Г-образных выпусков из колонны К8, К8.1	ИП Богославцев Д.В.		
ГИП									

Согласовано

Взам. инв. №

Подп. и дата

Инв. № подл.

ФОРМАТ А3

Схема армирования колонны К9 (1 шт.)

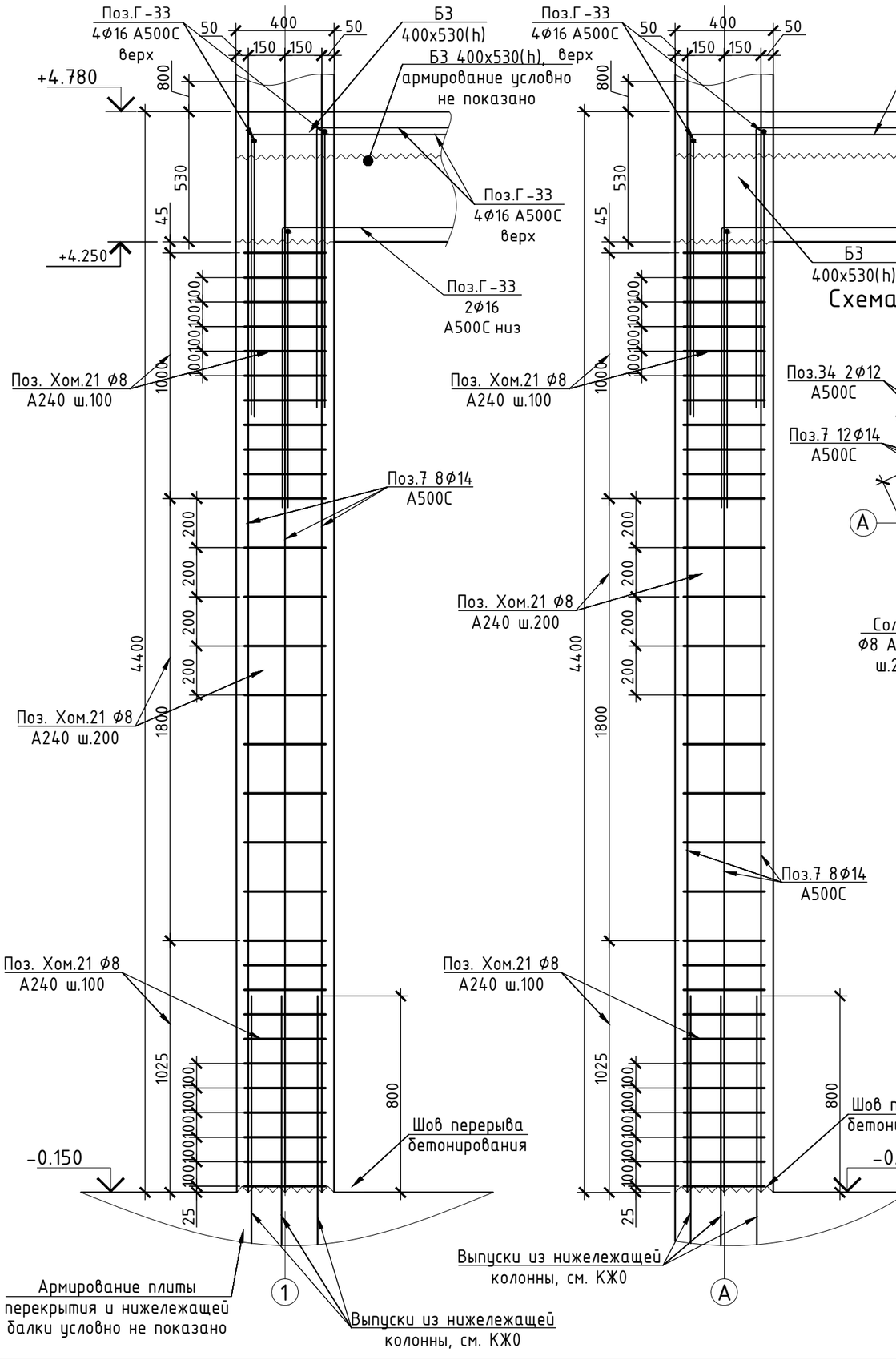

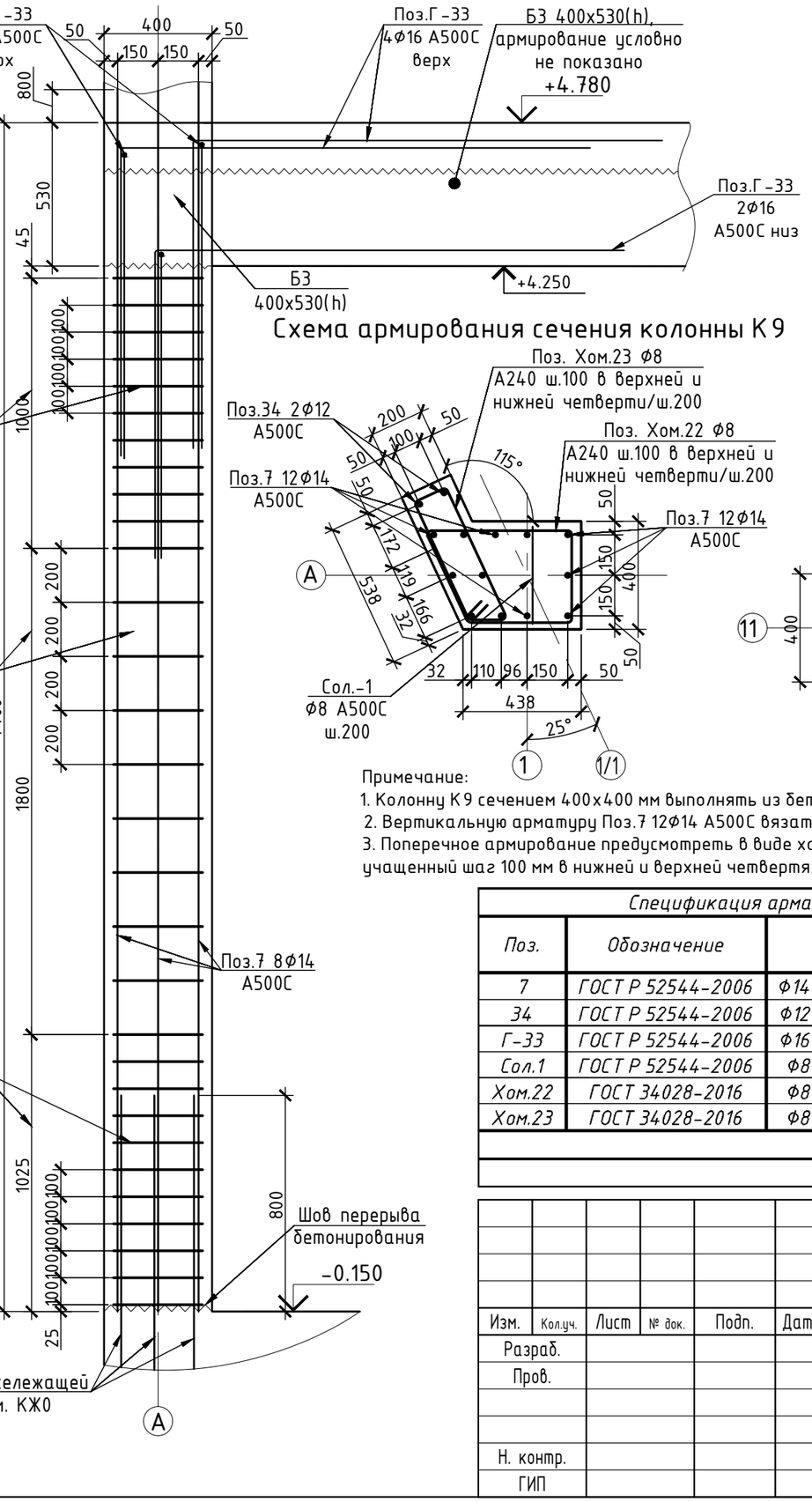

Схема армирования сечения колонны К9

Схема Г-образных выпусков из колонны К9

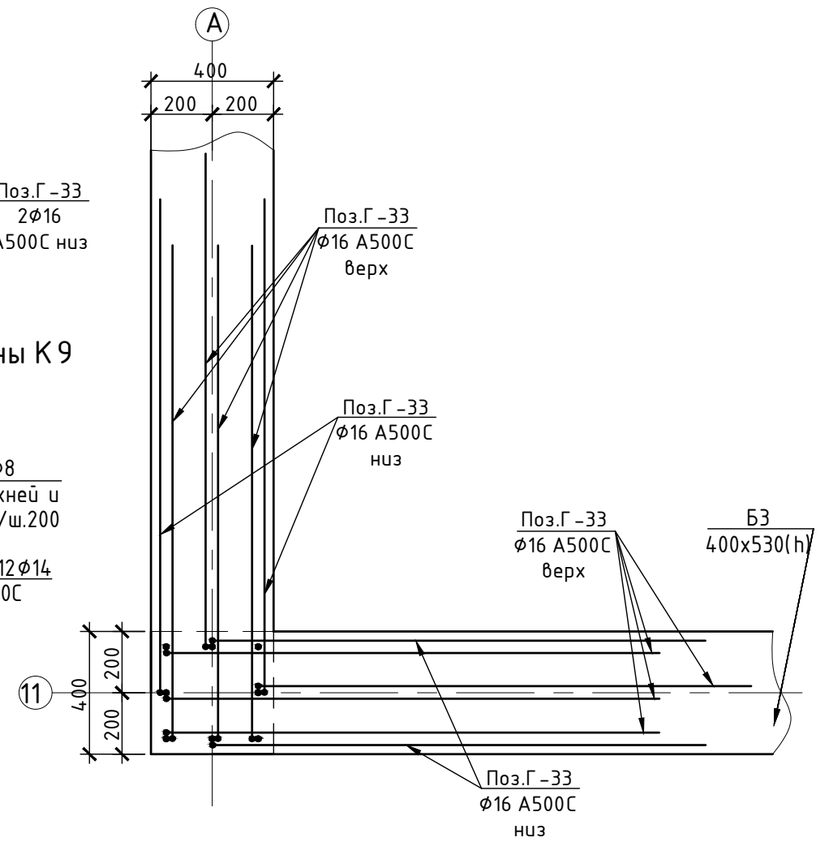

Примечание:
1. Колонну К9 сечением 400х400 мм выполнять из бетона класса В35;
2. Вертикальную арматуру Поз.7 12Ф14 А500С вязать к выпускам из нижележащей колонны;
3. Поперечное армирование предусмотреть в виде хомутов Поз.Хом.21 Ф8 А240 с базовым шагом 200 мм. Предусмотреть учащенный шаг 100 мм в нижней и верхней четвертях высоты колонны в приопорных зонах.

Спецификация арматурных изделий на К9 (1 шт.)

Поз.	Обозначение	Наименование	Кол.	Масса, кг	
				шт.	общ.
7	ГОСТ Р 52544-2006	Ф14 А500С l=5730мм	12	7,6	91,4
34	ГОСТ Р 52544-2006	Ф12 А500С l=5730мм	2	5,6	11,2
Г-33	ГОСТ Р 52544-2006	Ф16 А500С l=3100мм	12	5,4	64,6
Сол.1	ГОСТ Р 52544-2006	Ф8 А500С l=360мм	34	0,2	5,3
Хом.22	ГОСТ 34028-2016	Ф8 А240 l=1785мм	34	0,8	26,4
Хом.23	ГОСТ 34028-2016	Ф8 А240 l=1470мм	34	0,6	21,7
		Итого арматуры на К9			221
		Итого бетона В35F150W6 на К9, м3			1,2

Согласовано

Взам. инв. №

Подп. и дата

Инв. № подл.

Изм.	Кол.уч.	Лист	№ док.	Подп.	Дата
Разраб.					
Пров.					
Н. контр.					
ГИП					

БС66-КЖ1

Санкт-Петербург, Большой Сампсониевский пр., 66, лит. И

Бизнес-центр "Густавъ Лесснеръ"

Стадия	Лист	Листов
Р	57	

Схема армирования колонны К9. Схема армирования сечения колонны К9. Схема Г-образных выпусков из колонны К9

ИП Богославцев Д.В.

ФОРМАТ А3

Схема армирования колонны К10 (1 шт.)

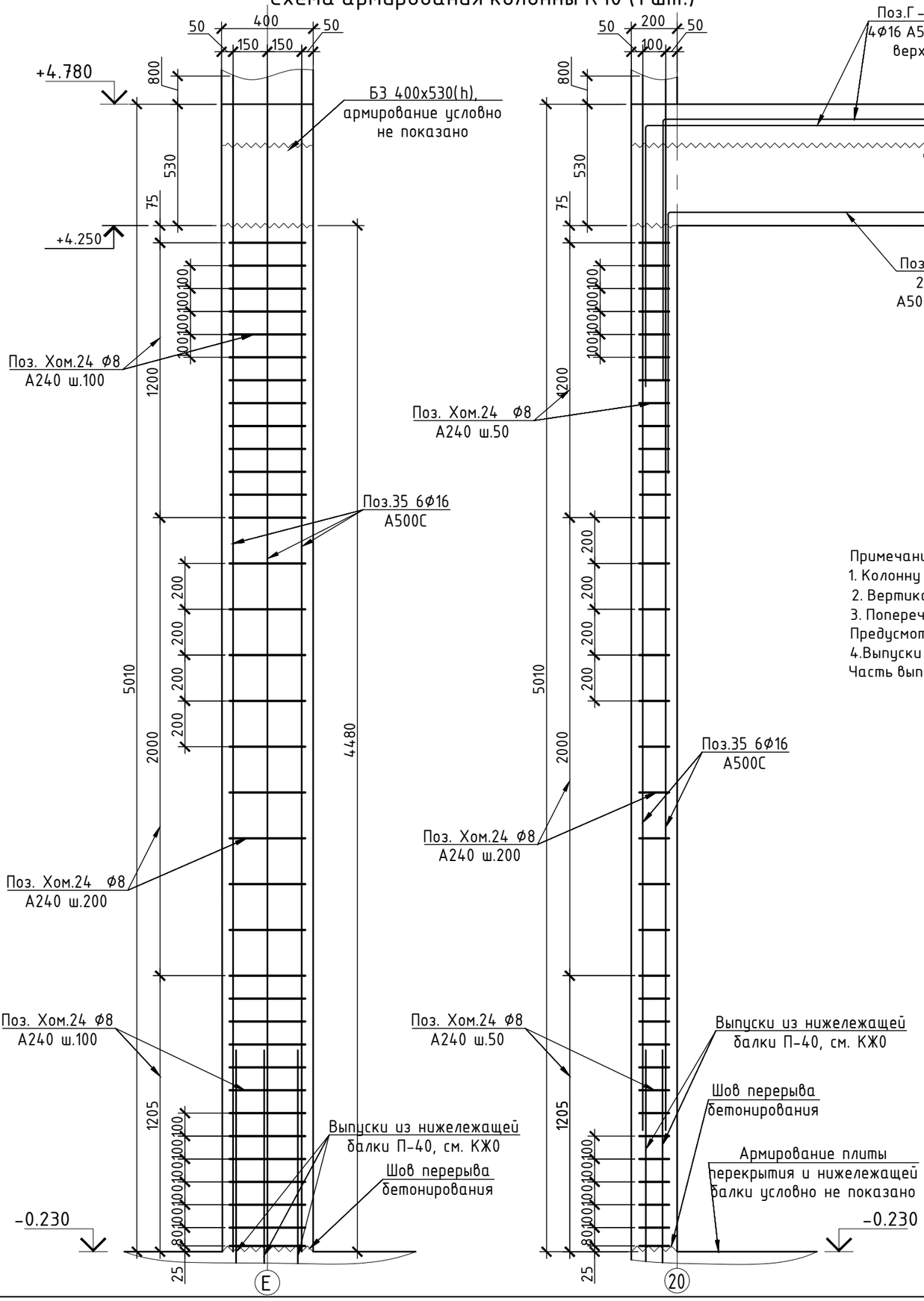

Схемы армирования сечения колонны К10

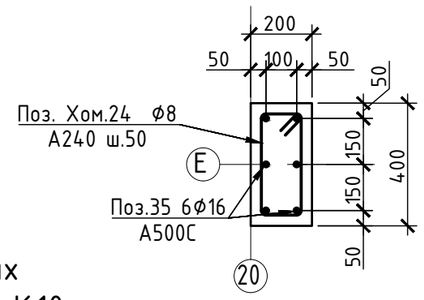

Схема Г-образных выпусков из колонны К10

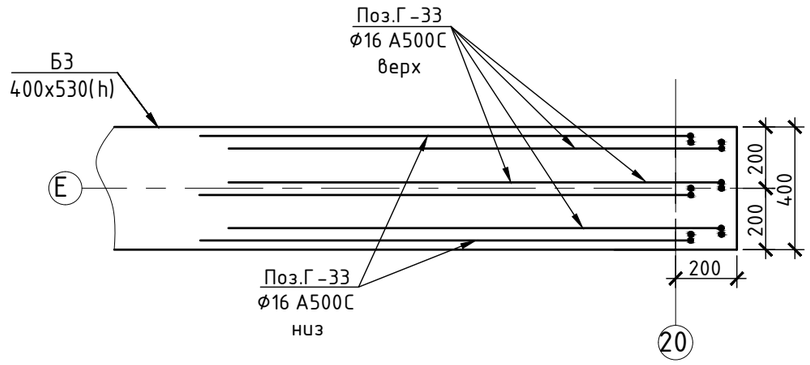

Примечание:
1. Колонну К10 сечением 200х400 мм выполнять из бетона класса В35;
2. Вертикальную арматуру Поз.35 6ф16 А500С вязать к выпускам П-40 из нижележащей балки (см. КЖ0);
3. Поперечное армирование предусмотреть в виде хомутов Поз. Хом.24 ф8 А240 с базовым шагом 200 мм. Предусмотреть учащенный шаг 100 мм в нижней и верхней четвертях высоты колонны в приопорных зонах;
4.Выпуски из колонны в вышележащие конструкции принять как выпуски для установки арматуры вышележащих стен. Часть выпусков, непопадающих в стены, загнуть в плиту под верхнюю арматуру плиты перекрытия.

Спецификация арматурных изделий на К10 (1 шт.)

Поз.	Обозначение	Наименование	Кол.	Масса, кг	
				шт.	общ.
35	ГОСТ Р 52544-2006	ф16 А500С l=5810мм	6	10,1	60,5
Г-33	ГОСТ Р 52544-2006	ф16 А500С l=3100мм	6	5,4	32,3
Хом.24	ГОСТ 34028-2016	ф8 А240 l=1100мм	35	0,5	16,7
			Итого арматуры на К10		110
			Итого бетона В35F150W6 на К10, м3		0,4

Изм.	Кол.уч.	Лист	№ док.	Подп.	Дата	БС66-КЖ1			
						Санкт-Петербург, Большой Сампсониевский пр., 66, лит. И			
Разраб.						Бизнес-центр "Густавъ Лесснеръ"	Стадия	Лист	Листов
Пров.							Р	58	
Н. контр.						Схема армирования колонны К10. Схема армирования сечения колонны К10. Схема Г-образных выпусков из колонны К10	ИП Богославцев Д.В.		
ГИП									

ФОРМАТ А3

Согласовано

Взам. инв. №

Подп. и дата

Инв. № подл.

Схема армирования колонны К11 (1 шт.)

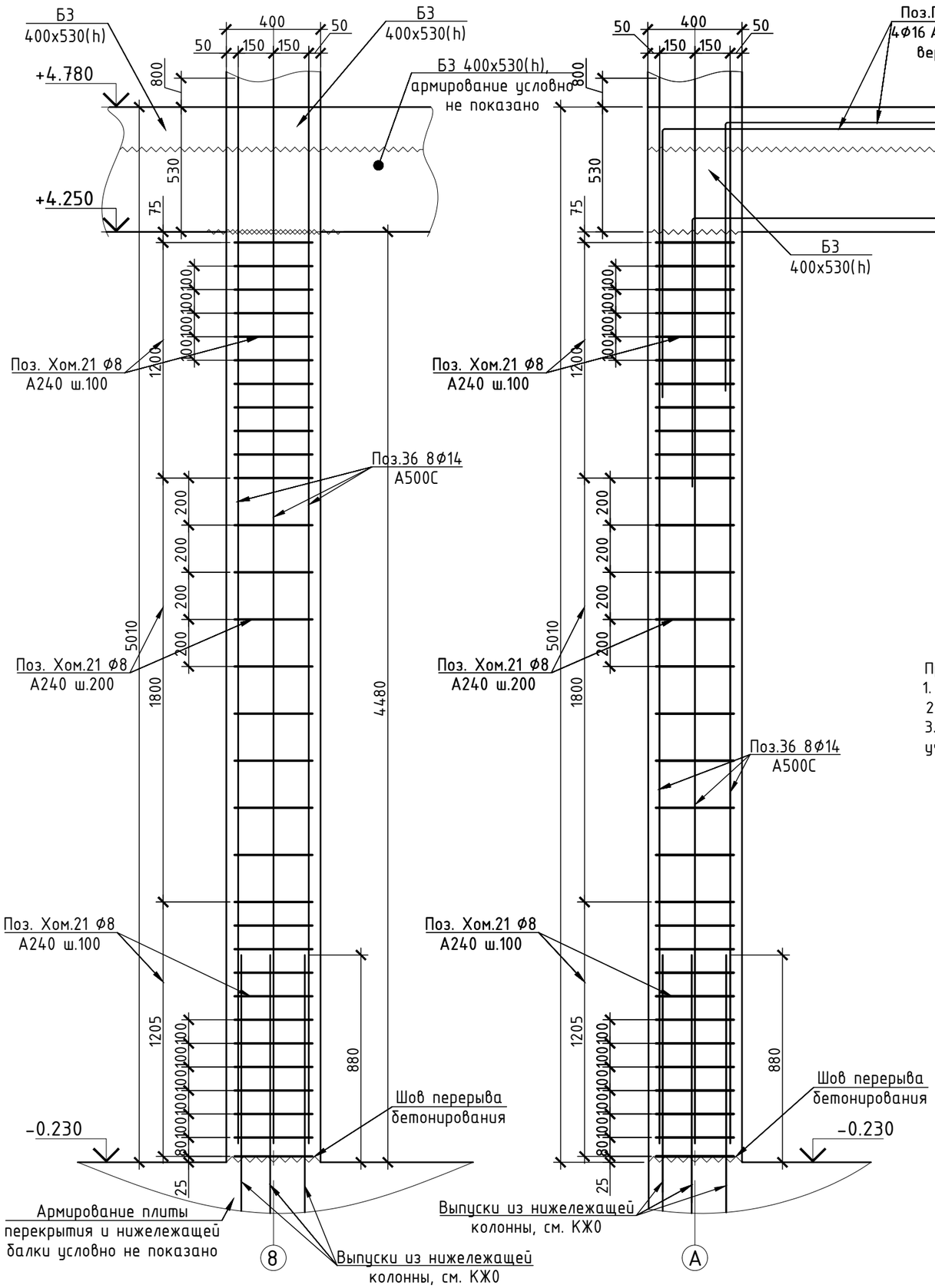

Схема Г-образных выпусков из колонны К11

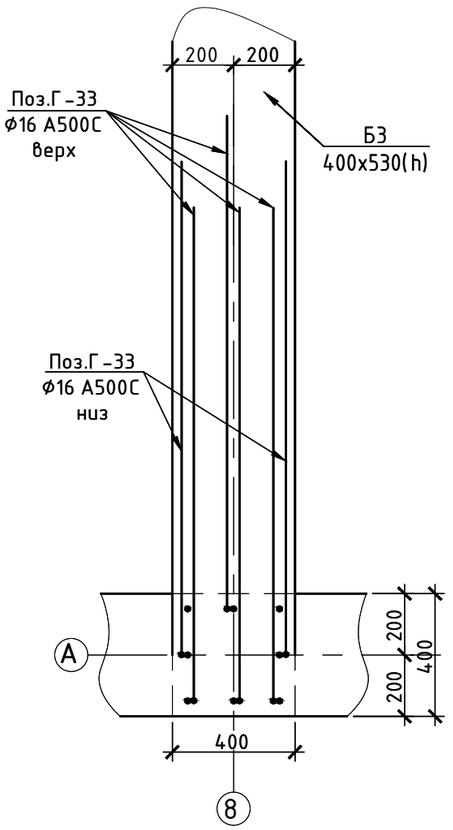

Схема армирования сечения колонны К11

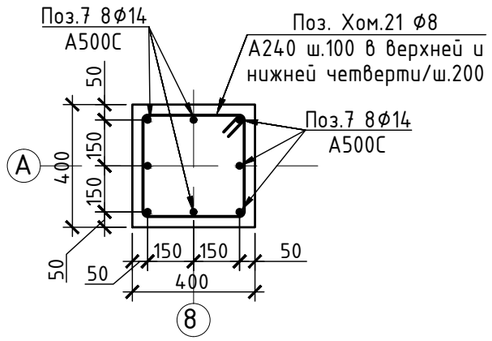

Примечание:
1. Колонну К11 сечением 400х400 мм выполнять из бетона класса В35;
2. Вертикальную арматуру Поз.36 8ф14 А500С вязать к выпускам из нижележащей колонны;
3. Поперечное армирование предусмотреть в виде хомутов Поз.Хом.21 ф8 А240 с базовым шагом 200 мм. Предусмотреть учащенный шаг 100 мм в нижней и верхней четвертях высоты колонны в приопорных зонах;

Спецификация арматурных изделий на К11 (1 шт.)

Поз.	Обозначение	Наименование	Кол.	Масса, кг	
				шт.	общ.
36	ГОСТ Р 52544-2006	ф14 А500С l=5810мм	8	7,7	61,8
Г-33	ГОСТ Р 52544-2006	ф16 А500С l=3100мм	6	5,4	32,3
Хом.21	ГОСТ 34028-2016	ф8 А240 l=1500мм	35	0,7	22,8
		Итого арматуры на К11			117
		Итого бетона В35F150W6 на К11, м3			0,8

Изм.	Кол.уч.	Лист	№ док.	Подп.	Дата	БС66-КЖ1			
						Санкт-Петербург, Большой Сампсониевский пр., 66, лит. И			
Разраб.						Бизнес-центр "Густавъ Лесснеръ"	Стадия	Лист	Листов
Пров.							Р	59	
Н. контр.						Схема армирования колонны К11. Схемы армирования сечения колонны К11. Схема Г-образных выпусков из колонны К11	ИП Богославцев Д.В.		
ГИП									

Согласовано

Взам. инв. №

Подп. и дата

Инв. № подл.

ФОРМАТ А3

Схема армирования колонны К12 (1 шт.)

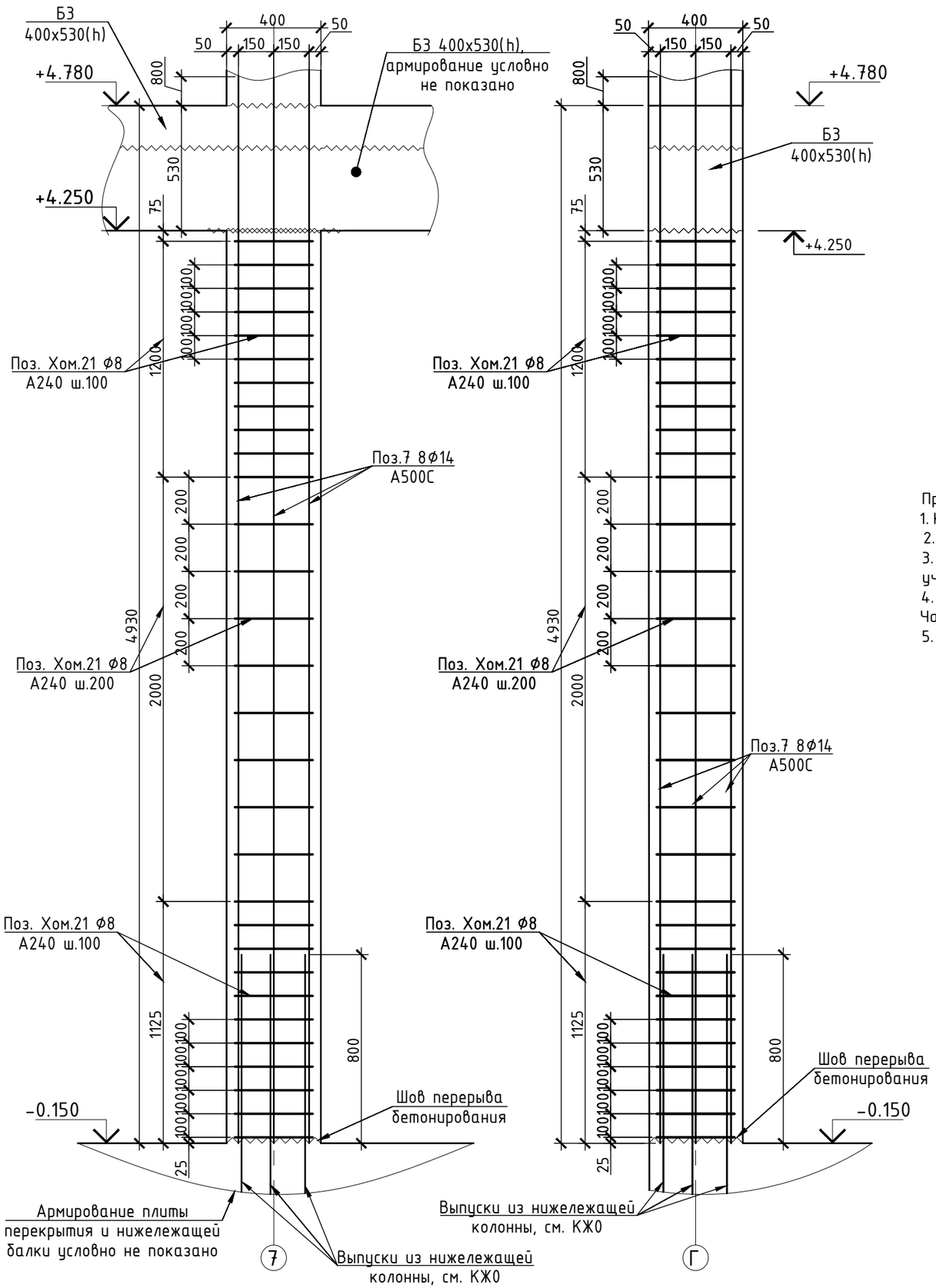

Схема армирования сечения колонны К12

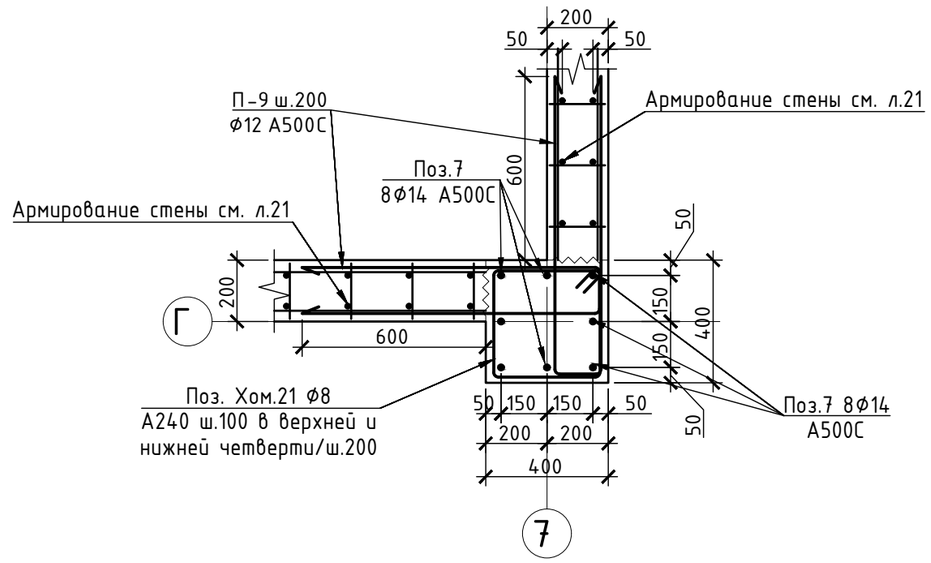

Примечание:
1. Колонну К12 сечением 400х400 мм выполнять из бетона класса В35;
2. Вертикальную арматуру Поз.7 8ф14 А500С вязать к выпускам из нижележащей колонны;
3. Поперечное армирование предусмотреть в виде хомутов Поз.Хом.21 ф8 А240 с базовым шагом 200 мм. Предусмотреть учащенный шаг 100 мм в нижней и верхней четвертях высоты колонны в приопорных зонах;
4. Выпуски из колонны в вышележащие конструкции принять как выпуски для установки арматуры вышележащих стен. Часть выпусков, непопадающих в стены, загнуть в плиту под верхнюю арматуру плиты перекрытия;
5. Поз. П-9 учтена в спецификации к армированию стен выше отм. -0.150.

Спецификация арматурных изделий на К12 (1 шт.)

Поз.	Обозначение	Наименование	Кол.	Масса, кг	
				шт.	общ.
7	ГОСТ Р 52544-2006	ф14 А500С l=5730мм	8	7,6	60,9
Хом.21	ГОСТ 34028-2016	ф8 А240 l=1500мм	34	0,7	22,2
		Итого арматуры на К12			83
		Итого бетона В35F150W6 на К12, м3			0,8

Изм.	Кол.уч.	Лист	№ док.	Подп.	Дата	БС66-КЖ1			
						Санкт-Петербург, Большой Сампсониевский пр., 66, лит. И			
Разраб.						Бизнес-центр "Густавъ Лесснеръ"	Стадия	Лист	Листов
Пров.							Р	60	
Н. контр.						Схема армирования колонны К12. Схемы армирования сечения колонны К12	ИП Богославцев Д.В.		
ГИП									

Согласовано

Взам. инв. №

Подп. и дата

Инв. № подл.

ФОРМАТ А3

Схема армирования колонны К13 (42 шт.)

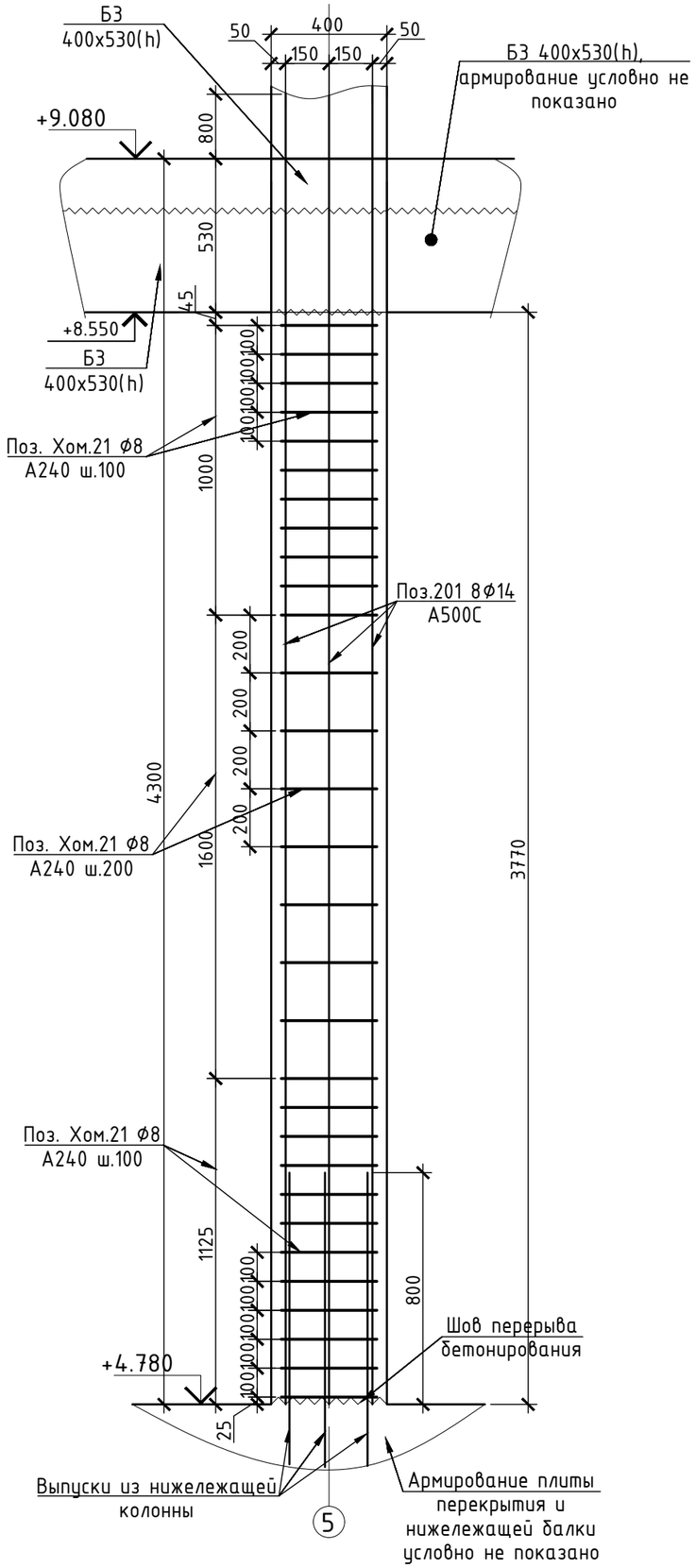

Схема армирования сечения колонны К13

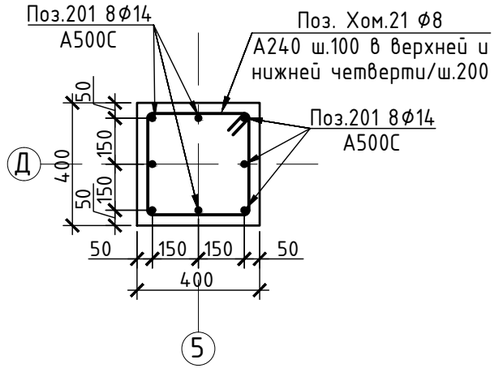

Примечание:

1. Колонны К13 располагаются в/о 11–12/А на отм. +4.780 (25 шт) и +9.080 (17 шт). Итого в проекте К17 42 шт;
2. Колонну К13 сечением 400х400 мм выполнять из бетона класса В30;
3. Вертикальную арматуру Поз.201 8ф14 А500С вязать к выпускам из нижележащей колонны;
4. Поперечное армирование предусмотреть в виде хомутов Поз.Хом.21 ф8 А240 с базовым шагом 200 мм. Предусмотреть учащенный шаг 100 мм в нижней и верхней четвертях высоты колонны в приопорных зонах.

Спецификация арматурных изделий на К13 (42 шт.)

Поз.	Обозначение	Наименование	Кол.	Масса, кг	
				шт.	общ.
201	ГОСТ Р 52544-2006	ф14 А500С l=5100мм	8	6,8	54,2
Хом.21	ГОСТ 34028-2016	ф8 А240 l=1500мм	30	0,7	19,6
		Итого арматуры на К13			74
		Итого бетона В30F150W6 на К13, м3			0,7
		Итого арматуры на 42 шт. К13			3098
		Итого бетона В30F150W6 на 42 шт. К13, м3			28

Изм.	Кол.уч.	Лист	№ док.	Подп.	Дата	БС66-КЖ1			
						Санкт-Петербург, Большой Сампсониевский пр., 66, лит. И			
Разраб.						Бизнес-центр "Густавъ Лесснеръ"	Стадия	Лист	Листов
Пров.							Р	61	
Н. контр.						Схема армирования колонны К13. Схема армирования сечения колонны К13.	ИП Богославцев Д.В.		
ГИП									

Согласовано

Взам. инв. №

Подп. и дата

Инв. № подл.

ФОРМАТ А3

Схема армирования колонны К14 (2 шт.)

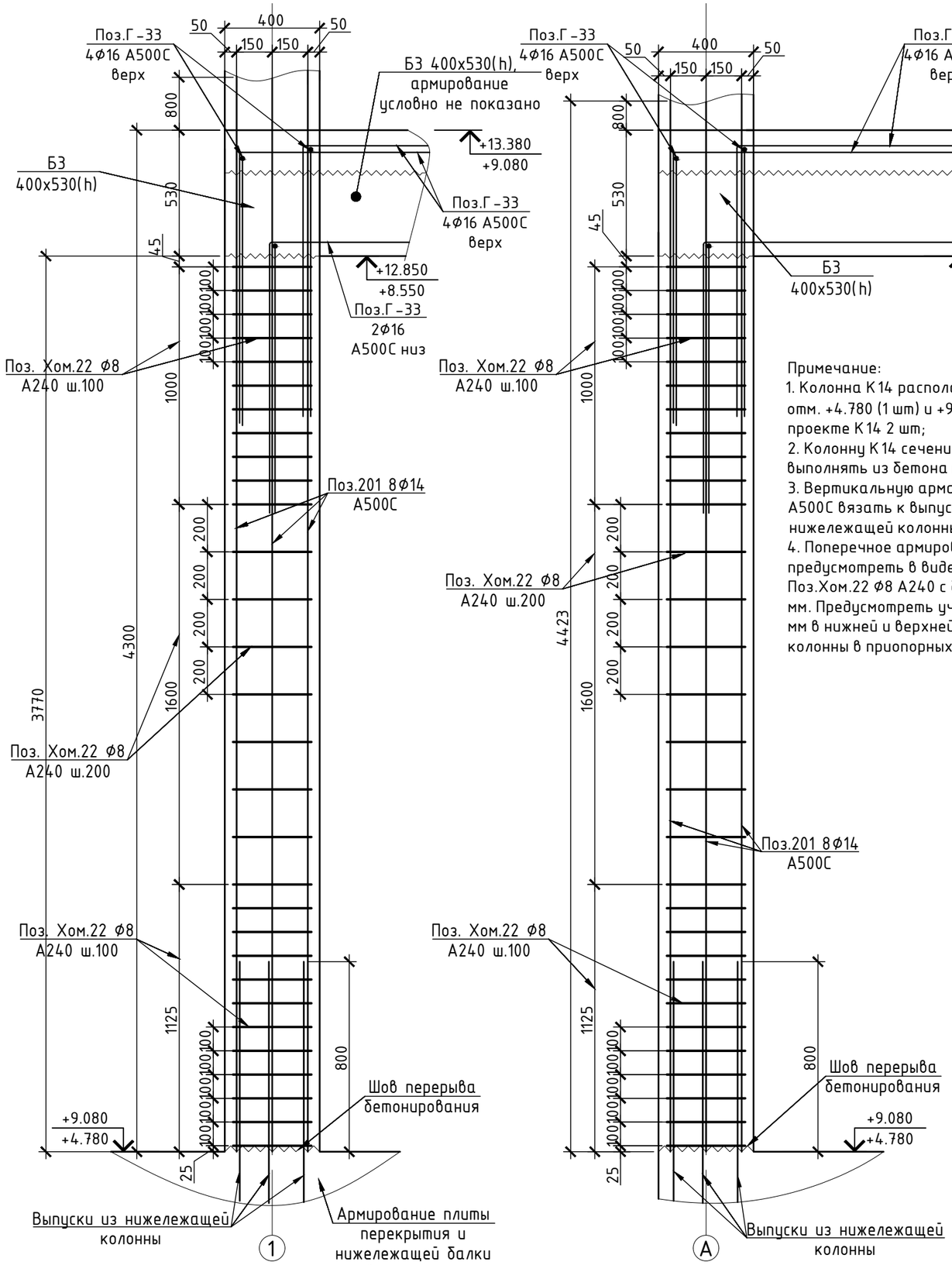

Схема Г-образных выпусков и схема армирования сечения колонны К14

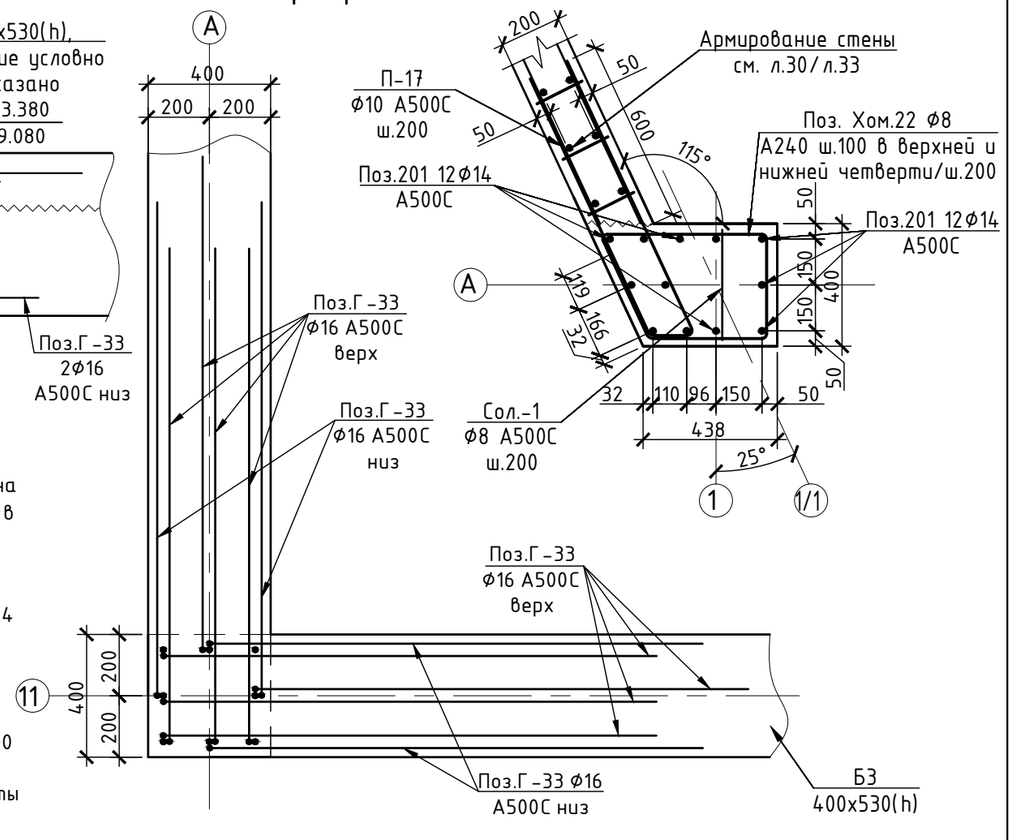

Примечание:
1. Колонна К14 располагается в/о 1/А на отм. +4.780 (1 шт) и +9.080 (1 шт). Итого в проекте К14 2 шт;
2. Колонну К14 сечением 400х400 мм выполнять из бетона класса В30;
3. Вертикальную арматуру Поз.201 12Ф14 А500С вязать к выпускам из нижележащей колонны;
4. Поперечное армирование предусмотреть в виде хомутов Поз.Хом.22 Ф8 А240 с базовым шагом 200 мм. Предусмотреть учащенный шаг 100 мм в нижней и верхней четвертях высоты колонны в приопорных зонах.

Спецификация арматурных изделий на К14 (2 шт.)

Поз.	Обозначение	Наименование	Кол.	Масса, кг	
				шт.	общ.
201	ГОСТ Р 52544-2006	Ф14 А500С l=5100мм	12	6,8	81,3
Г-33	ГОСТ Р 52544-2006	Ф16 А500С l=3100мм	12	5,4	64,6
Сол.1	ГОСТ Р 52544-2006	Ф8 А500С l=360мм	30	0,2	4,7
Хом.22	ГОСТ 34028-2016	Ф8 А240 l=1785мм	30	0,8	23,3
П-17	ГОСТ Р 52544-2006	Ф8 А500С l=2065мм	30	0,9	26,9
		Итого арматуры на К14			201
		Итого бетона В30F150W6 на К14, м3			0,9
		Итого арматуры на 2 шт. К14			402
		Итого бетона В30F150W6 на 2 шт. К14, м3			2

Изм.	Кол.уч.	Лист	№ док.	Подп.	Дата	БС66-КЖ1			
						Санкт-Петербург, Большой Сампсониевский пр., 66, лит. И			
Разраб.						Бизнес-центр "Густавъ Лесснеръ"	Стадия	Лист	Листов
Пров.							Р	62	
Н. контр.						Схема армирования колонны К14. Схема Г-образных выпусков и схема армирования сечения колонны К14	ИП Богославцев Д.В.		
ГИП									

Согласовано

Взам. инв. №

Подп. и дата

Инв. № подл.

ФОРМАТ А3

Схема армирования колонны К15 (22 шт.)

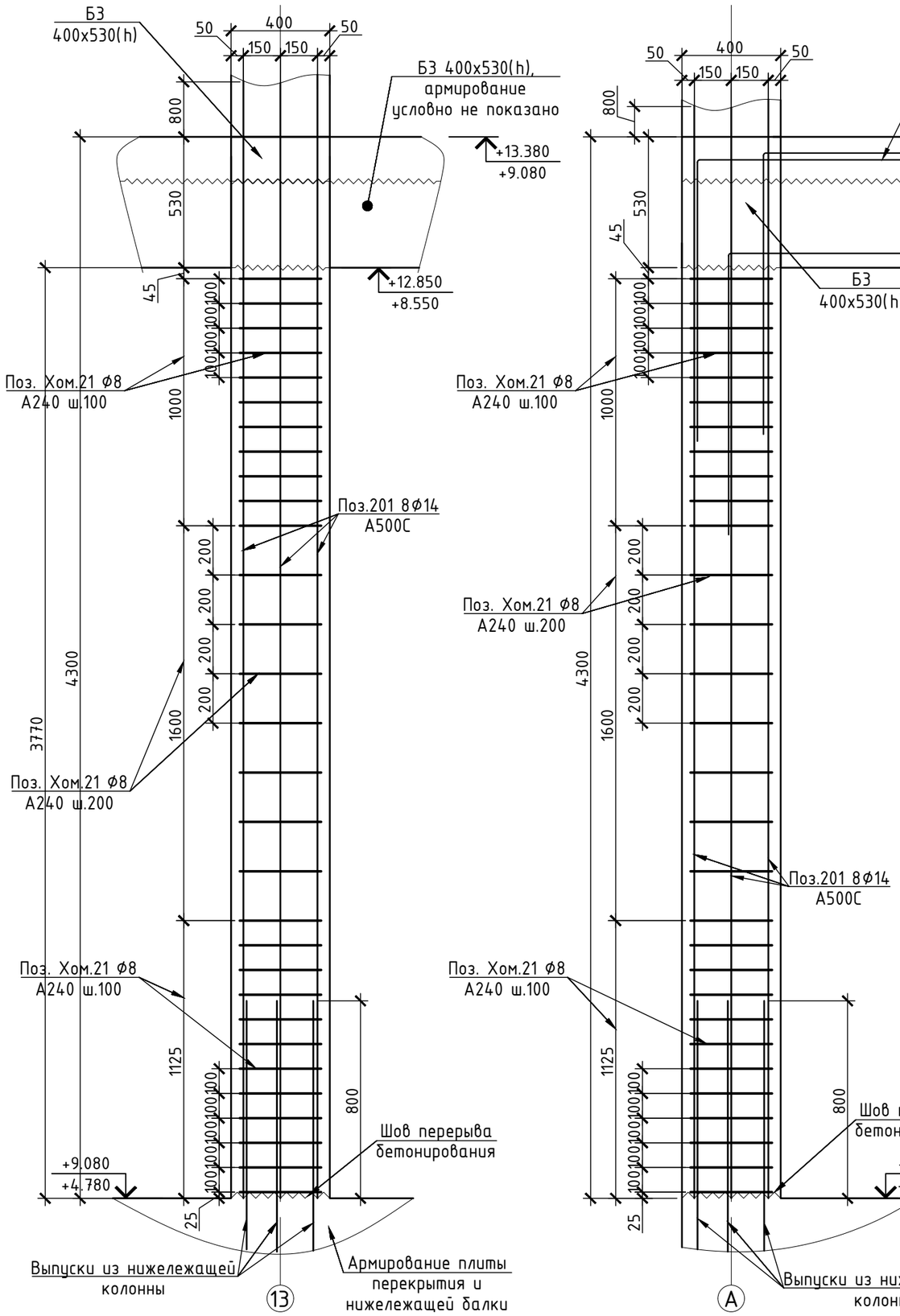

Схема Г-образных выпусков из колонны К15

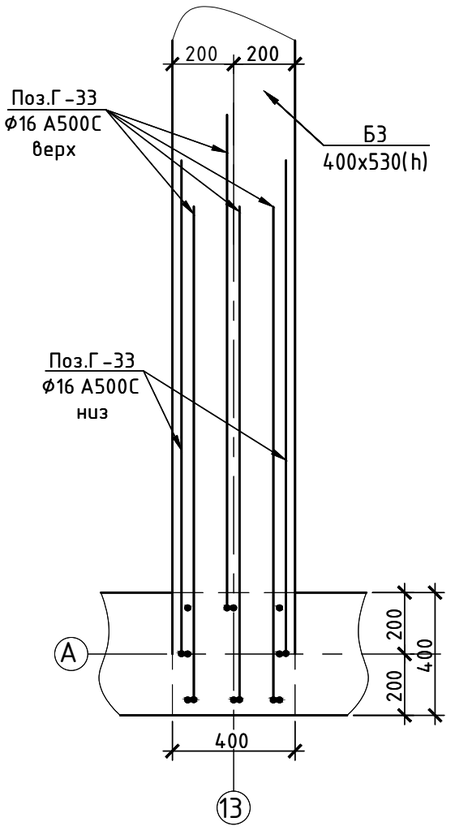

Схема армирования сечения колонны К15

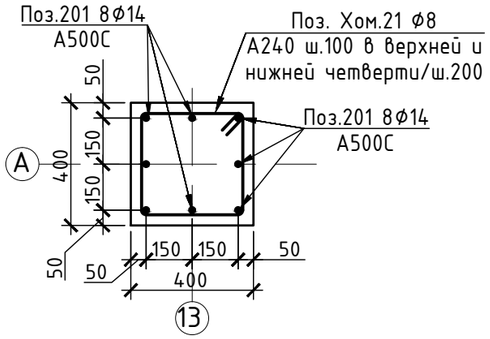

Примечание:

1. Колонны К15 располагаются в/о 11-12/ А на отм. +4.780 (19 шт) и +9.080 (3 шт). Итого в проекте К15 22 шт;
2. Колонну К15 сечением 400х400 мм выполнять из бетона класса В30;
3. Вертикальную арматуру Поз.7 8ф14 А500С вязать к выпускам из нижележащей колонны;
4. Поперечное армирование предусмотреть в виде хомутов Поз.Хом.21 ф8 А240 с базовым шагом 200 мм. Предусмотреть учащенный шаг 100 мм в нижней и верхней четвертях высоты колонны в приопорных зонах.

Спецификация арматурных изделий на К15 (22 шт.)

Поз.	Обозначение	Наименование	Кол.	Масса, кг	
				шт.	общ.
201	ГОСТ Р 52544-2006	ф14 А500С l=5100мм	8	6,8	54,2
Г-33	ГОСТ Р 52544-2006	ф16 А500С l=3100мм	6	5,4	32,3
Хом.21	ГОСТ 34028-2016	ф8 А240 l=1500мм	30	0,7	19,6
			Итого арматуры на К15		106
			Итого бетона В30F150W6 на К15, м3		0,7
			Итого арматуры на 22 шт. К15		2333
			Итого бетона В30F150W6 на 22 шт. К15, м3		15

Изм.	Кол.уч.	Лист	№ док.	Подп.	Дата	БС66-КЖ1			
						Санкт-Петербург, Большой Сампсониевский пр., 66, лит. И			
Разраб.						Бизнес-центр "Густавъ Лесснеръ"	Стадия	Лист	Листов
Пров.							Р	63	
Н. контр.						Схема армирования колонны К15. Схемы армирования сечения колонны К15. Схема Г-образных выпусков из колонны К15	ИП Богославцев Д.В.		
ГИП									

Согласовано

Взам. инв. №

Подп. и дата

Инв. № подл.

ФОРМАТ А3

Схема армирования колонны К16 (6 шт.)

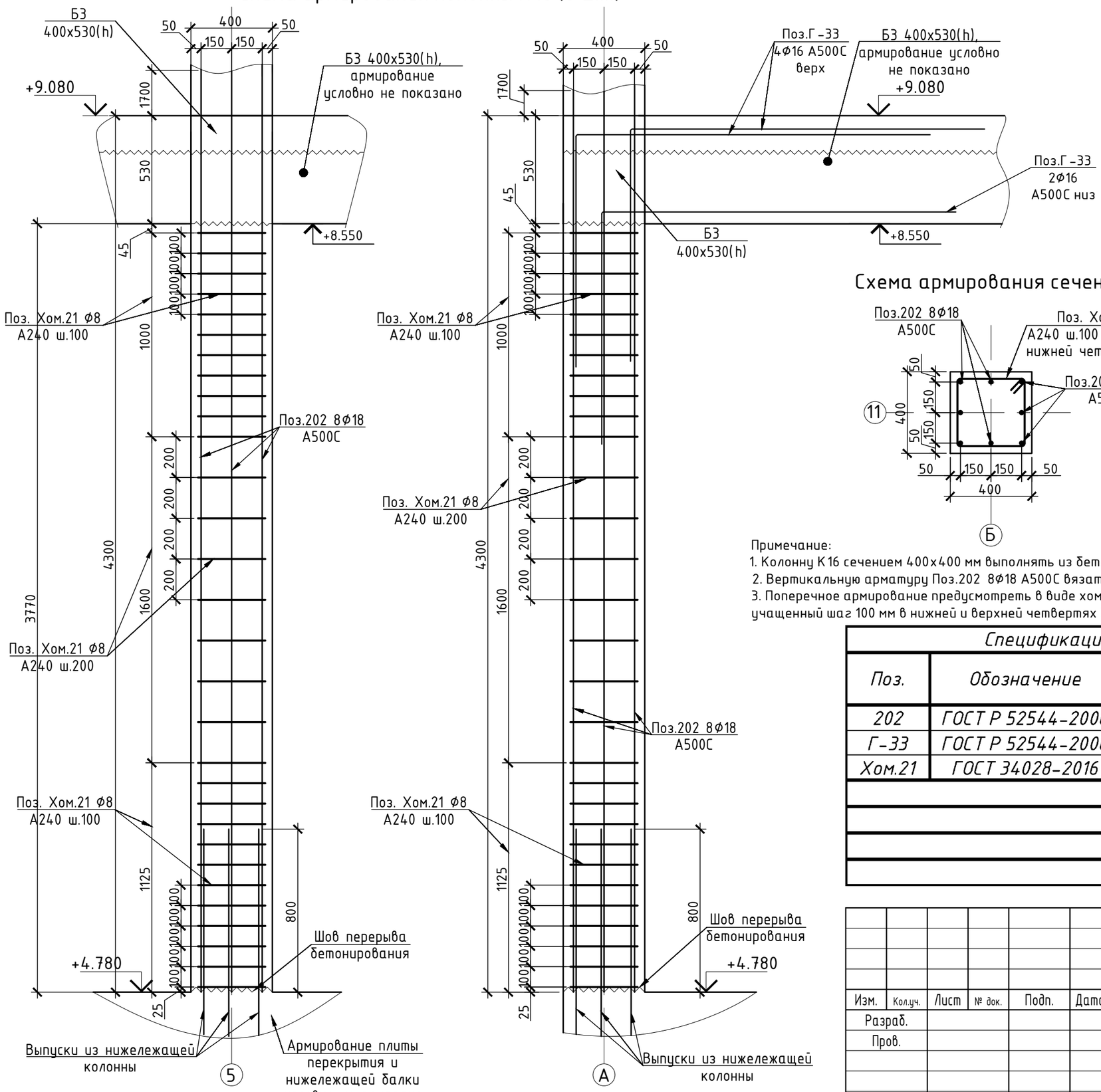

Схема армирования сечения колонны К16

Схема Г-образных выпусков из колонны К16

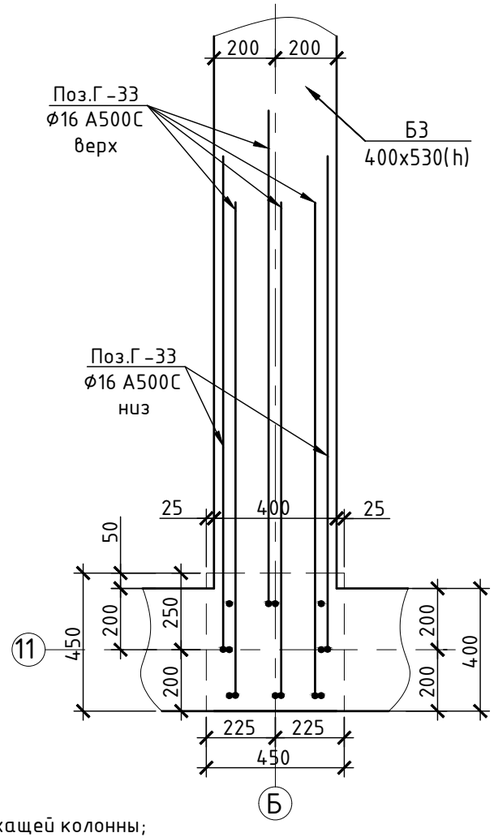

Примечание:
1. Колонну К16 сечением 400х400 мм выполнять из бетона класса В30;
2. Вертикальную арматуру Поз.202 8ф18 А500С вязать к выпускам из нижележащей колонны;
3. Поперечное армирование предусмотреть в виде хомутов Поз.Хом.21 ф8 А240 с базовым шагом 200 мм. Предусмотреть учащенный шаг 100 мм в нижней и верхней четвертях высоты колонны в приопорных зонах.

Спецификация арматурных изделий на К16 (6 шт.)

Поз.	Обозначение	Наименование	Кол.	Масса, кг	
				шт.	общ.
202	ГОСТ Р 52544-2006	ф18 А500С l=6000мм	8	13,2	105,5
Г-33	ГОСТ Р 52544-2006	ф16 А500С l=3100мм	6	5,4	32,3
Хом.21	ГОСТ 34028-2016	ф8 А240 l=1500мм	30	0,7	19,6
		Итого арматуры на К16			157
		Итого бетона В30F150W6 на К16, м3			0,7
		Итого арматуры на 6 шт. К16			944
		Итого бетона В30F150W6 на 6 шт. К16, м3			4

Изм.	Кол.уч.	Лист	№ док.	Подп.	Дата	БС66-КЖ1			
						Санкт-Петербург, Большой Сампсониевский пр., 66, лит. И			
Разраб.						Бизнес-центр "Густавъ Лесснеръ"	Стадия	Лист	Листов
Пров.							Р	64	
Н. контр.						Схема армирования колонны К16. Схема армирования сечения колонны К16. Схема Г-образных выпусков из колонны К16	ИП Богославцев Д.В.		
ГИП									

Согласовано

Взам. инв. №

Подп. и дата

Инв. № подл.

Схема армирования колонны К17 (4 шт.)

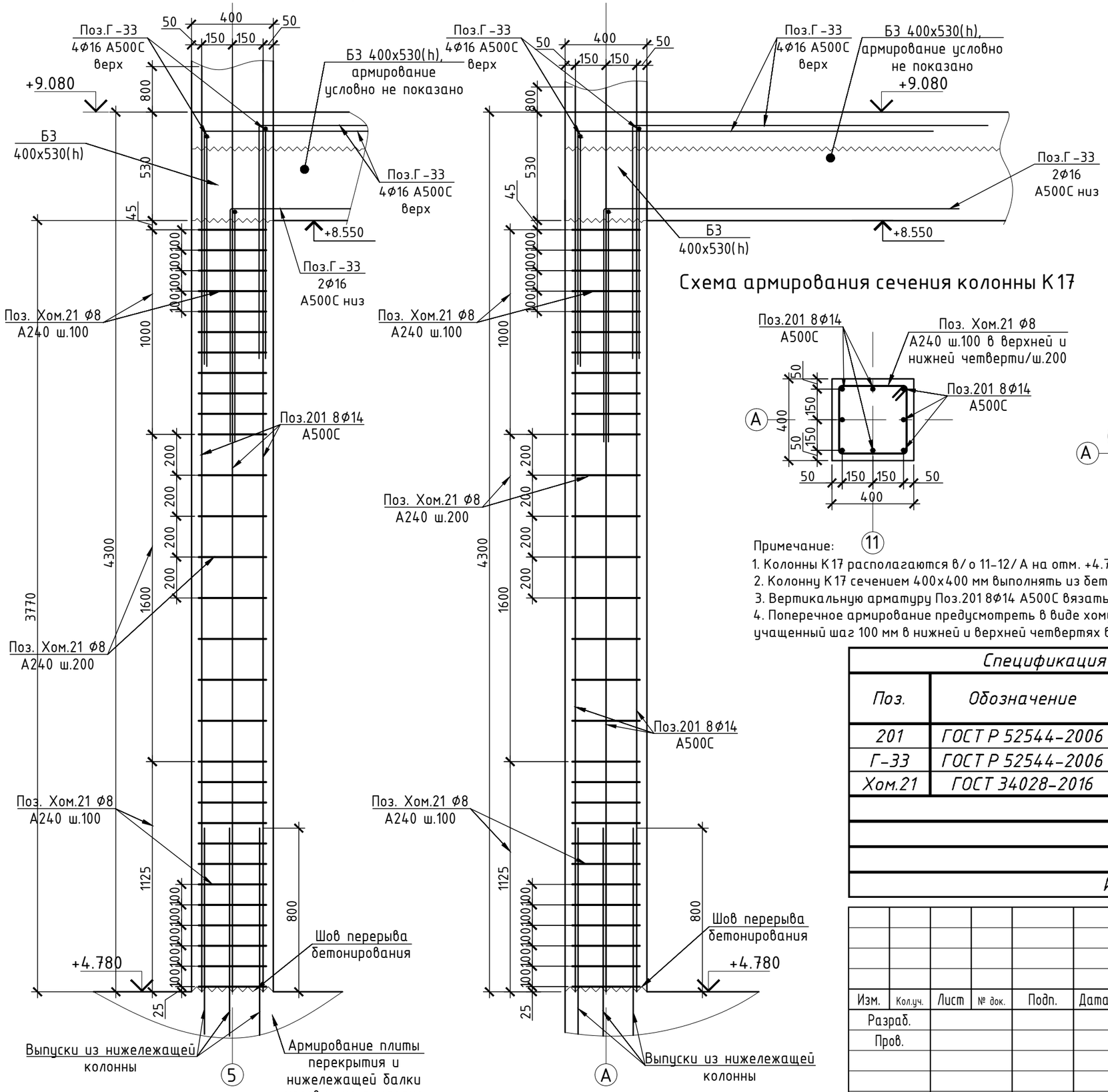

Схема армирования сечения колонны К17

Схема Г-образных выпусков из колонны К17

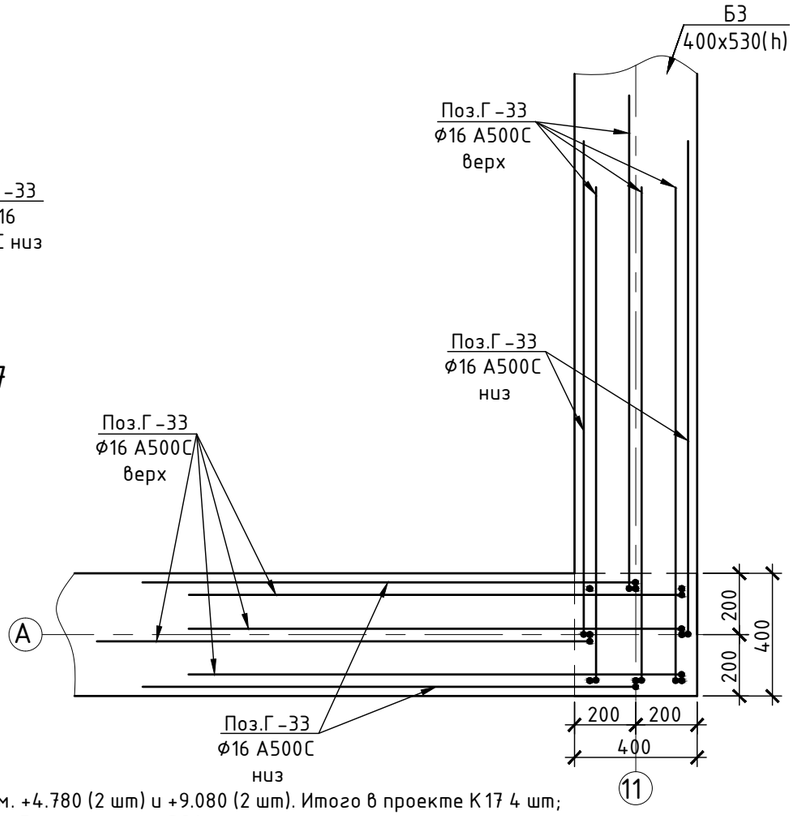

Примечание:

1. Колонны К17 располагаются в/о 11-12/А на отм. +4.780 (2 шт) и +9.080 (2 шт). Итого в проекте К17 4 шт;
2. Колонну К17 сечением 400x400 мм выполнять из бетона класса В30;
3. Вертикальную арматуру Поз.201 8Ф14 А500С вязать к выпускам из нижележащей колонны;
4. Поперечное армирование предусмотреть в виде хомутов Поз.Хом.21 Ф8 А240 с базовым шагом 200 мм. Предусмотреть учащенный шаг 100 мм в нижней и верхней четвертях высоты колонны в приопорных зонах.

Спецификация арматурных изделий на К17 (4 шт.)

Поз.	Обозначение	Наименование	Кол.	Масса, кг	
				шт.	общ.
201	ГОСТ Р 52544-2006	Ф14 А500С l=5100мм	8	6,8	54,2
Г-33	ГОСТ Р 52544-2006	Ф16 А500С l=3100мм	12	5,4	64,6
Хом.21	ГОСТ 34028-2016	Ф8 А240 l=1500мм	30	0,7	19,6
		Итого арматуры на К17			138
		Итого бетона В30F150W6 на К17, м3			0,7
		Итого арматуры на 4 шт. К17			553
		Итого бетона В30F150W6 на 4 шт. К17, м3			3

Изм.	Кол.уч.	Лист	№ док.	Подп.	Дата	БС66-КЖ1			
						Санкт-Петербург, Большой Сампсониевский пр., 66, лит. И			
Разраб.						Бизнес-центр "Густавъ Лесснеръ"	Стадия	Лист	Листов
Пров.							Р	65	
						Схема армирования колонны К17. Схема армирования сечения колонны К17. Схема Г-образных выпусков из колонны К17	ИП Богославцев Д.В.		
Н. контр.									
ГИП									

Согласовано

Взам. инв. №

Подп. и дата

Инв. № подл.

Схема армирования колонны К18 (4 шт.)

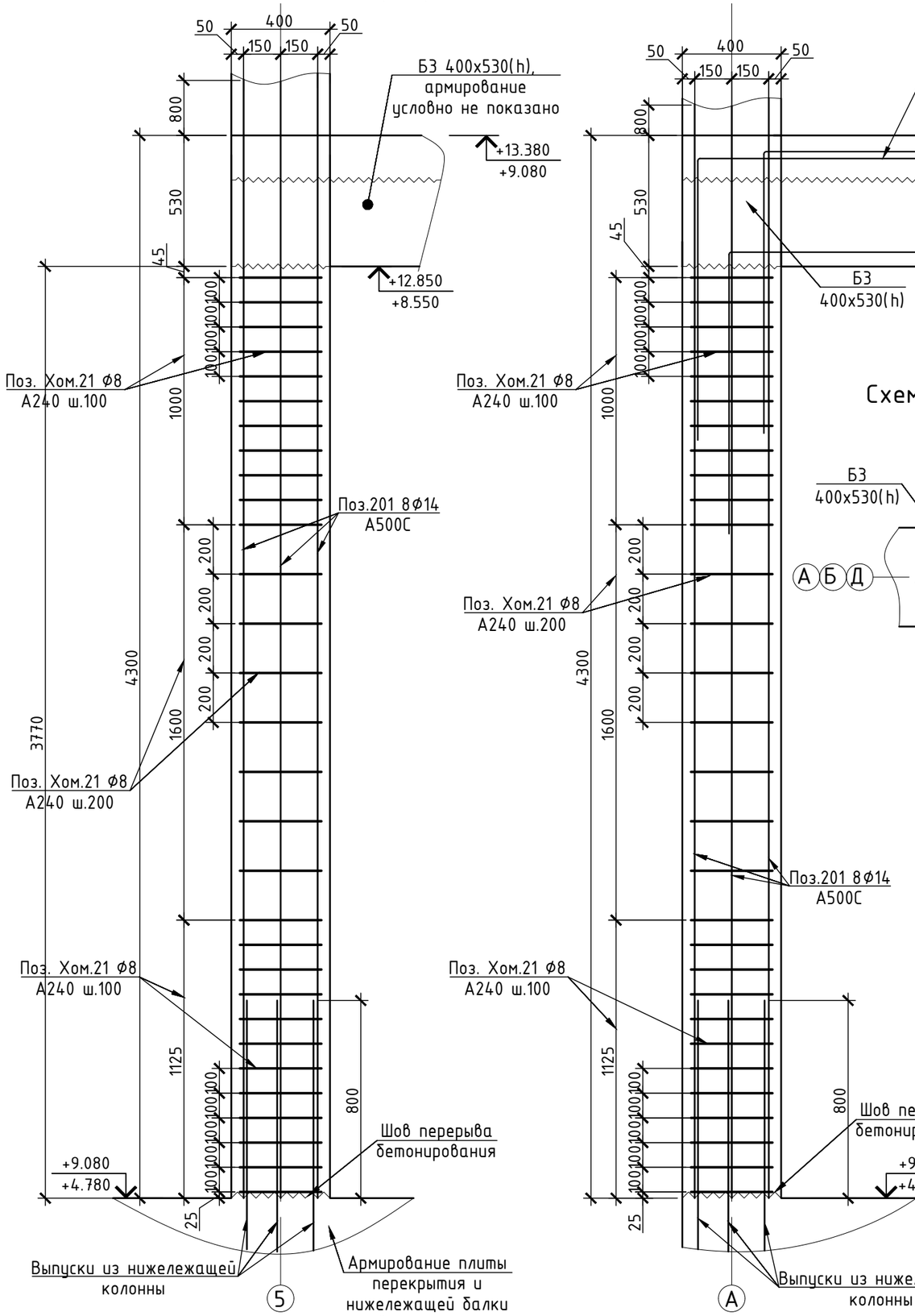

Схемы армирования сечения колонны К18

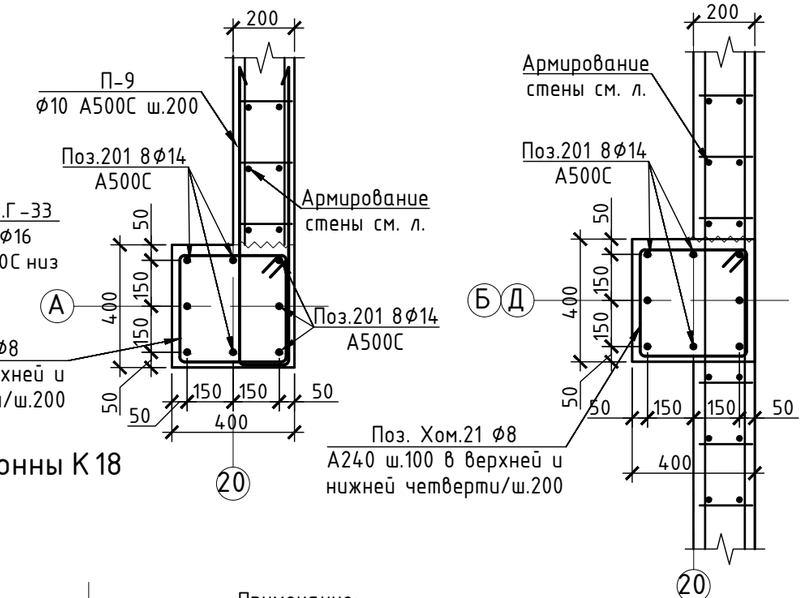

Схема Г-образных выпусков из колонны К18

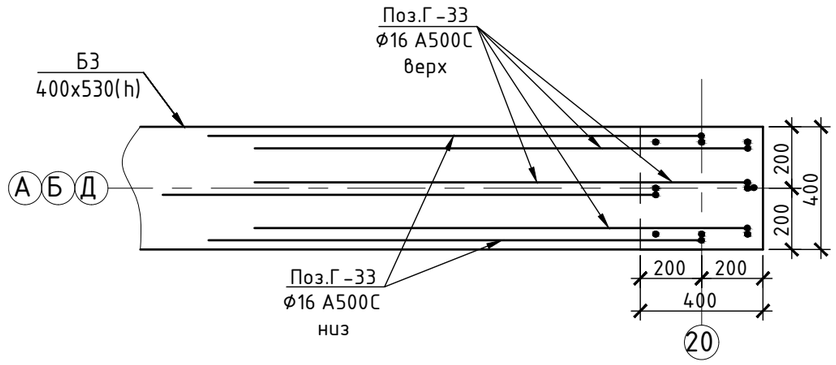

Примечание:

1. Колонны К18 располагаются в/о 20/А, Б, Д на отм. +4.780 (3 шт) и в/о 20/А на отм. +9.080 (1 шт). Итого в проекте К18 4 шт;
2. Колонну К18 сечением 400х400 мм выполнять из бетона класса В30;
3. Вертикальную арматуру Поз.201 8ф14 А500С вязать к выпускам из нижележащей колонны;
4. Поперечное армирование предусмотреть в виде хомутов Поз.Хом.21 ф8 А240 с базовым шагом 200 мм. Предусмотреть учащенный шаг 100 мм в нижней и верхней четвертях высоты колонны в приопорных зонах.

Спецификация арматурных изделий на К18 (4 шт.)

Поз.	Обозначение	Наименование	Кол.	Масса, кг	
				шт.	общ.
201	ГОСТ Р 52544-2006	ф14 А500С l=5100мм	8	6,8	54,2
Г-33	ГОСТ Р 52544-2006	ф16 А500С l=3100мм	6	5,4	32,3
Хом.21	ГОСТ 34028-2016	ф8 А240 l=1500мм	30	0,7	19,6
		Итого арматуры на К18			106
		Итого бетона В30F150W8 на К18, м3			0,7
		Итого арматуры на 4 шт. К18			424
		Итого бетона В30F150W8 на 4 шт. К18, м3			2,7

Изм.	Кол.уч.	Лист	№ док.	Подп.	Дата	БС66-КЖ1			
						Санкт-Петербург, Большой Сампсониевский пр., 66, лит. И			
Разраб.						Бизнес-центр "Густавъ Лесснеръ"	Стадия	Лист	Листов
Пров.							Р	66	
Н. контр.						Схема армирования колонны К18. Схема армирования сечения колонны К18. Схема Г-образных выпусков из колонны К18	ИП Богославцев Д.В.		
ГИП									

Согласовано

Взам. инв. №

Подп. и дата

Инв. № подл.

ФОРМАТ А3

Схема армирования колонны К19 (3 шт.)

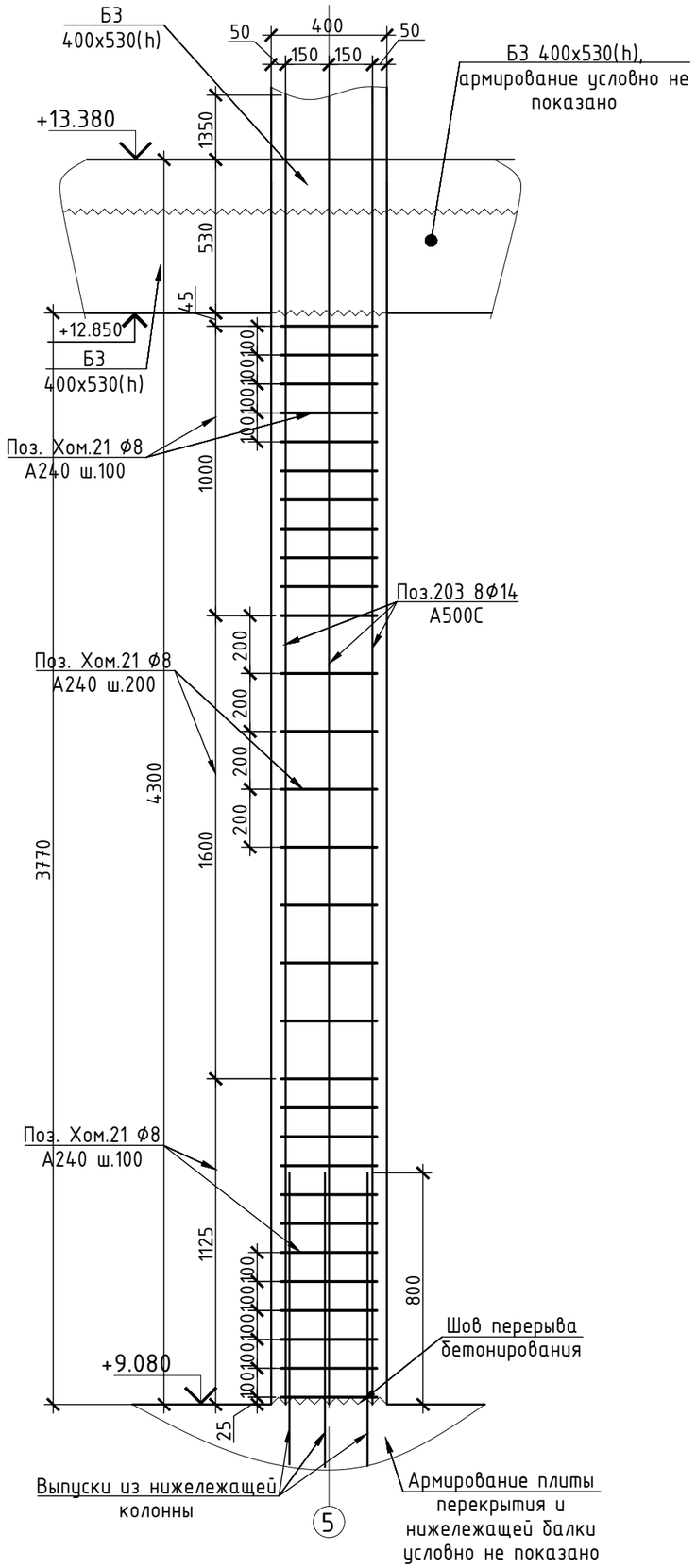

Схема армирования сечения колонны К19

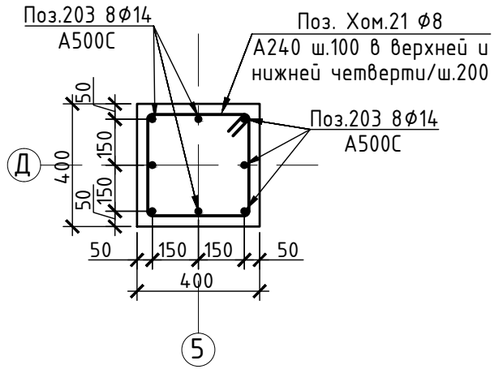

Примечание:
1. Колонну К19 сечением 400х400 мм выполнять из бетона класса В30;
2. Вертикальную арматуру Поз.203 8ф14 А500С вязать к выпускам из нижележащей колонны;
3. Поперечное армирование предусмотреть в виде хомутов Поз.Хом.21 ф8 А240 с базовым шагом 200 мм. Предусмотреть учащенный шаг 100 мм в нижней и верхней четвертях высоты колонны в приопорных зонах.

Спецификация арматурных изделий на К19 (3 шт.)

Поз.	Обозначение	Наименование	Кол.	Масса, кг	
				шт.	общ.
203	ГОСТ Р 52544-2006	ф14 А500С l=5650мм	14	7,5	105,1
Хом.21	ГОСТ 34028-2016	ф8 А240 l=1500мм	30	0,7	19,6
		Итого арматуры на К19			125
		Итого бетона В30F150W6 на К19, м3			0,7
		Итого арматуры на 3 шт. К19			374
		Итого бетона В30F150W6 на 3 шт. К19, м3			2,0

Изм.	Кол.уч.	Лист	№ док.	Подп.	Дата	БС66-КЖ1			
						Санкт-Петербург, Большой Сампсониевский пр., 66, лит. И			
Разраб.						Бизнес-центр "Густавъ Лесснеръ"	Стадия	Лист	Листов
Пров.							Р	67	
Н. контр.						Схема армирования колонны К19. Схема армирования сечения колонны К19.	ИП Богославцев Д.В.		
ГИП									

Согласовано

Взам. инв. №

Подп. и дата

Инв. № подл.

ФОРМАТ А3

Схема армирования колонны К20 (16 шт.)

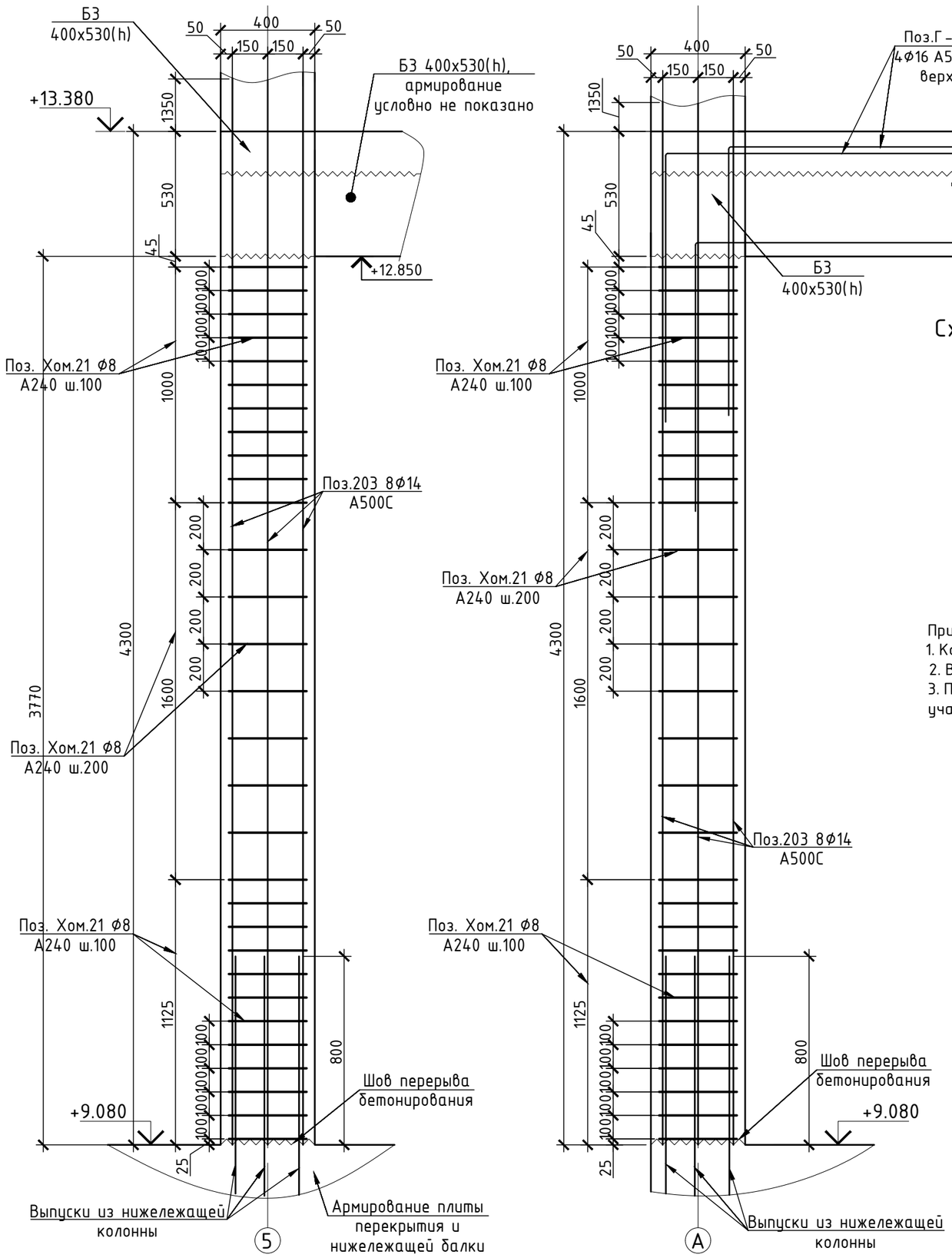

Схема Г-образных выпусков из колонны К20

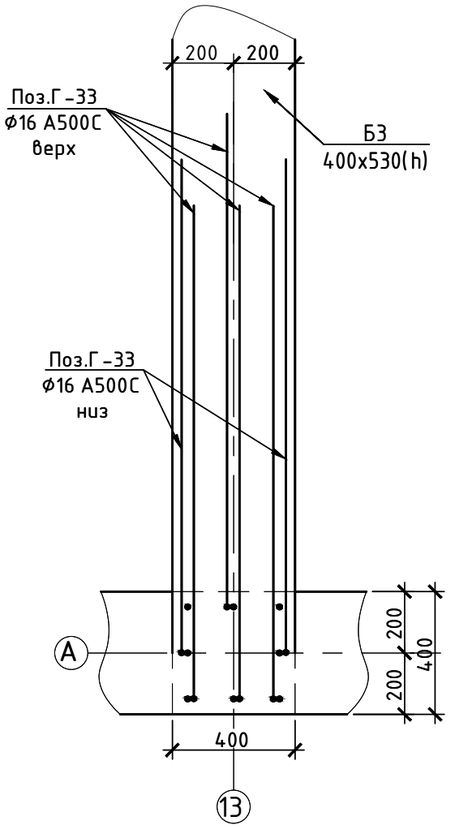

Схема армирования сечения колонны К20

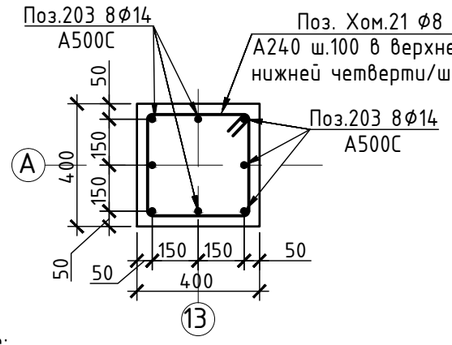

Примечание:
1. Колонну К20 сечением 400х400 мм выполнять из бетона класса В30;
2. Вертикальную арматуру Поз.203 8ф14 А500С вязать к выпускам из нижележащей колонны;
3. Поперечное армирование предусмотреть в виде хомутов Поз.Хом.21 ф8 А240 с базовым шагом 200 мм. Предусмотреть учащенный шаг 100 мм в нижней и верхней четвертях высоты колонны в приопорных зонах.

Спецификация арматурных изделий на К20 (16 шт.)

Поз.	Обозначение	Наименование	Кол.	Масса, кг	
				шт.	общ.
203	ГОСТ Р 52544-2006	ф14 А500С l=5650мм	8	7,5	60,1
Г-33	ГОСТ Р 52544-2006	ф16 А500С l=3100мм	6	5,4	32,3
Хом.21	ГОСТ 34028-2016	ф8 А240 l=1500мм	30	0,7	19,6
		Итого арматуры на К20			112
		Итого бетона В30F150W6 на К20, м3			0,7
		Итого арматуры на 16 шт. К20			1790
		Итого бетона В30F150W6 на 16 шт. К20, м3			10,6

Изм.	Кол.уч.	Лист	№ док.	Подп.	Дата	БС66-КЖ1			
						Санкт-Петербург, Большой Сампсониевский пр., 66, лит. И			
Разраб.						Бизнес-центр "Густавъ Лесснеръ"	Стадия	Лист	Листов
Пров.							Р	68	
Н. контр.						Схема армирования колонны К20. Схемы армирования сечения колонны К20. Схема Г-образных выпусков из колонны К20	ИП Богославцев Д.В.		
ГИП									

Согласовано

Взам. инв. №

Подп. и дата

Инв. № подл.

ФОРМАТ А3

Схема армирования колонны К21 (2 шт)

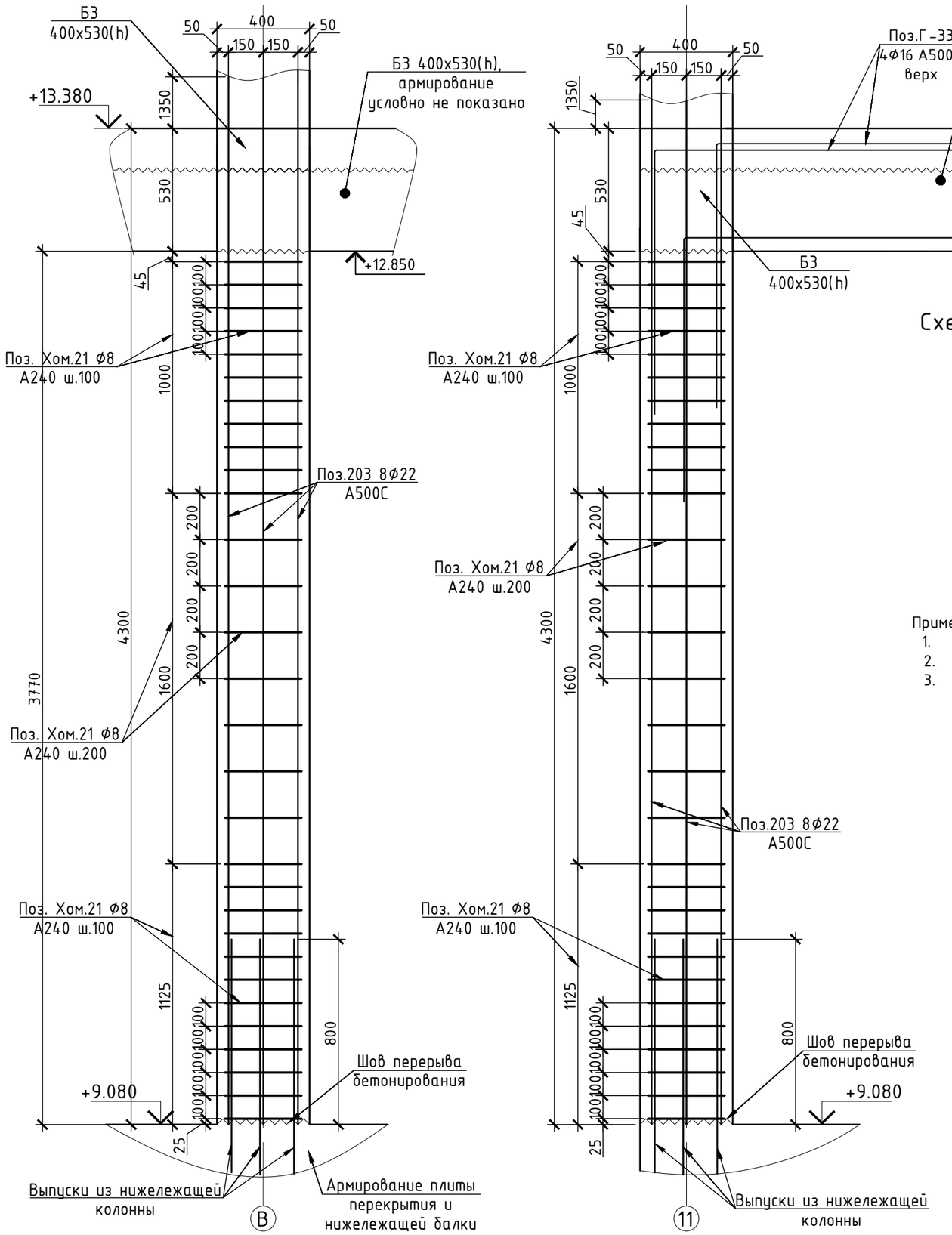

Схема Г-образных выпусков из колонны К21

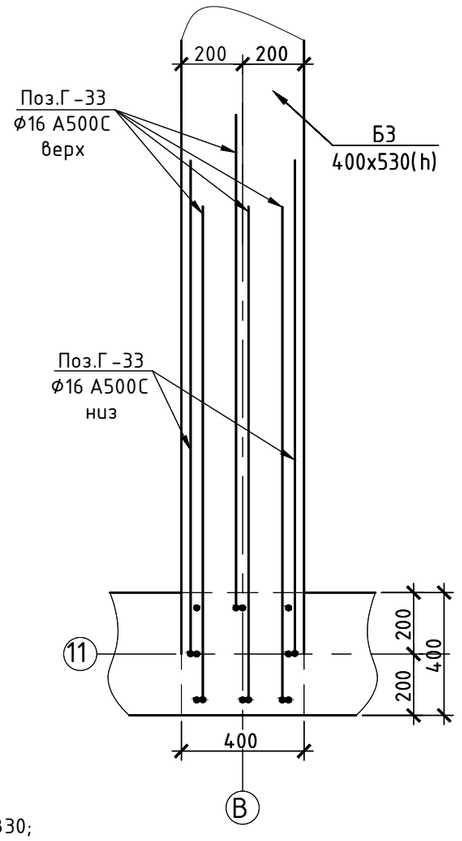

Схема армирования сечения колонны К21

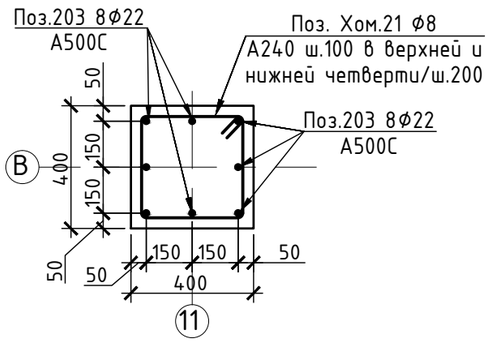

Примечание:

1. Колонну К21 сечением 400х400 мм выполнять из бетона класса В30;
2. Вертикальную арматуру Поз.203 8ф22 А500С вязать к выпускам из нижележащей колонны;
3. Поперечное армирование предусмотреть в виде хомутов Поз.Хом.21 ф8 А240 с базовым шагом 200 мм. Предусмотреть учащенный шаг 100 мм в нижней и верхней четвертях высоты колонны в приопорных зонах.

Спецификация арматурных изделий на К21 (2 шт.)

Поз.	Обозначение	Наименование	Кол.	Масса, кг	
				шт.	общ.
204	ГОСТ Р 52544-2006	ф22 А500С l=5650мм	8	18,5	148,4
Г-33	ГОСТ Р 52544-2006	ф16 А500С l=3100мм	6	5,4	32,3
Хом.21	ГОСТ 34028-2016	ф8 А240 l=1500мм	30	0,7	19,6
		Итого арматуры на К21			200
		Итого бетона В30F150W6 на К21, м3			0,7
		Итого арматуры на 2 шт. К21			400
		Итого бетона В30F150W6 на 2 шт. К21, м3			1,3

Изм.	Кол.уч.	Лист	№ док.	Подп.	Дата	БС66-КЖ1		
						Санкт-Петербург, Большой Сампсониевский пр., 66, лит. И		
Разраб.						Бизнес-центр "Густавъ Лесснеръ"	Стадия	Лист	Листов
Пров.							Р	69	
Н. контр.						Схема армирования колонны К21. Схемы армирования сечения колонны К21. Схема Г-образных выпусков из колонны К21	ИП Богославцев Д.В.	
ГИП								

Согласовано

Взам. инв. №

Подп. и дата

Инв. № подл.

ФОРМАТ А3

Схема армирования колонны К22 (2 шт.)

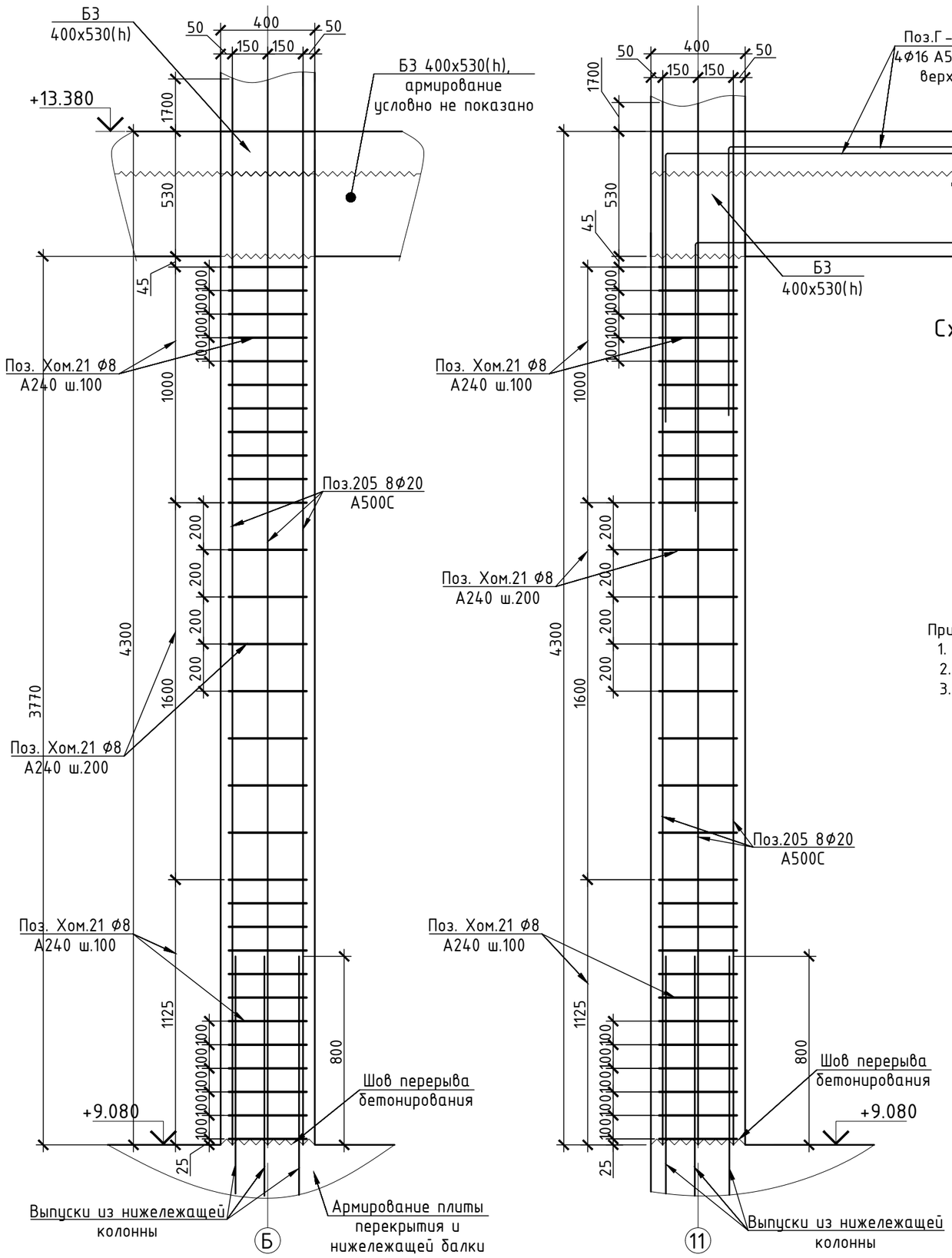

Схема армирования сечения колонны К22

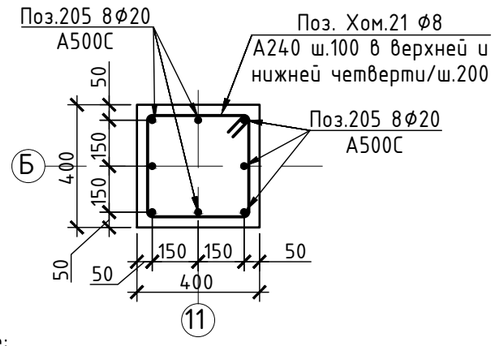

Схема Г-образных выпусков из колонны К22

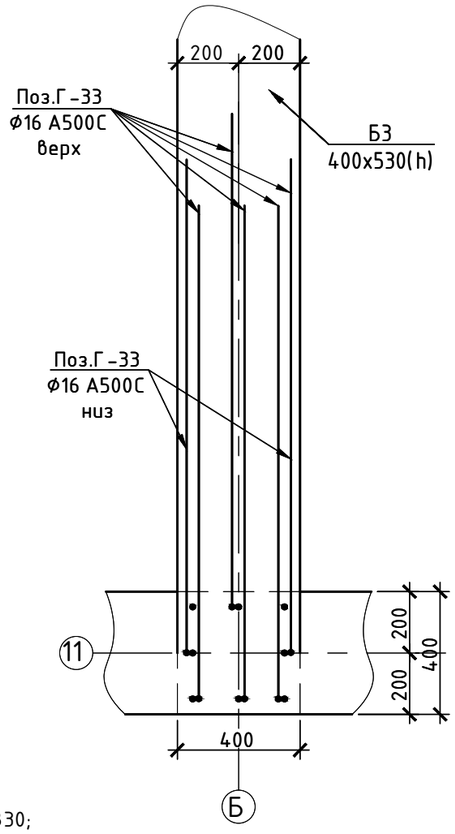

Примечание:

1. Колонну К22 сечением 400х400 мм выполнять из бетона класса В30;
2. Вертикальную арматуру Поз.205 8ф20 А500С вязать к выпускам из нижележащей колонны;
3. Поперечное армирование предусмотреть в виде хомутов Поз.Хом.21 ф8 А240 с базовым шагом 200 мм. Предусмотреть учащенный шаг 100 мм в нижней и верхней четвертях высоты колонны в приопорных зонах.

Спецификация арматурных изделий на К22 (2 шт.)

Поз.	Обозначение	Наименование	Кол.	Масса, кг	
				шт.	общ.
205	ГОСТ Р 52544-2006	ф20 А500С l=6000мм	8	16,3	130,2
Г-33	ГОСТ Р 52544-2006	ф16 А500С l=3100мм	6	5,4	32,3
Хом.21	ГОСТ 34028-2016	ф8 А240 l=1500мм	30	0,7	19,6
		Итого арматуры на К22			182
		Итого бетона В30F150W6 на К22, м3			0,7
		Итого арматуры на 2 шт. К22			364
		Итого бетона В30F150W6 на 2 шт. К22, м3			1,3

Изм.	Кол.уч.	Лист	№ док.	Подп.	Дата	БС66-КЖ1			
						Санкт-Петербург, Большой Сампсониевский пр., 66, лит. И			
Разраб.						Бизнес-центр "Густавъ Лесснеръ"	Стадия	Лист	Листов
Пров.							Р	70	
						Схема армирования колонны К22. Схемы армирования сечения колонны К22. Схема Г-образных выпусков из колонны К22	ИП Богославцев Д.В.		
Н. контр.									
ГИП									

Согласовано

Взам. инв. №

Подп. и дата

Инв. № подл.

ФОРМАТ А3

Схема армирования колонны К23 (2 шт.)

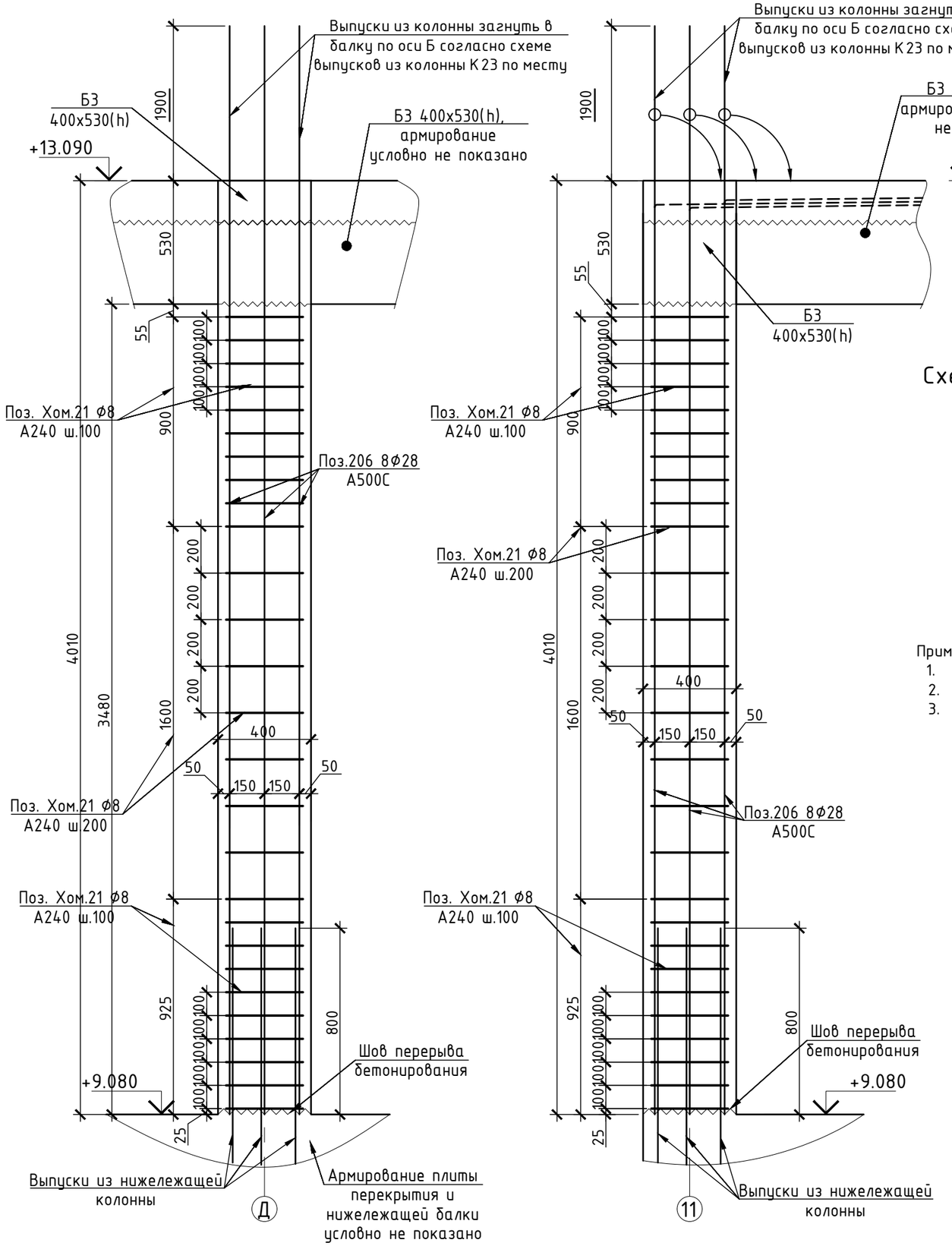

Схема выпусков из колонны К23

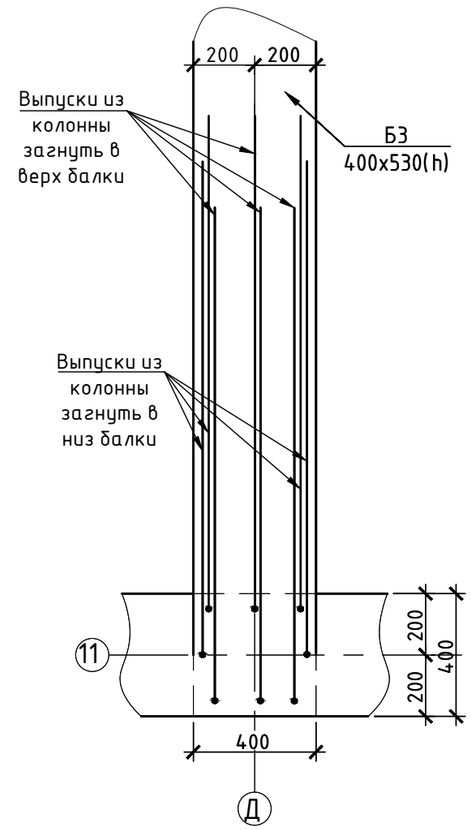

Схема армирования сечения колонны К23

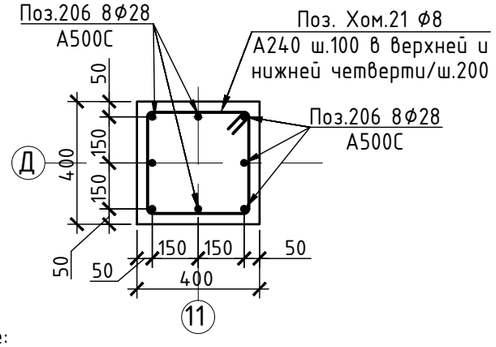

Примечание:

1. Колонну К23 сечением 400х400 мм выполнять из бетона класса В30;
2. Вертикальную арматуру Поз.206 8ф28 А500С вязать к выпускам из нижележащей колонны;
3. Поперечное армирование предусмотреть в виде хомутов Поз.Хом.21 ф8 А240 с базовым шагом 200 мм. Предусмотреть учащенный шаг 100 мм в нижней и верхней четвертях высоты колонны в приопорных зонах.

Спецификация арматурных изделий на К23 (2 шт.)

Поз.	Обозначение	Наименование			Кол.	Масса, кг	
						шт.	общ.
206	ГОСТ Р 52544-2006	ф28	А500С	l=5910мм	8	31,4	251,4
Хом.21	ГОСТ 34028-2016	ф8	А240	l=1500мм	27	0,7	17,6
Итого арматуры на К23							269
Итого бетона В30F150W6 на К23, м3							0,6
Итого арматуры на 2 шт. К23							538
Итого бетона В30F150W6 на 2 шт. К23, м3							1,2

Изм.	Кол.уч.	Лист	№ док.	Подп.	Дата	БС66-КЖ1			
						Санкт-Петербург, Большой Сампсониевский пр., 66, лит. И			
Разраб.						Бизнес-центр "Густавъ Лесснеръ"	Стадия	Лист	Листов
Пров.							Р	71	
Н. контр.						Схема армирования колонны К23. Схемы армирования сечения колонны К23. Схема Г-образных выпусков из колонны К23	ИП Богославцев Д.В.		
ГИП									

Согласовано

Взам. инв. №

Подп. и дата

Инв. № подл.

ФОРМАТ А3

Схема армирования колонны К24 (5 шт.)

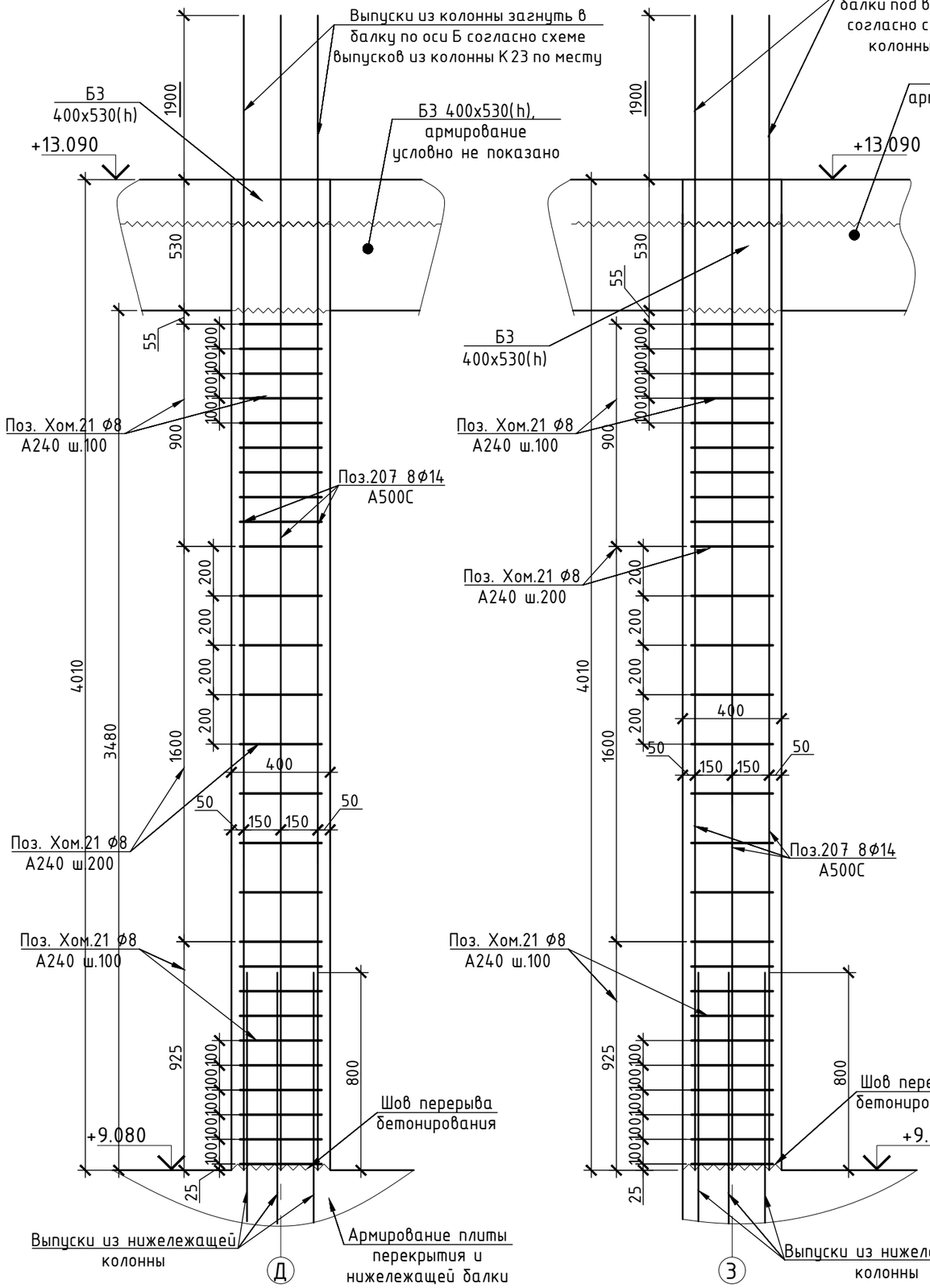

Схема армирования сечения колонны К24

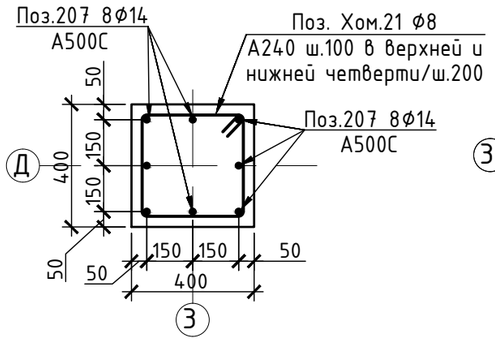

Схема выпусков из колонны К24

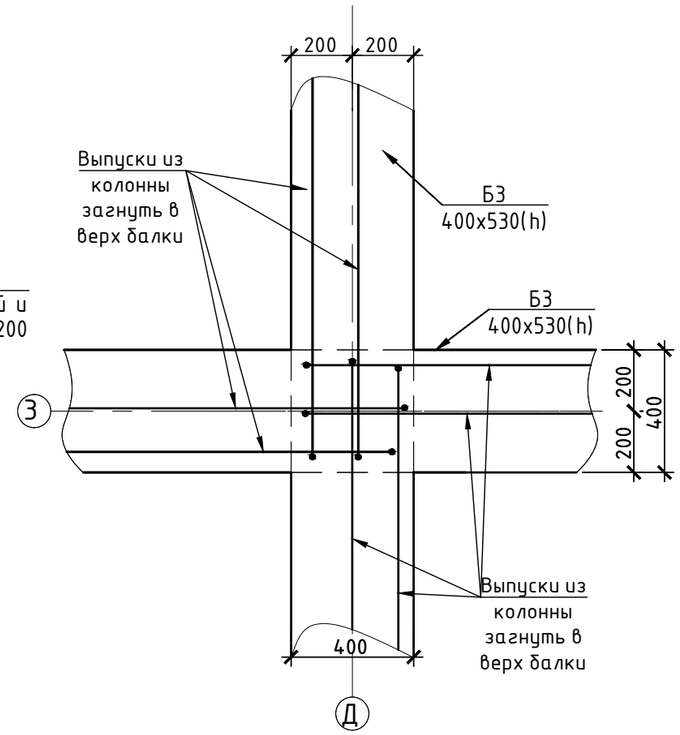

Примечание:

1. Колонну К24 сечением 400х400 мм выполнять из бетона класса В30;
2. Вертикальную арматуру Поз.207 8ф14 А500С вязать к выпускам из нижележащей колонны;
3. Поперечное армирование предусмотреть в виде хомутов Поз.Хом.21 ф8 А240 с базовым шагом 200 мм. Предусмотреть учащенный шаг 100 мм в нижней и верхней четвертях высоты колонны в приопорных зонах.

Спецификация арматурных изделий на К24 (5 шт.)

Поз.	Обозначение	Наименование	Кол.	Масса, кг	
				шт.	общ.
207	ГОСТ Р 52544-2006	ф14 А500С l=5910мм	8	7,9	62,8
Хом.21	ГОСТ 34028-2016	ф8 А240 l=1500мм	27	0,7	17,6
		Итого арматуры на К24			80
		Итого бетона В30F150W6 на К24, м3			0,6
		Итого арматуры на 5 шт. К24			402
		Итого бетона В30F150W6 на 5 шт. К24, м3			3,1

Изм.	Кол.уч.	Лист	№ док.	Подп.	Дата	БС66-КЖ1			
						Санкт-Петербург, Большой Сампсониевский пр., 66, лит. И			
Разраб.						Бизнес-центр "Густавъ Лесснеръ"	Стадия	Лист	Листов
Пров.							Р	72	
Н. контр.						Схема армирования колонны К24. Схемы армирования сечения колонны К24. Схема Г-образных выпусков из колонны К24	ИП Богославцев Д.В.		
ГИП									

Согласовано

Взам. инв. №

Подп. и дата

Инв. № подл.

ФОРМАТ А3

Схема армирования колонны К25 (2 шт.)

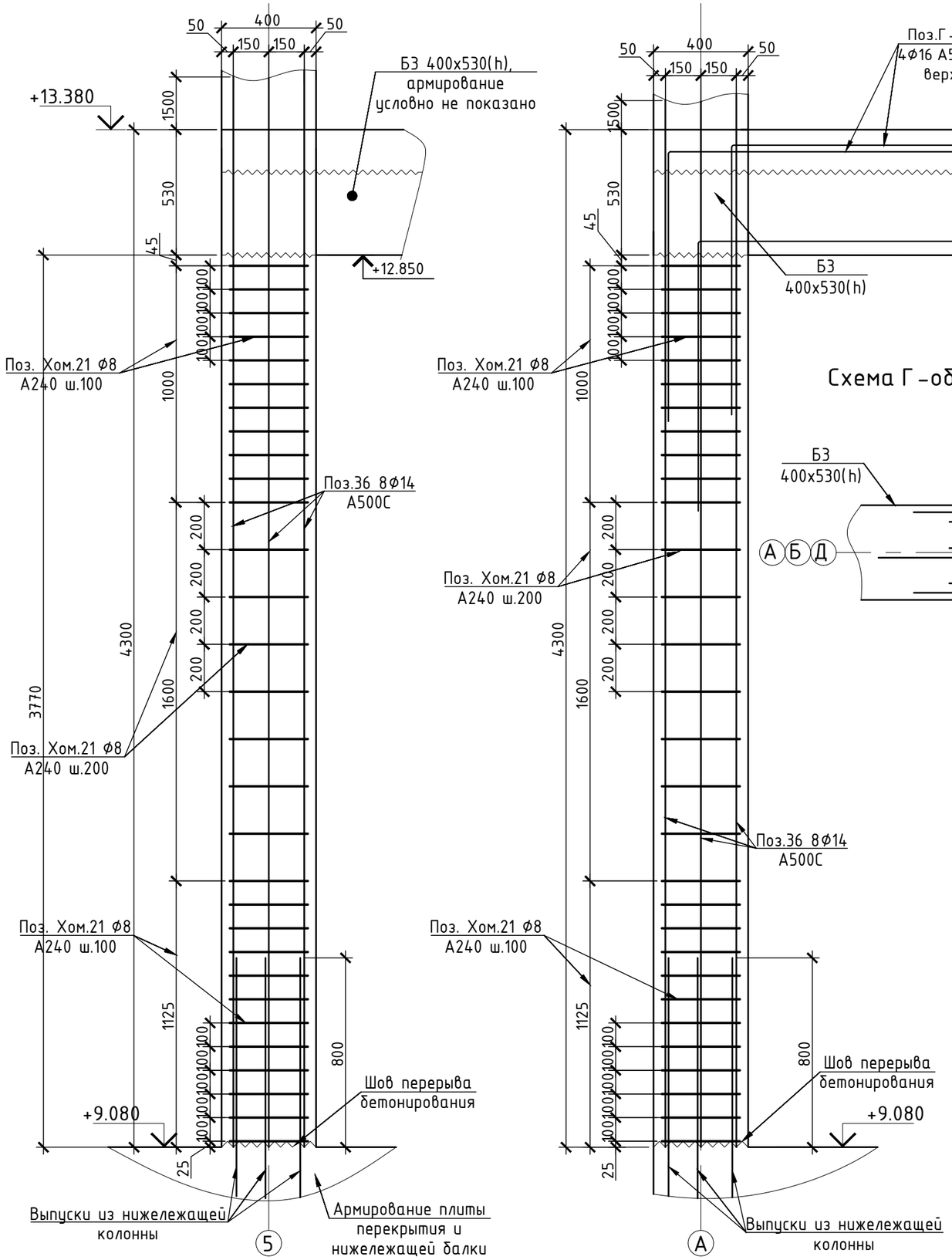

Схема армирования сечения колонны К25

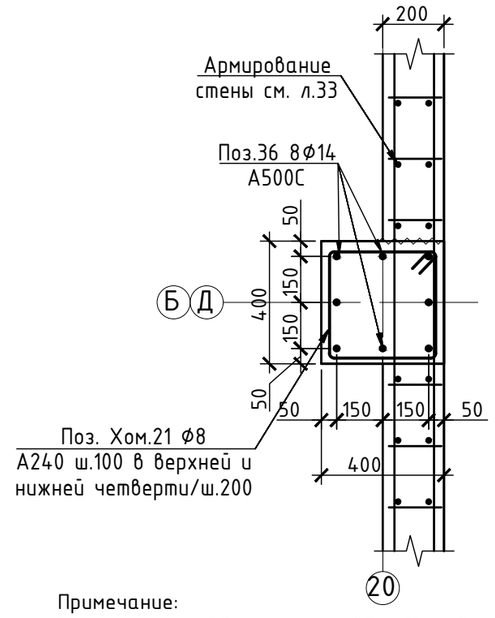

Схема Г-образных выпусков из колонны К25

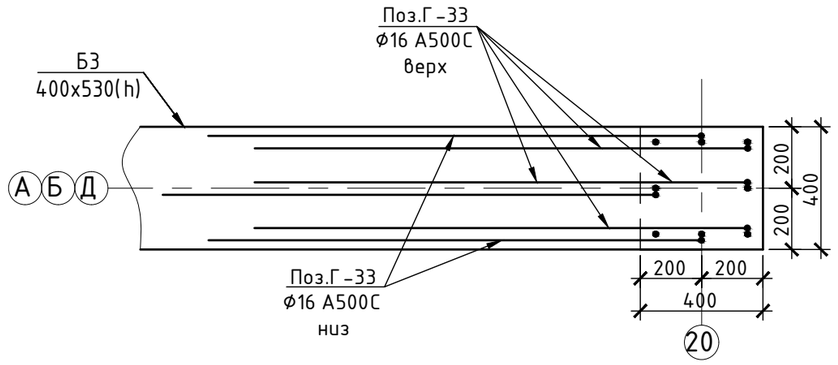

Примечание:

1. Колонну К25 сечением 400х400 мм выполнять из бетона класса В30;
2. Вертикальную арматуру Поз.??? 8ф14 А500С вязать к выпускам из нижележащей колонны;
3. Поперечное армирование предусмотреть в виде хомутов Поз.Хом.21 ф8 А240 с базовым шагом 200 мм. Предусмотреть учащенный шаг 100 мм в нижней и верхней четвертях высоты колонны в приопорных зонах.

Спецификация арматурных изделий на К25 (2 шт.)

Поз.	Обозначение	Наименование	Кол.	Масса, кг	
				шт.	общ.
36	ГОСТ Р 52544-2006	ф14 А500С l=5810мм	8	7,7	61,8
Г-33	ГОСТ Р 52544-2006	ф16 А500С l=3100мм	6	5,4	32,3
Хом.21	ГОСТ 34028-2016	ф8 А240 l=1500мм	30	0,7	19,6
		Итого арматуры на К25			114
		Итого бетона В30F150W6 на К25, м3			0,7
		Итого арматуры на 2 шт. К25			227
		Итого бетона В30F150W6 на 2 шт. К25, м3			1,3

Изм.	Кол.уч.	Лист	№ док.	Подп.	Дата	БС66-КЖ1			
						Санкт-Петербург, Большой Сампсониевский пр., 66, лит. И			
Разраб.						Бизнес-центр "Густавъ Лесснеръ"	Стадия	Лист	Листов
Пров.							Р	73	
Н. контр.						Схема армирования колонны К25. Схема армирования сечения колонны К25. Схема Г-образных выпусков из колонны К25	ИП Богославцев Д.В.		
ГИП									

Согласовано

Взам. инв. №

Подп. и дата

Инв. № подл.

ФОРМАТ А3

Схема армирования колонны К26 (2 шт.)

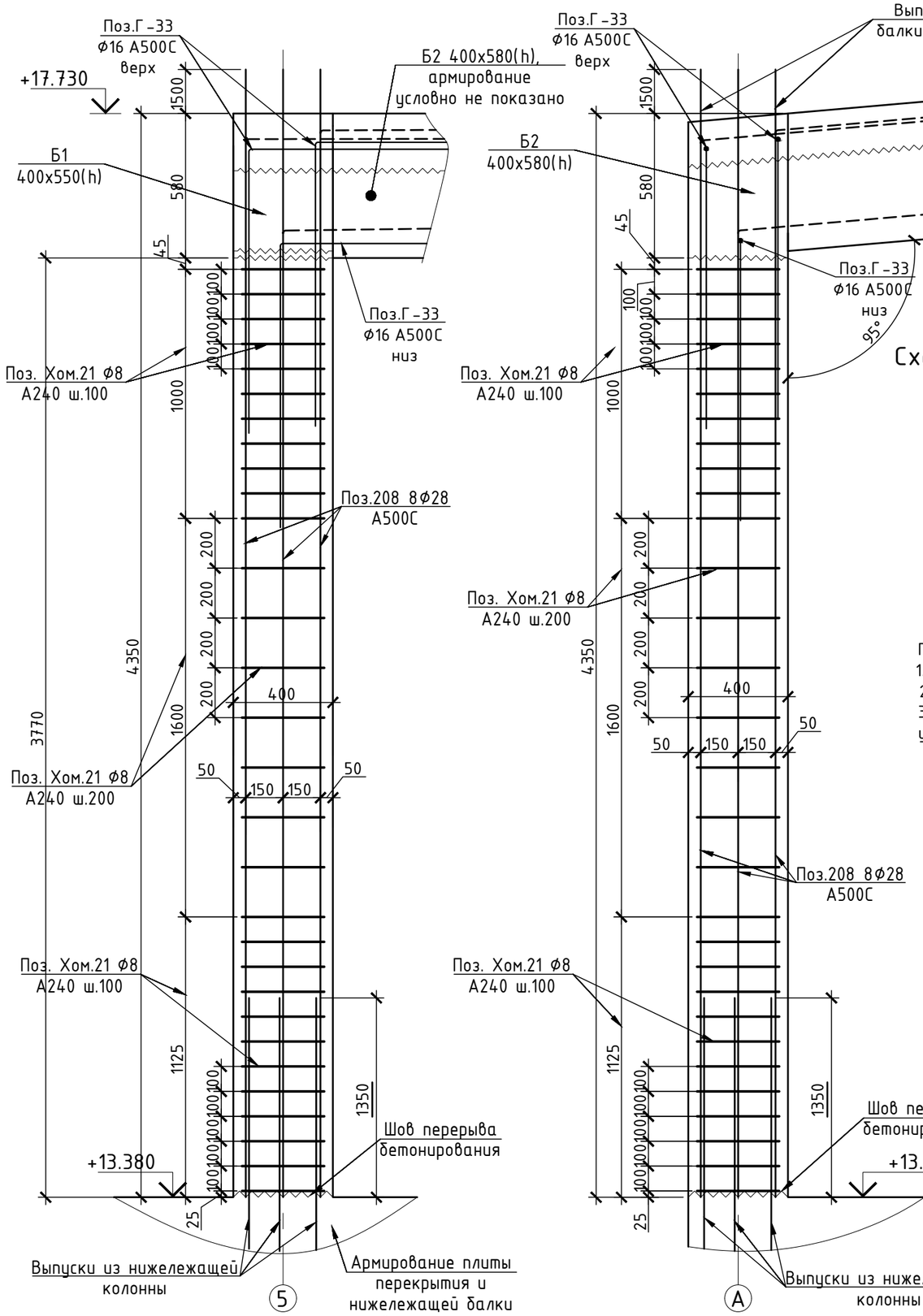

Схема Г-образных выпусков из колонны К26

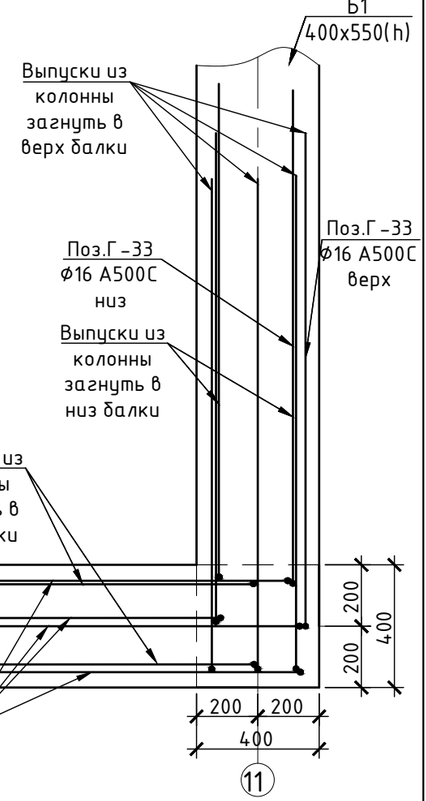

Схема армирования сечения колонны К26

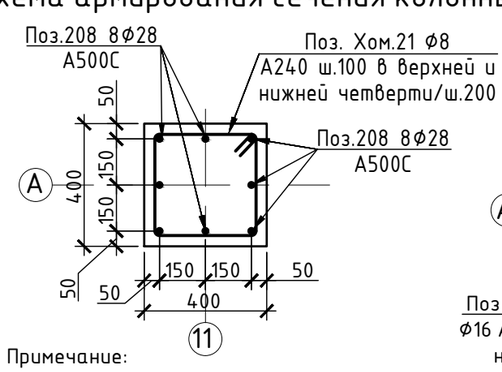

Примечание:

1. Колонну К26 сечением 400х400 мм выполнять из бетона класса В30;
2. Вертикальную арматуру Поз.208 8ф28 А500С вязать к выпускам из нижележащей колонны;
3. Поперечное армирование предусмотреть в виде хомутов Поз.Хом.21 ф8 А240 с базовым шагом 200 мм. Предусмотреть учащенный шаг 100 мм в нижней и верхней четвертях высоты колонны в приопорных зонах.

Спецификация арматурных изделий на К26 (2 шт.)

Поз.	Обозначение	Наименование	Кол.	Масса, кг	
				шт.	общ.
208	ГОСТ Р 52544-2006	ф28 А500С l=5850мм	8	31,1	248,9
Г-33	ГОСТ Р 52544-2006	ф16 А500С l=3100мм	6	5,4	32,3
Хом.21	ГОСТ 34028-2016	ф8 А240 l=1500мм	32	0,7	20,9
			Итого арматуры на К26		302
			Итого бетона В30F150W6 на К26, м3		0,7
			Итого арматуры на 2 шт. К26		604
			Итого бетона В30F150W6 на 2 шт. К26, м3		1,3

Изм.	Кол.уч.	Лист	№ док.	Подп.	Дата	БС66-КЖ1			
						Санкт-Петербург, Большой Сампсониевский пр., 66, лит. И			
Разраб.						Бизнес-центр "Густавъ Лесснеръ"	Стадия	Лист	Листов
Пров.							Р	74	
Н. контр.						Схема армирования колонны К26. Схема армирования сечения колонны К26. Схема Г-образных выпусков из колонны К26	ИП Богославцев Д.В.		
ГИП									

Согласовано

Взам. инв. №

Подп. и дата

Инв. № подл.

ФОРМАТ А3

Схема армирования колонны К27 (1 шт.)

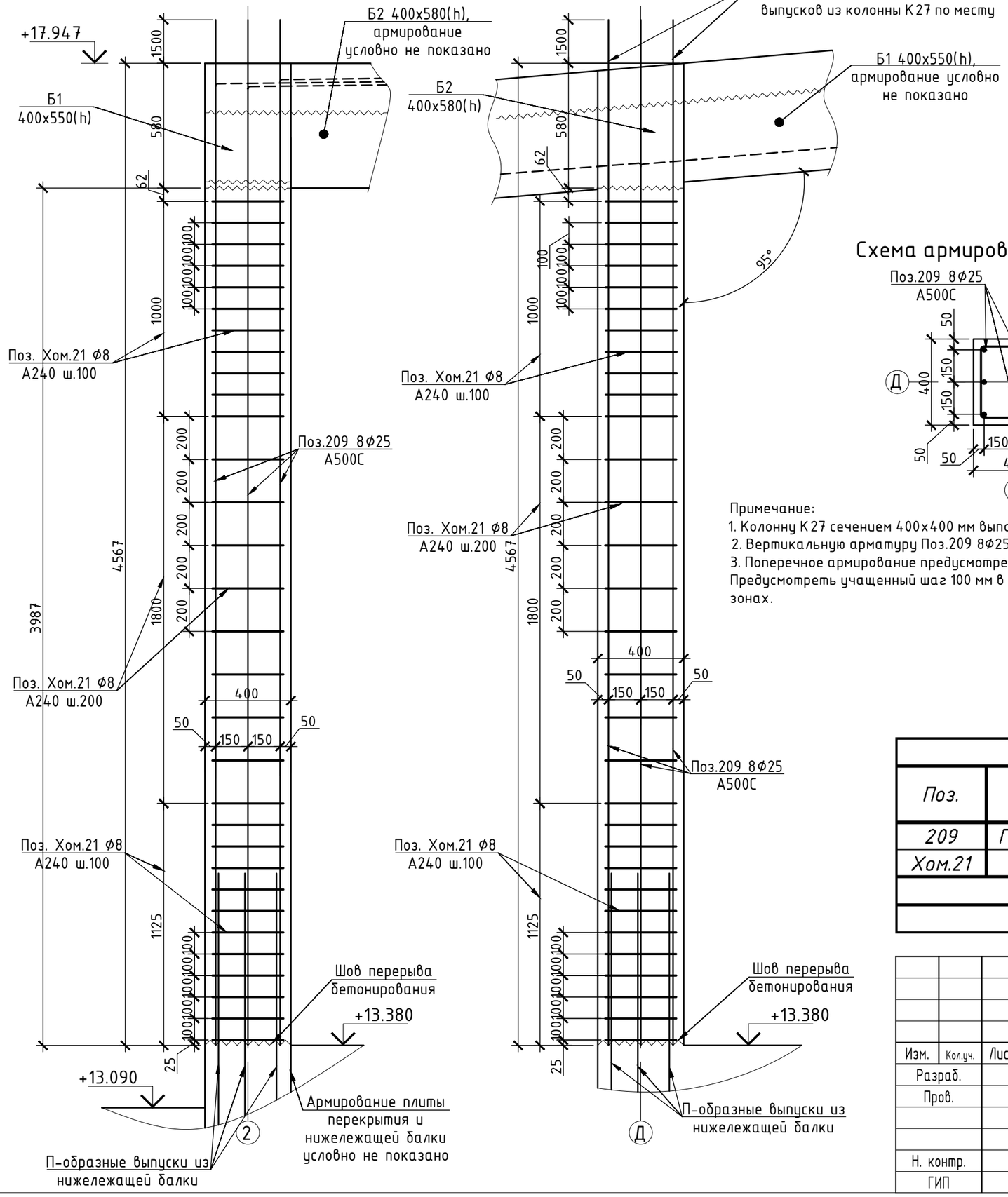

Схема Г-образных выпусков из колонны К27

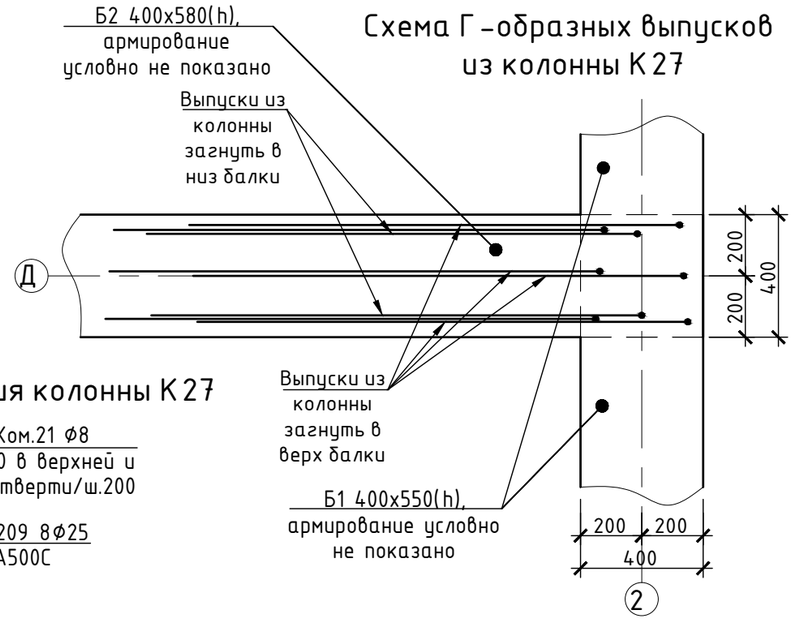

Схема армирования сечения колонны К27

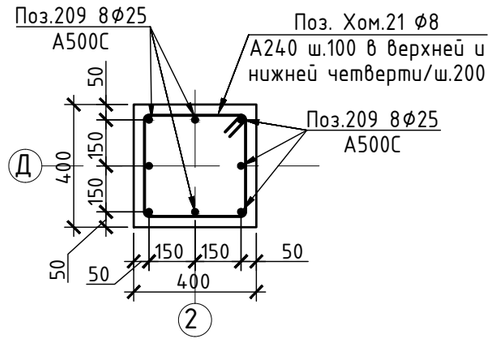

Примечание:

1. Колонну К27 сечением 400x400 мм выполнять из бетона класса В30;
2. Вертикальную арматуру Поз.209 8ф25 А500С вязать к выпускам из нижележащей колонны;
3. Поперечное армирование предусмотреть в виде хомутов Поз.Хом.21 ф8 А240 с базовым шагом 200 мм. Предусмотреть учащенный шаг 100 мм в нижней и верхней четвертях высоты колонны в приопорных зонах.

Спецификация арматурных изделий на К27 (1 шт.)

Поз.	Обозначение	Наименование	Кол.	Масса, кг	
				шт.	общ.
209	ГОСТ Р 52544-2006	ф25 А500С l=6070мм	8	25,7	205,8
Хом.21	ГОСТ 34028-2016	ф8 А240 l=1500мм	32	0,7	20,9
		Итого арматуры на К27			227
		Итого бетона В30F150W6 на К27, м3			0,7

Изм.	Кол.уч.	Лист	№ док.	Подп.	Дата			
						БС66-КЖ1		
						Санкт-Петербург, Большой Сампсониевский пр., 66, лит. И		
Разраб.						Бизнес-центр "Густавъ Лесснеръ"	Стадия	Лист	Листов
Пров.							Р	75	
Н. контр.						Схема армирования колонны К27. Схема армирования сечения колонны К27. Схема Г-образных выпусков из колонны К27	ИП Богославцев Д.В.	
ГИП								

Согласовано

Взам. инв. №

Подп. и дата

Инв. № подл.

ФОРМАТ А3

Схема армирования колонны К28 (1 шт.)

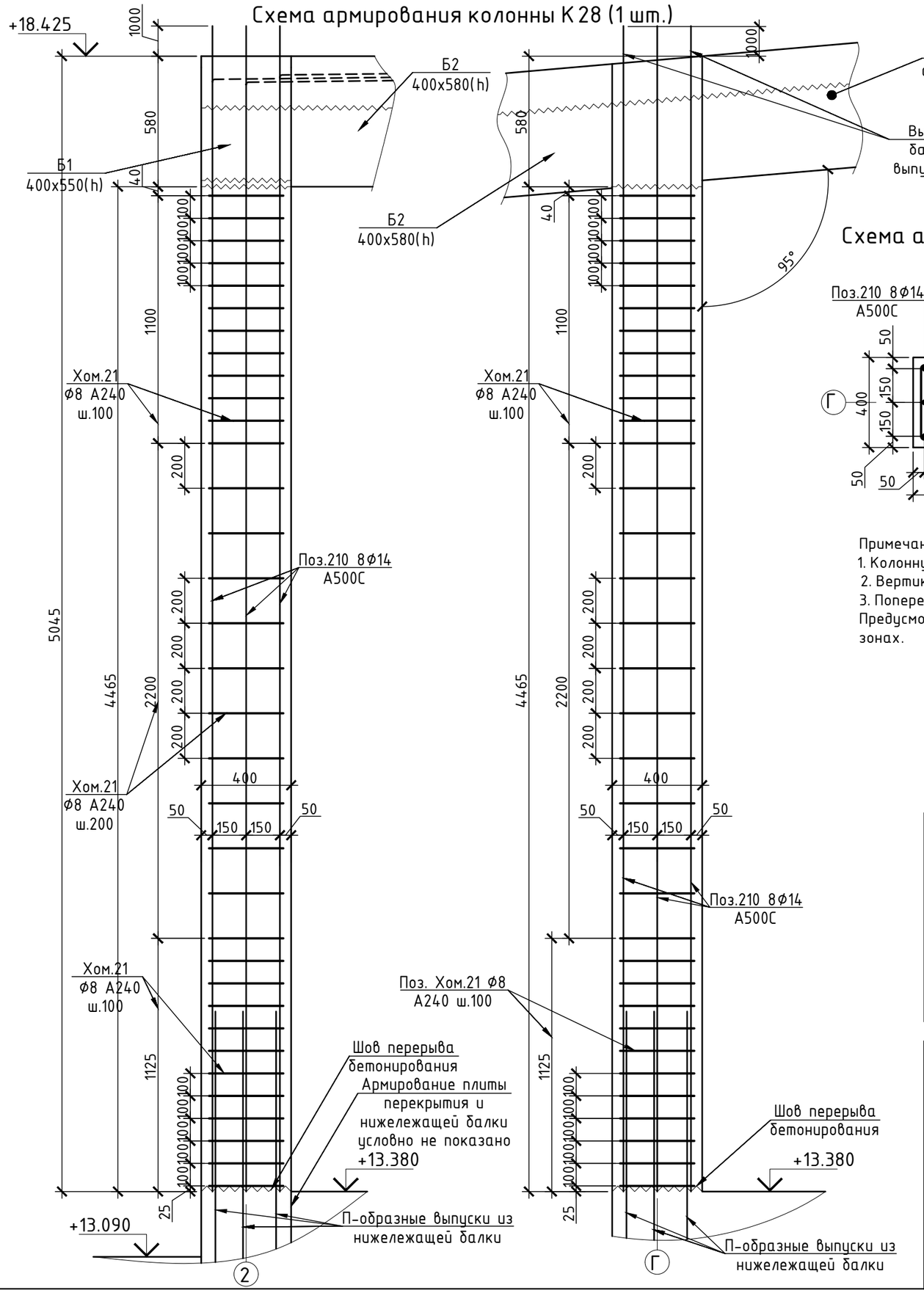

Схема армирования сечения колонны К28

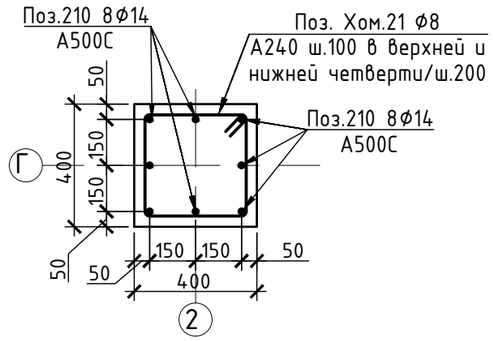

Схема Г-образных выпусков из колонны К28

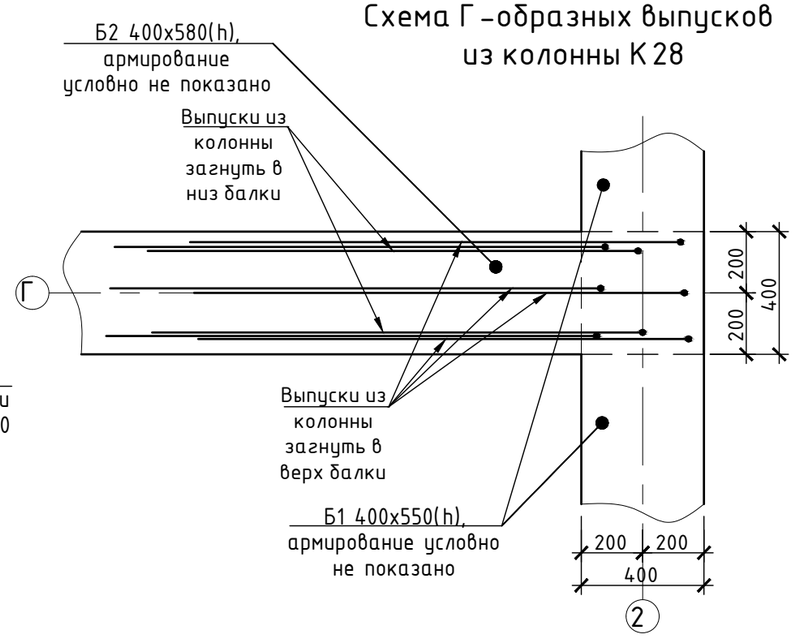

Примечание:
1. Колонну К28 сечением 400х400 мм выполнять из бетона класса В30;
2. Вертикальную арматуру Поз.210 8ф14 А500С вязать к выпускам из нижележащей колонны;
3. Поперечное армирование предусмотреть в виде хомутов Поз.Хом.21 ф8 А240 с базовым шагом 200 мм. Предусмотреть учащенный шаг 100 мм в нижней и верхней четвертях высоты колонны в приопорных зонах.

Спецификация арматурных изделий на К28 (1 шт.)

Поз.	Обозначение	Наименование	Кол.	Масса, кг	
				шт.	общ.
210	ГОСТ Р 52544-2006	ф14 А500С l=5470мм	8	7,3	58,1
Хом.21	ГОСТ 34028-2016	ф8 А240 l=1500мм	34	0,7	22,2
		Итого арматуры на К28			80
		Итого бетона В30F150W6 на К28, м3			0,7

Изм.	Кол.уч.	Лист	№ док.	Подп.	Дата	БС66-КЖ1			
						Санкт-Петербург, Большой Сампсониевский пр., 66, лит. И			
Разраб.						Бизнес-центр "Густавъ Лесснеръ"	Стадия	Лист	Листов
Пров.							Р	76	
Н. контр.						Схема армирования колонны К28. Схема армирования сечения колонны К28 Схема Г-образных выпусков из колонны К28	ИП Богославцев Д.В.		
ГИП									

Согласовано

Взам. инв. №

Подп. и дата

Инв. № подл.

ФОРМАТ А3

Схема армирования колонны К29 (3 шт.)

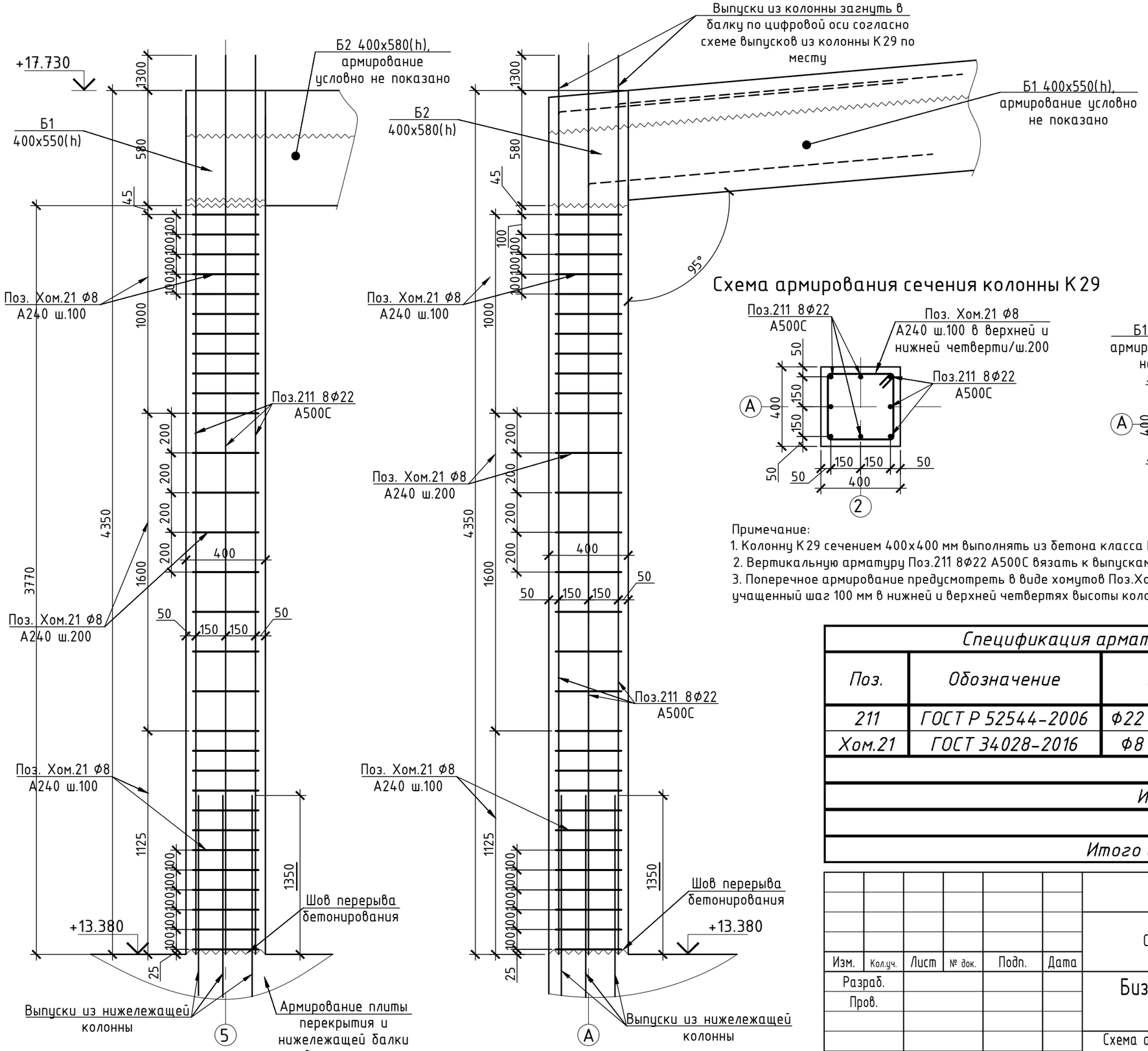

Схема армирования сечения колонны К29

Схема Г-образных выпусков из колонны К29

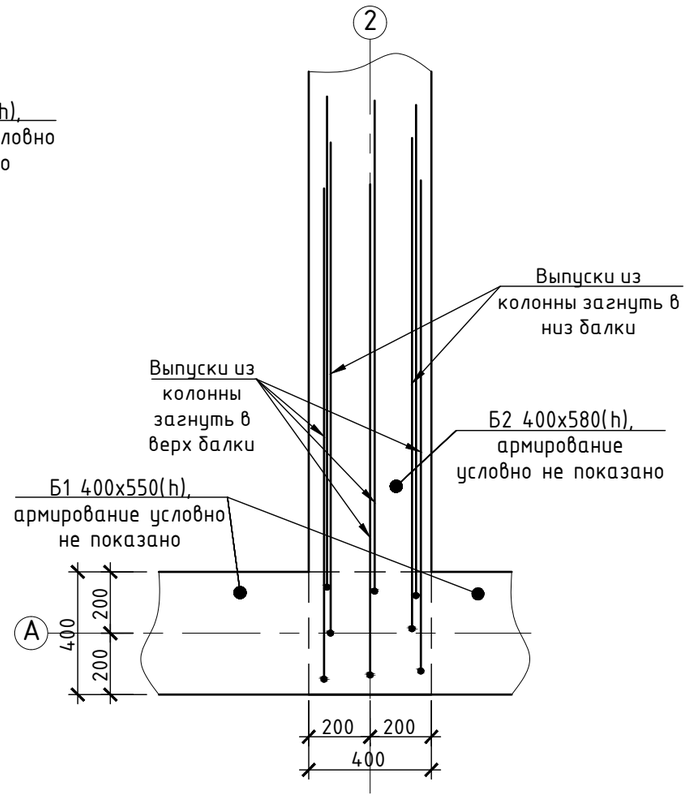

Примечание:
1. Колонну К29 сечением 400х400 мм выполнять из бетона класса В30;
2. Вертикальную арматуру Поз.211 8Ф22 А500С вязать к выпускам из нижележащей колонны;
3. Поперечное армирование предусмотреть в виде хомутов Поз.Хом.21 ф8 А240 с базовым шагом 200 мм. Предусмотреть учащенный шаг 100 мм в нижней и верхней четвертях высоты колонны в приопорных зонах.

Спецификация арматурных изделий на К29 (3 шт.)

Поз.	Обозначение	Наименование	Кол.	Масса, кг	
				шт.	общ.
211	ГОСТ Р 52544-2006	Ф22 А500С l=5650мм	8	18,5	148,4
Хом.21	ГОСТ 34028-2016	Ф8 А240 l=1500мм	30	0,7	19,6
		Итого арматуры на К29			168
		Итого бетона В30F150W6 на К29, м3			0,7
		Итого арматуры на 3 шт. К29			504
		Итого бетона В30F150W6 на 3 шт. К29, м3			2,0

Изм.	Кол.уч.	Лист	№ док.	Подп.	Дата	БС66-КЖ1			
						Санкт-Петербург, Большой Сампсониевский пр., 66, лит. И			
Разраб.						Бизнес-центр "Густавъ Лесснеръ"	Стадия	Лист	Листов
Пров.							Р	77	
Н. контр.						Схема армирования колонны К29. Схема армирования сечения колонны К29. Схема Г-образных выпусков из колонны К29	ИП Богославцев Д.В.		
ГИП									

Согласовано

Взам. инв. №

Подп. и дата

Инв. № подл.

ФОРМАТ А3

Схема армирования колонны К30 (6 шт.)

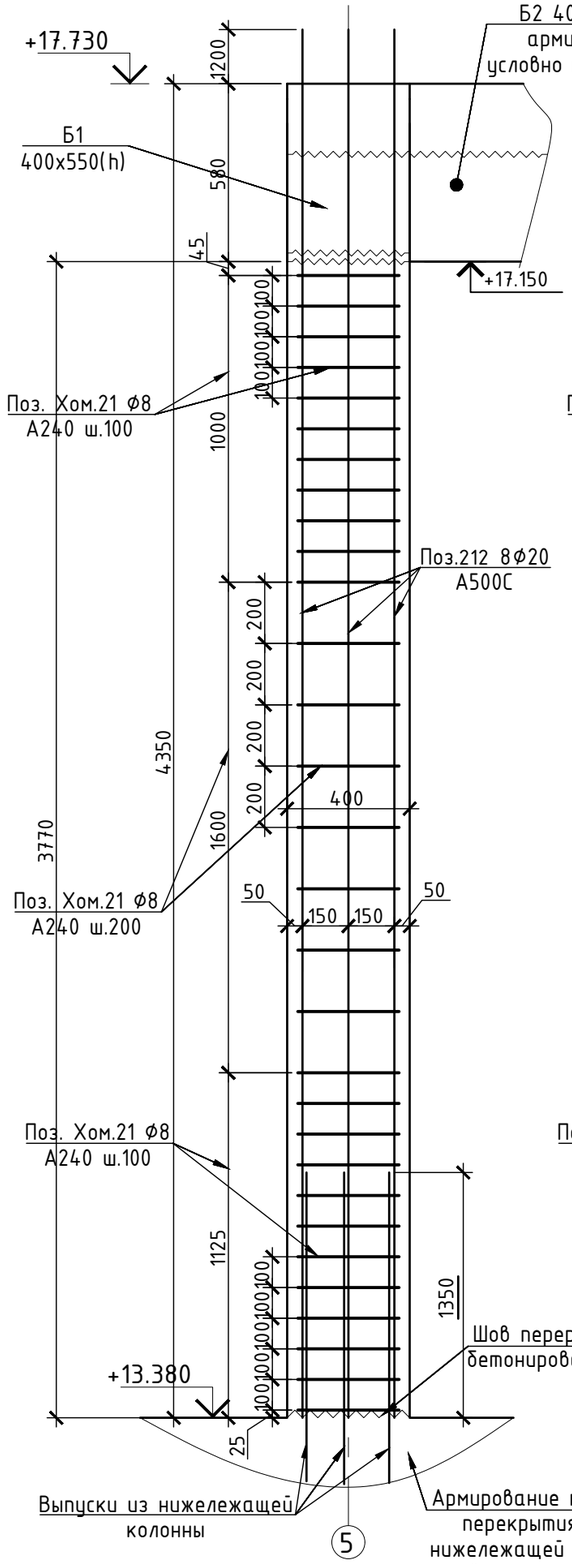

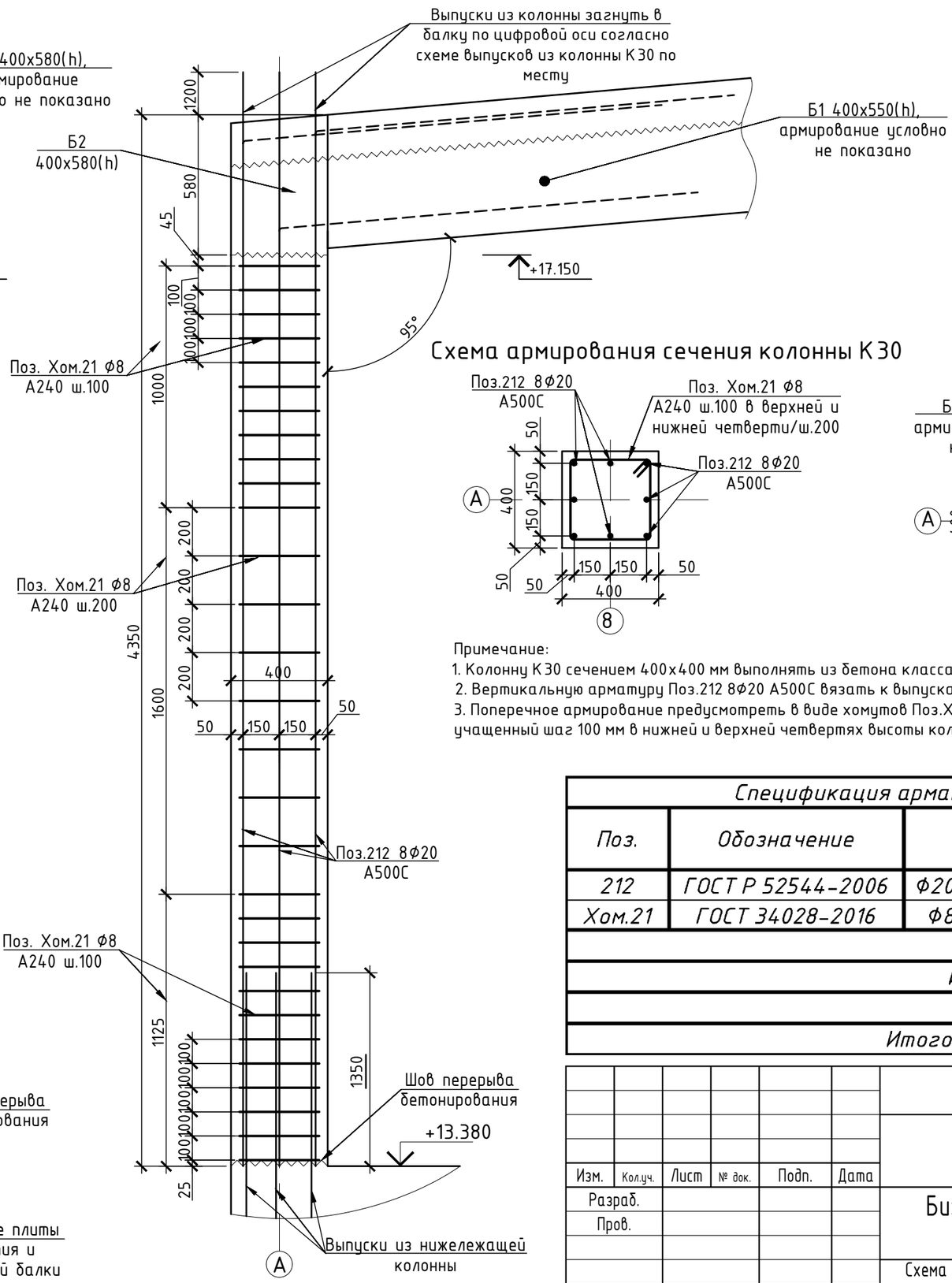

Схема армирования сечения колонны К30

Схема Г-образных выпусков из колонны К30

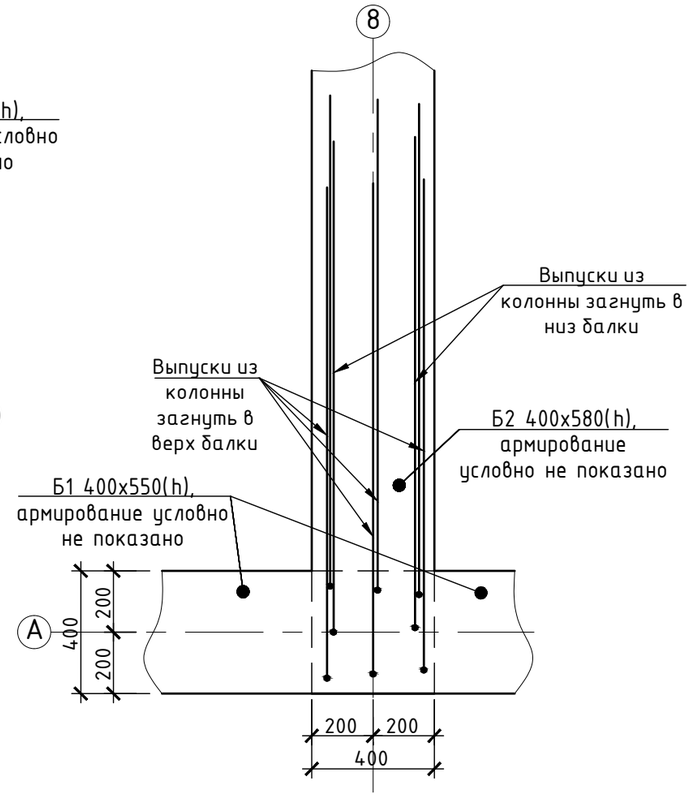

Примечание:
1. Колонну К30 сечением 400х400 мм выполнять из бетона класса В30;
2. Вертикальную арматуру Поз.212 8Ф20 А500С вязать к выпускам из нижележащей колонны;
3. Поперечное армирование предусмотреть в виде хомутов Поз.Хом.21 Ф8 А240 с базовым шагом 200 мм. Предусмотреть учащенный шаг 100 мм в нижней и верхней четвертях высоты колонны в приопорных зонах.

Спецификация арматурных изделий на К30 (6 шт.)

Поз.	Обозначение	Наименование	Кол.	Масса, кг	
				шт.	общ.
212	ГОСТ Р 52544-2006	Ф20 А500С l=5550мм	8	15,1	120,4
Хом.21	ГОСТ 34028-2016	Ф8 А240 l=1500мм	30	0,7	19,6
		Итого арматуры на К30			140
		Итого бетона В30F150W6 на К30, м3			0,7
		Итого арматуры на 6 шт. К30			840
		Итого бетона В30F150W6 на 6 шт. К30, м3			4,0

Изм.	Кол.уч.	Лист	№ док.	Подп.	Дата	БС66-КЖ1			
						Санкт-Петербург, Большой Сампсониевский пр., 66, лит. И			
Разраб.						Бизнес-центр "Густавъ Лесснеръ"	Стадия	Лист	Листов
Пров.							Р	78	
Н. контр.						Схема армирования колонны К30. Схема армирования сечения колонны К30. Схема Г-образных выпусков из колонны К30	ИП Богославцев Д.В.		
ГИП									

Согласовано

Взам. инв. №

Подп. и дата

Инв. № подл.

ФОРМАТ А3

Схема армирования колонны К31 (3 шт.)

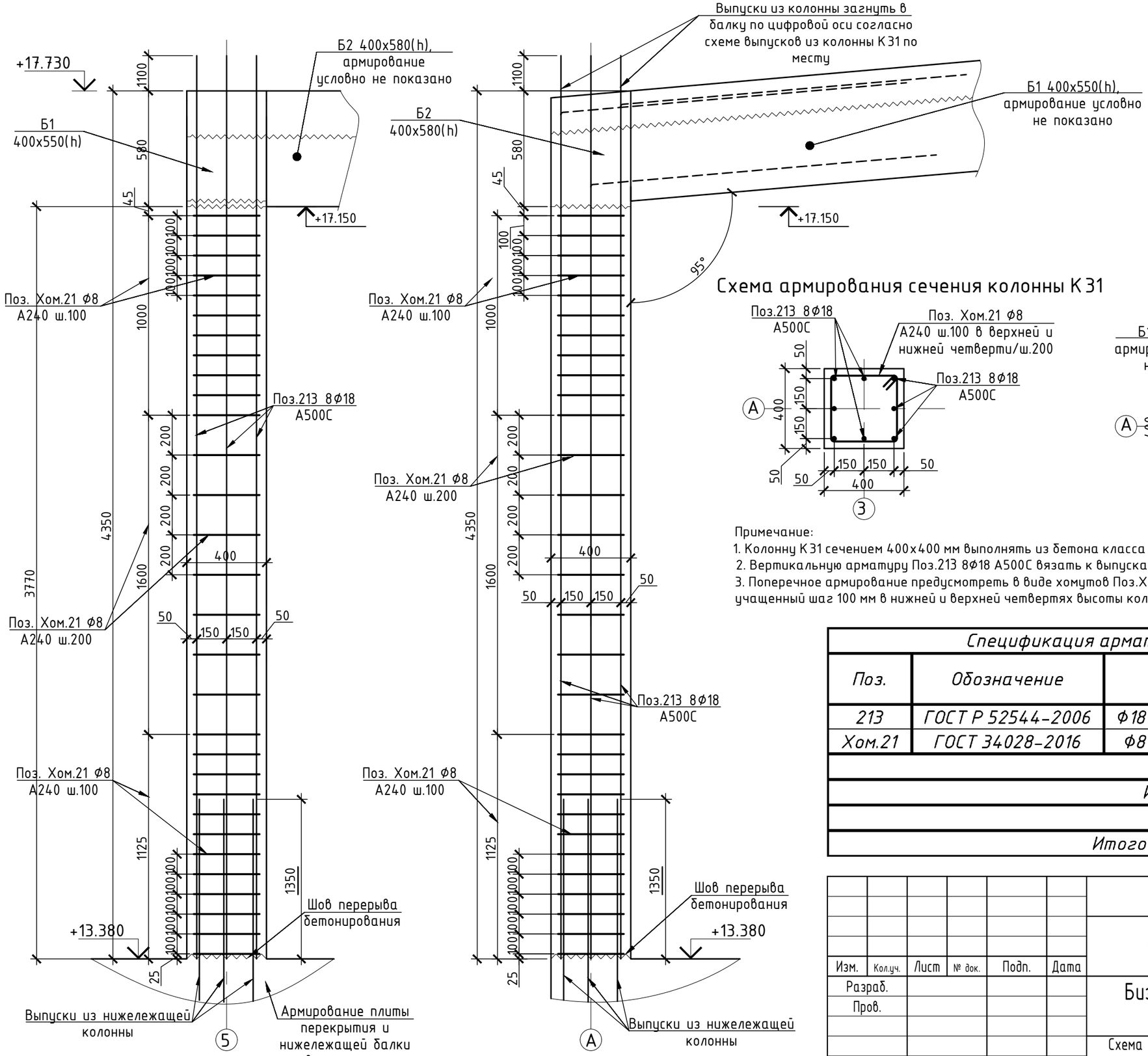

Схема армирования сечения колонны К31

Схема выпусков из колонны К31

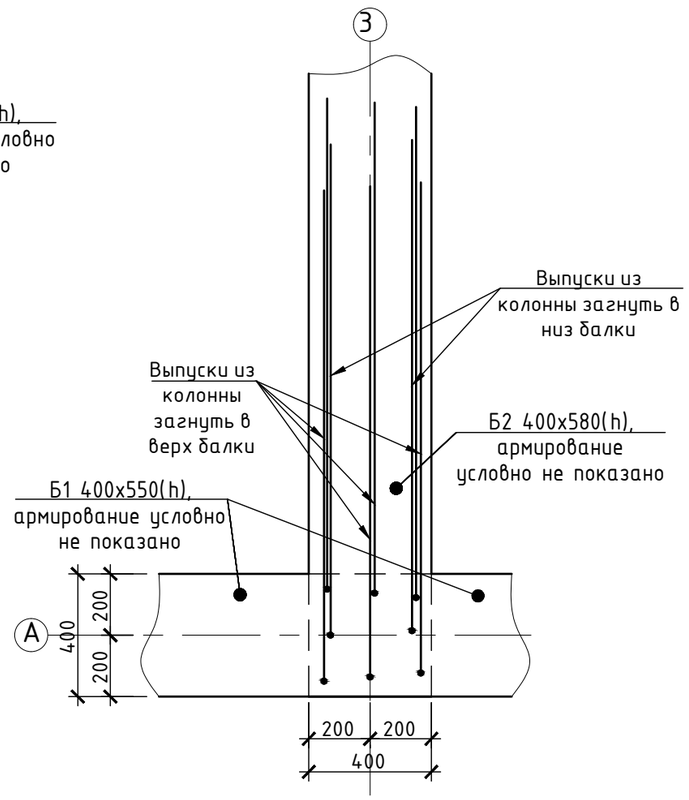

Примечание:

1. Колонну К31 сечением 400х400 мм выполнять из бетона класса В30;
2. Вертикальную арматуру Поз.213 8ф18 А500С вязать к выпускам из нижележащей колонны;
3. Поперечное армирование предусмотреть в виде хомутов Поз.Хом.21 ф8 А240 с базовым шагом 200 мм. Предусмотреть учащенный шаг 100 мм в нижней и верхней четвертях высоты колонны в приопорных зонах.

Спецификация арматурных изделий на К31 (3 шт.)

Поз.	Обозначение	Наименование	Кол.	Масса, кг	
				шт.	общ.
213	ГОСТ Р 52544-2006	ф18 А500С l=5450мм	8	12,0	95,8
Хом.21	ГОСТ 34028-2016	ф8 А240 l=1500мм	30	0,7	19,6
		Итого арматуры на К31			115
		Итого бетона В30F150W6 на К31, м3			0,7
		Итого арматуры на 3 шт. К31			346
		Итого бетона В30F150W6 на 3 шт. К31, м3			2,0

Изм.	Кол.уч.	Лист	№ док.	Подп.	Дата	БС66-КЖ1			
						Санкт-Петербург, Большой Сампсониевский пр., 66, лит. И			
Разраб.						Бизнес-центр "Густавъ Лесснеръ"	Стадия	Лист	Листов
Пров.							Р	79	
Н. контр.						Схема армирования колонны К31. Схема армирования сечения колонны К31. Схема Г-образных выпусков из колонны К31	ИП Богославцев Д.В.		
ГИП									

Согласовано

Взам. инв. №

Подп. и дата

Инв. № подл.

ФОРМАТ А3

Схема армирования колонны К32 (1 шт.)

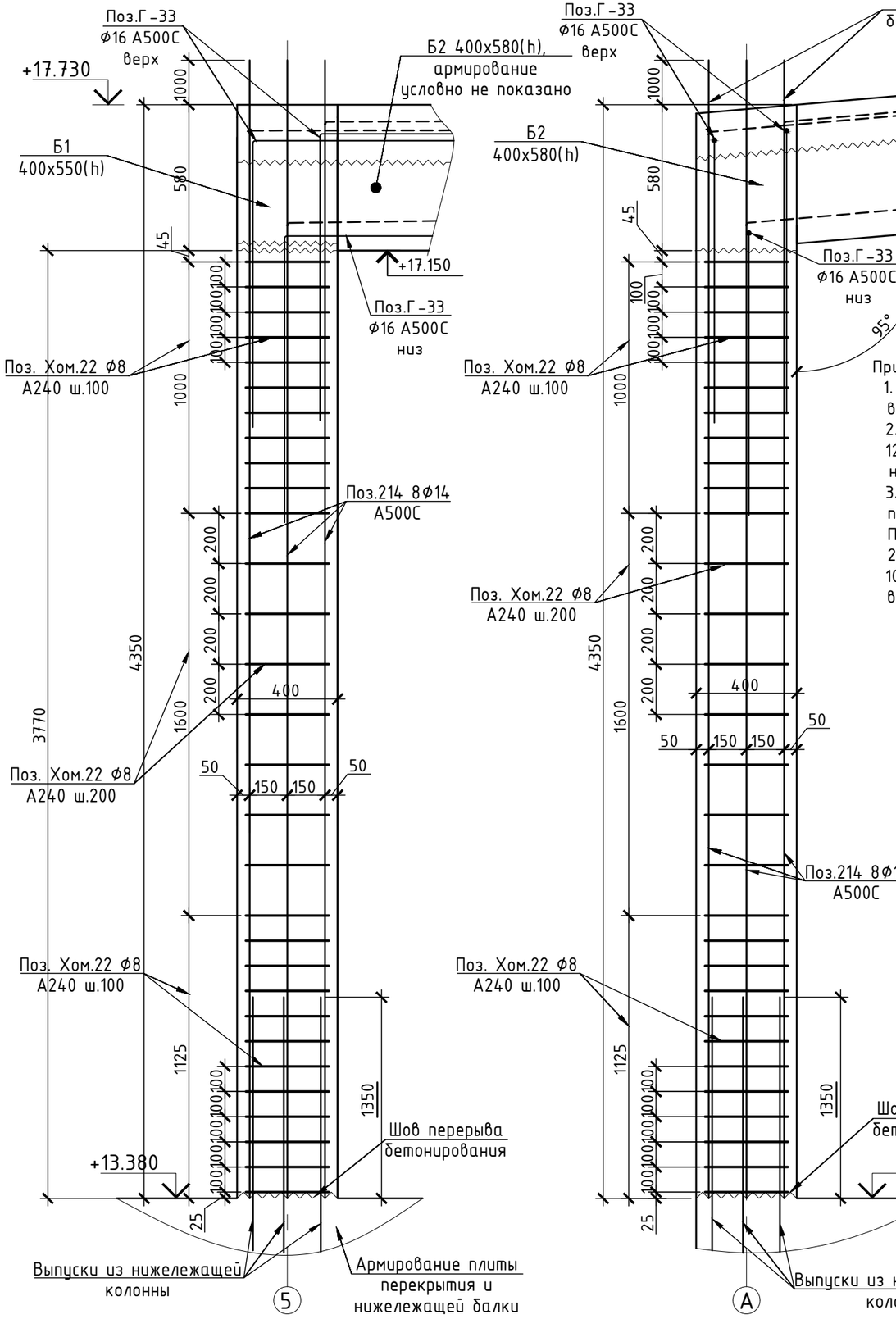

Схема выпусков и схема армирования сечения колонны К32

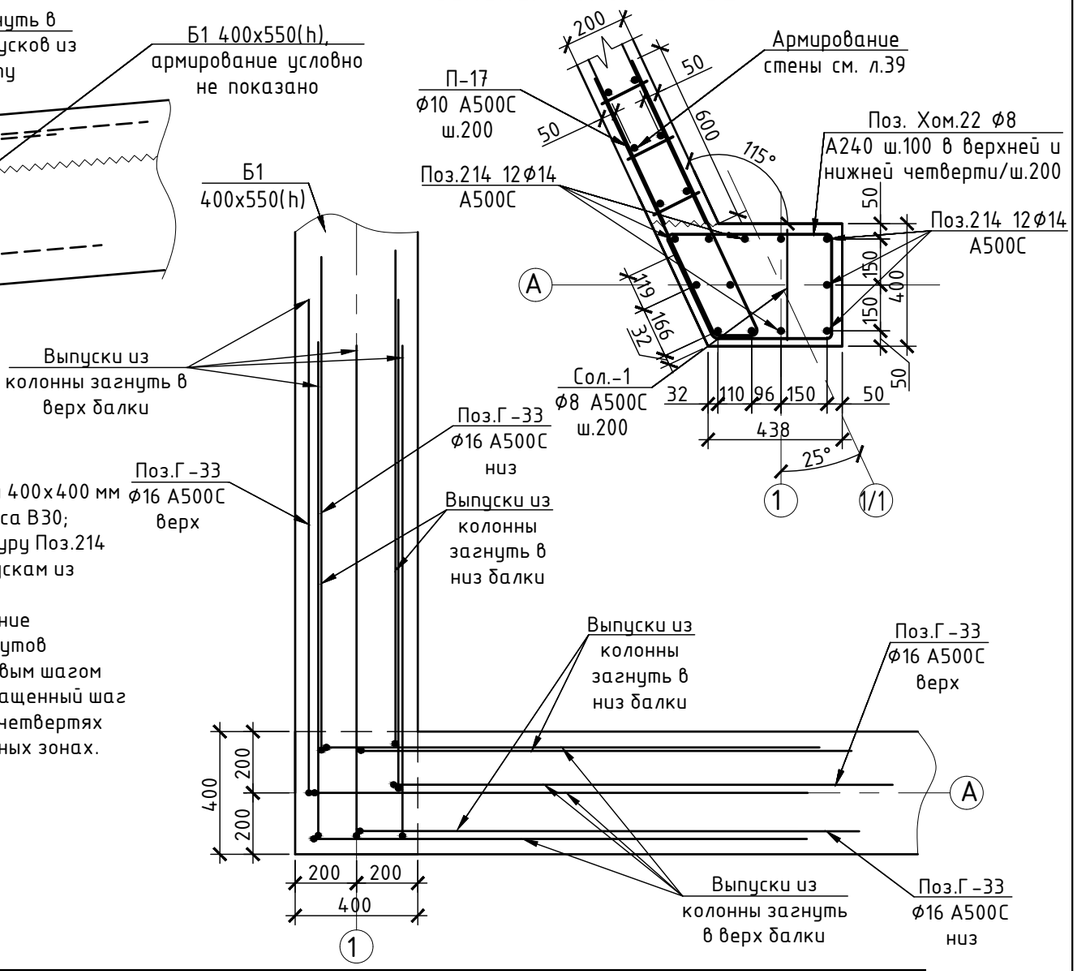

Примечание:

1. Колонну К32 сечением 400х400 мм выполнять из бетона класса В30;
2. Вертикальную арматуру Поз.214 12ф14 А500С вязать к выпускам из нижележащей колонны;
3. Поперечное армирование предусмотреть в виде хомутов Поз.Хом.22 ф8 А240 с базовым шагом 200 мм. Предусмотреть учащенный шаг 100 мм в нижней и верхней четвертях высоты колонны в приопорных зонах.

Спецификация арматурных изделий на К32 (1 шт.)

Поз.	Обозначение	Наименование	Кол.	Масса, кг	
				шт.	общ.
214	ГОСТ Р 52544-2006	ф14 А500С l=5350мм	12	7,1	85,3
Г-33	ГОСТ Р 52544-2006	ф16 А500С l=3100мм	5	5,4	26,9
Сол.1	ГОСТ Р 52544-2006	ф8 А500С l=360мм	32	0,2	5,0
Хом.22	ГОСТ 34028-2016	ф8 А240 l=1785мм	32	0,8	24,8
П-17	ГОСТ Р 52544-2006	ф8 А500С l=2065мм	32	0,9	28,7
Итого арматуры на К32					171
Итого бетона В30F150W6 на К32, м3					0,9

Изм.	Кол.уч.	Лист	№ док.	Подп.	Дата	БС66-КЖ1		
						Санкт-Петербург, Большой Сампсониевский пр., 66, лит. И		
Разраб.						Бизнес-центр "Густавъ Лесснеръ"	Стадия	Лист	Листов
Пров.							Р	80	
Н. контр.						Схема армирования колонны К32. Схема Г-образных выпусков и схема армирования сечения колонны К32	ИП Богославцев Д.В.		
ГИП									

Согласовано

Взам. инв. №

Подп. и дата

Инв. № подл.

ФОРМАТ А3

Схема армирования колонны К33 (2 шт.)

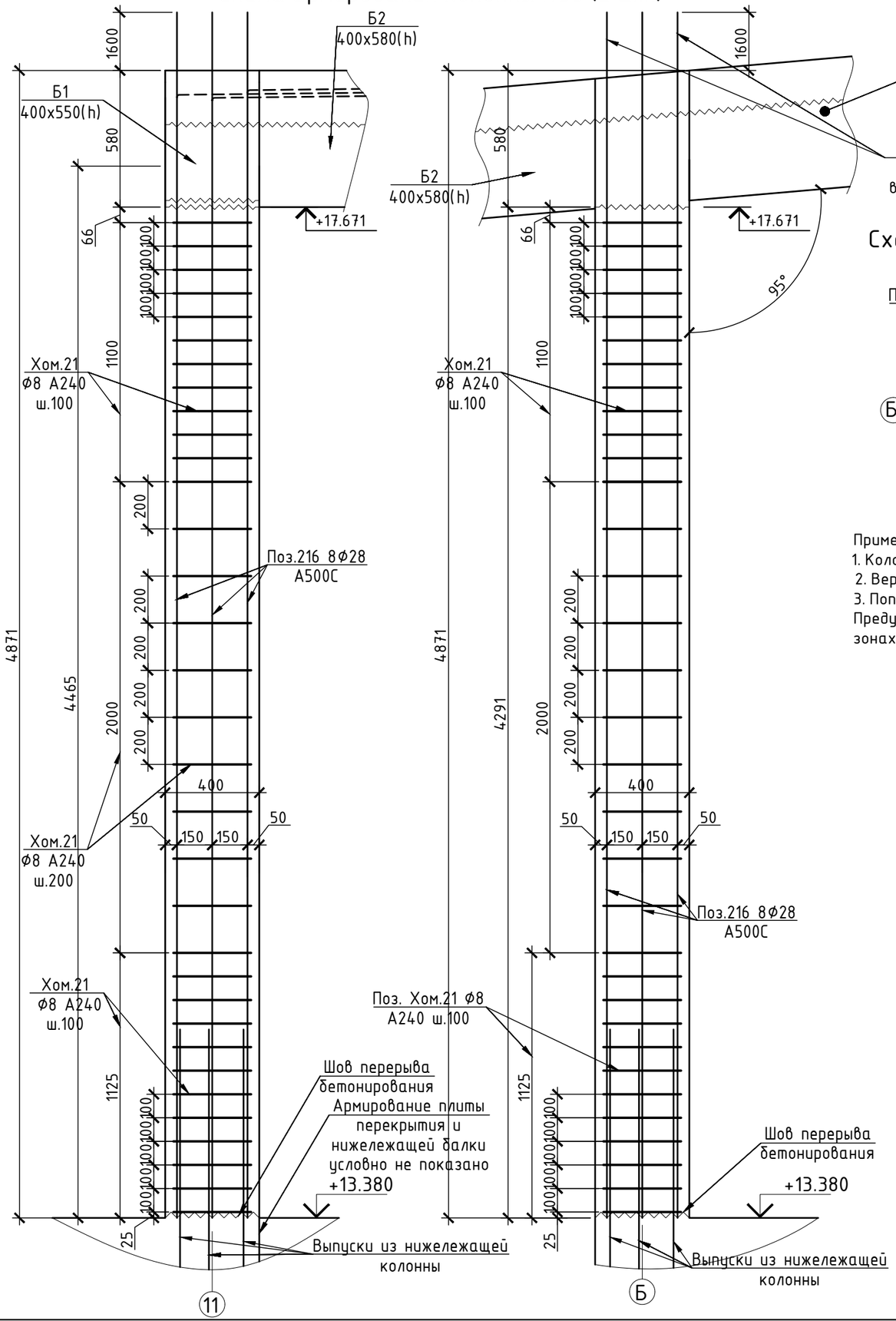

Схема армирования сечения колонны К33

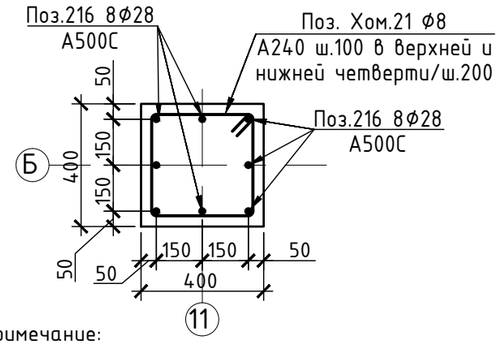

Схема выпусков из колонны К33

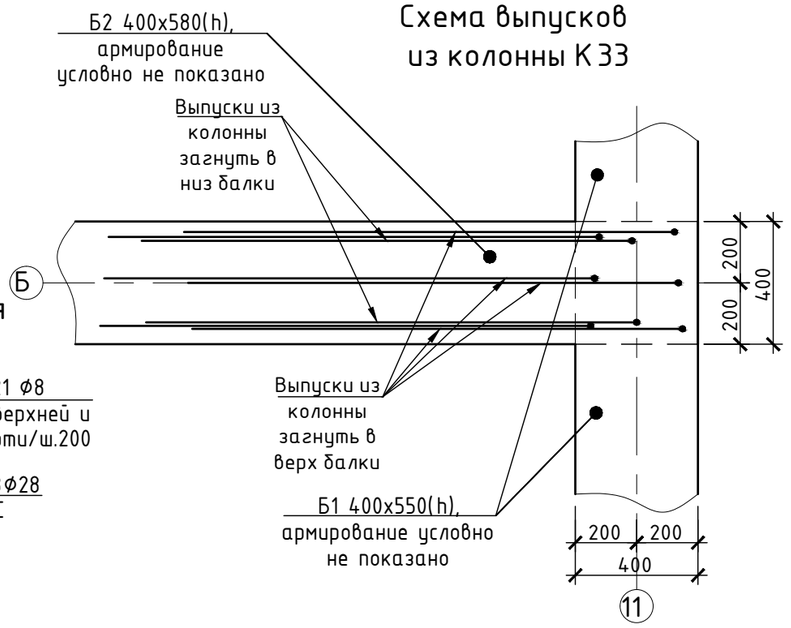

Примечание:

1. Колонну К33 сечением 400х400 мм выполнять из бетона класса В30;
2. Вертикальную арматуру Поз.216 8ф28 А500С вязать к выпускам из нижележащей колонны;
3. Поперечное армирование предусмотреть в виде хомутов Поз.Хом.21 ф8 А240 с базовым шагом 200 мм. Предусмотреть учащенный шаг 100 мм в нижней и верхней четвертях высоты колонны в приопорных зонах.

Спецификация арматурных изделий на К33 (2 шт.)

Поз.	Обозначение	Наименование	Кол.	Масса, кг	
				шт.	общ.
216	ГОСТ Р 52544-2006	ф28 А500С l=6470мм	8	34,4	275,2
Хом.21	ГОСТ 34028-2016	ф8 А240 l=1500мм	34	0,7	22,2
		Итого арматуры на К33			297
		Итого бетона В30F150W6 на К33, м3			0,8
		Итого арматуры на 2 шт. К33			595
		Итого бетона В30F150W6 на 2 шт. К33, м3			1,5

Изм.	Кол.уч.	Лист	№ док.	Подп.	Дата	БС66-КЖ1		
						Санкт-Петербург, Большой Сампсониевский пр., 66, лит. И		
Разраб.						Бизнес-центр "Густавъ Лесснеръ"	Стадия	Лист	Листов
Пров.							Р	81	
Н. контр.						Схема армирования колонны К33. Схема армирования сечения колонны К33 Схема Г-образных выпусков из колонны К33	ИП Богославцев Д.В.	
ГИП									

ФОРМАТ А3

Согласовано

Взам. инв. №

Подп. и дата

Инв. № подл.

Схема армирования колонны К34 (1 шт.)

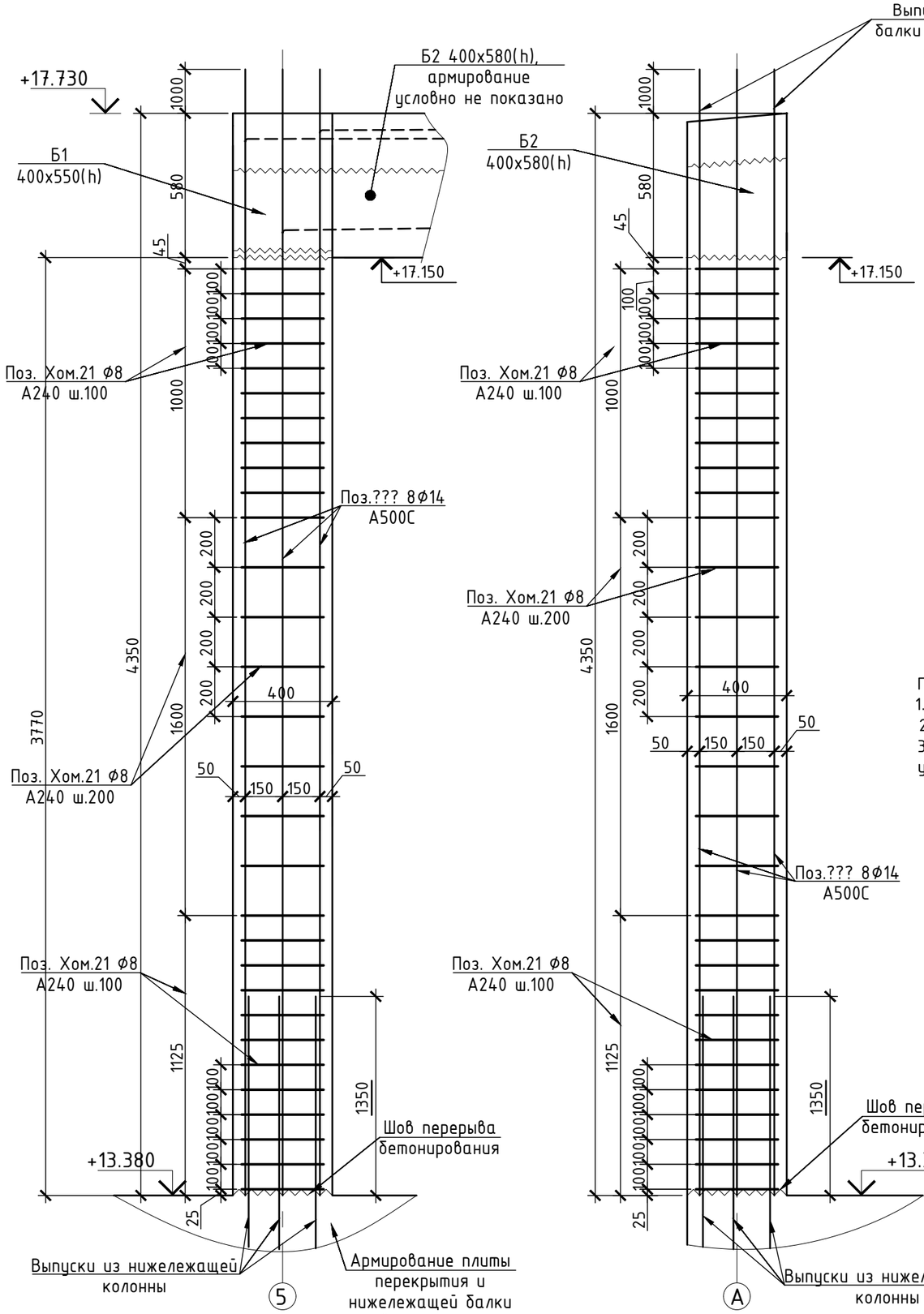

Схема выпусков из колонны К34

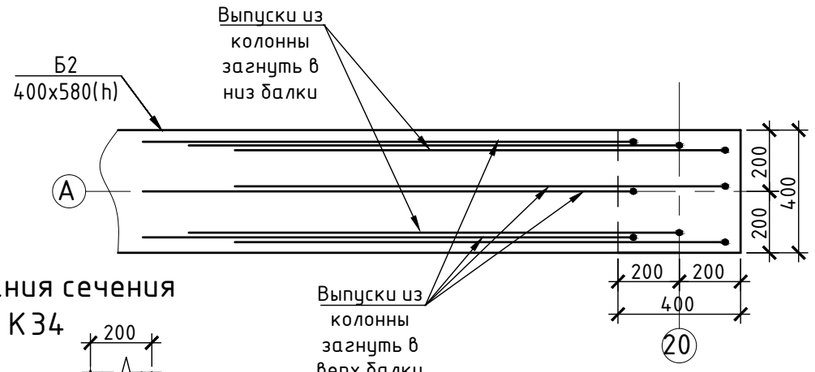

Схема армирования сечения колонны К34

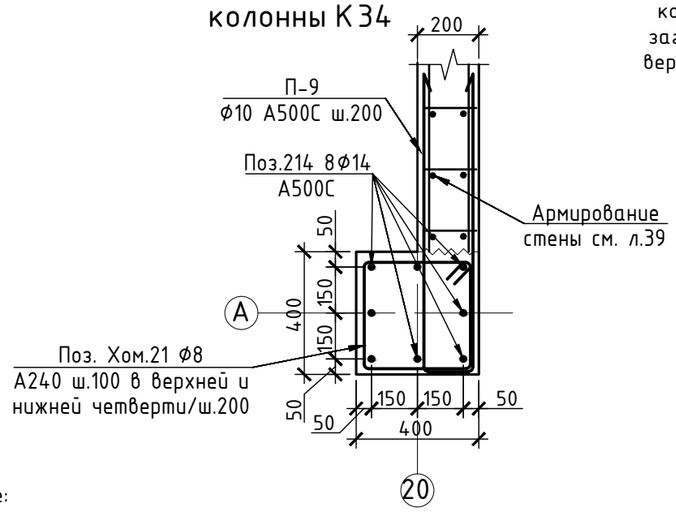

Примечание:
1. Колонну К34 сечением 400х400 мм выполнять из бетона класса В30;
2. Вертикальную арматуру Поз.??? 8ф14 А500С вязать к выпускам из нижележащей колонны;
3. Поперечное армирование предусмотреть в виде хомутов Поз.Хом.21 ф8 А240 с базовым шагом 200 мм. Предусмотреть учащенный шаг 100 мм в нижней и верхней четвертях высоты колонны в приопорных зонах.

Спецификация арматурных изделий на К34 (1 шт.)

Поз.	Обозначение	Наименование	Кол.	Масса, кг	
				шт.	общ.
214	ГОСТ Р 52544-2006	ф14 А500С l=5350мм	8	7,1	56,9
П-9	ГОСТ Р 52544-2006	ф10 А500С l=1340мм	30	0,9	27,3
Хом.21	ГОСТ 34028-2016	ф8 А240 l=1500мм	30	0,7	19,6
		Итого арматуры на К34			104
		Итого бетона В30F150W6 на К34, м3			0,7

Изм.	Кол.уч.	Лист	№ док.	Подп.	Дата	БС66-КЖ1			
						Санкт-Петербург, Большой Сампсониевский пр., 66, лит. И			
Разраб.						Бизнес-центр "Густавъ Лесснеръ"	Стадия	Лист	Листов
Пров.							Р	82	
Н. контр.						Схема армирования колонны К34. Схема армирования сечения колонны К34. Схема Г-образных выпусков из колонны К34	ИП Богославцев Д.В.		
ГИП									

Согласовано | Взам. инв. № | Подп. и дата | Инв. № подл.

ФОРМАТ А3

Схема армирования колонны К35 (1 шт.)

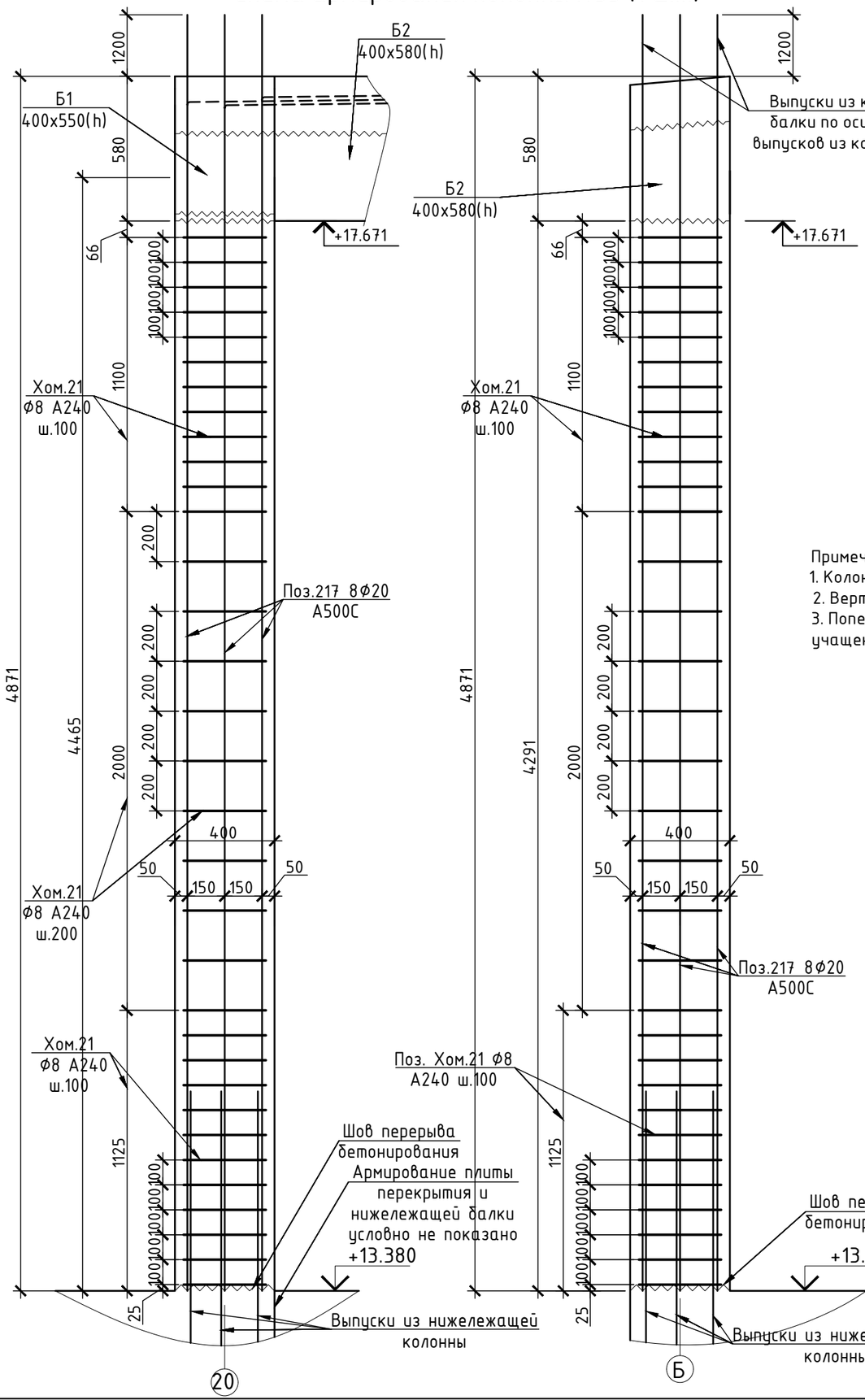

Схема армирования сечения колонны К35

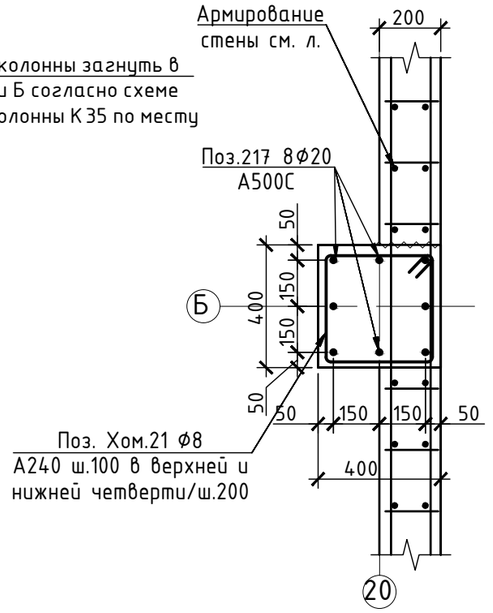

Схема выпусков из колонны К35

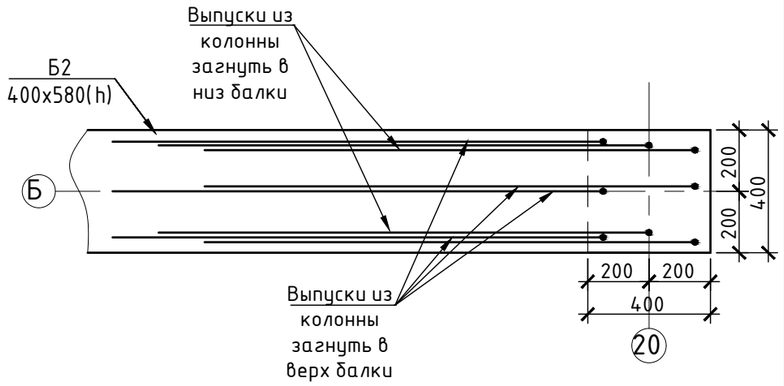

Примечание:
1. Колонну К35 сечением 400x400 мм выполнять из бетона класса В30;
2. Вертикальную арматуру Поз.217 8Ф14 А500С вязать к выпускам из нижележащей колонны;
3. Поперечное армирование предусмотреть в виде хомутов Поз.Хом.21 Ф8 А240 с базовым шагом 200 мм. Предусмотреть учащенный шаг 100 мм в нижней и верхней четвертях высоты колонны в приопорных зонах.

Спецификация арматурных изделий на К35 (1 шт.)

Поз.	Обозначение	Наименование	Кол.	Масса, кг	
				шт.	общ.
217	ГОСТ Р 52544-2006	Ф14 А500С l=6070мм	8	8,1	64,5
Хом.21	ГОСТ 34028-2016	Ф8 А240 l=1500мм	34	0,7	22,2
		Итого арматуры на К35			87
		Итого бетона В30F150W6 на К35, м3			0,8

Изм.	Кол.уч.	Лист	№ док.	Подп.	Дата	БС66-КЖ1			
						Санкт-Петербург, Большой Сампсониевский пр., 66, лит. И			
Разраб.						Бизнес-центр "Густавъ Лесснеръ"	Стадия	Лист	Листов
Пров.							Р	83	
Н. контр.						Схема армирования колонны К35. Схема армирования сечения колонны К35. Схема Г-образных выпусков из колонны К35	ИП Богославцев Д.В.		
ГИП									

Согласовано

Взам. инв. №

Подп. и дата

Инв. № подл.

ФОРМАТ А3

Схема армирования колонны К36 (1 шт.)

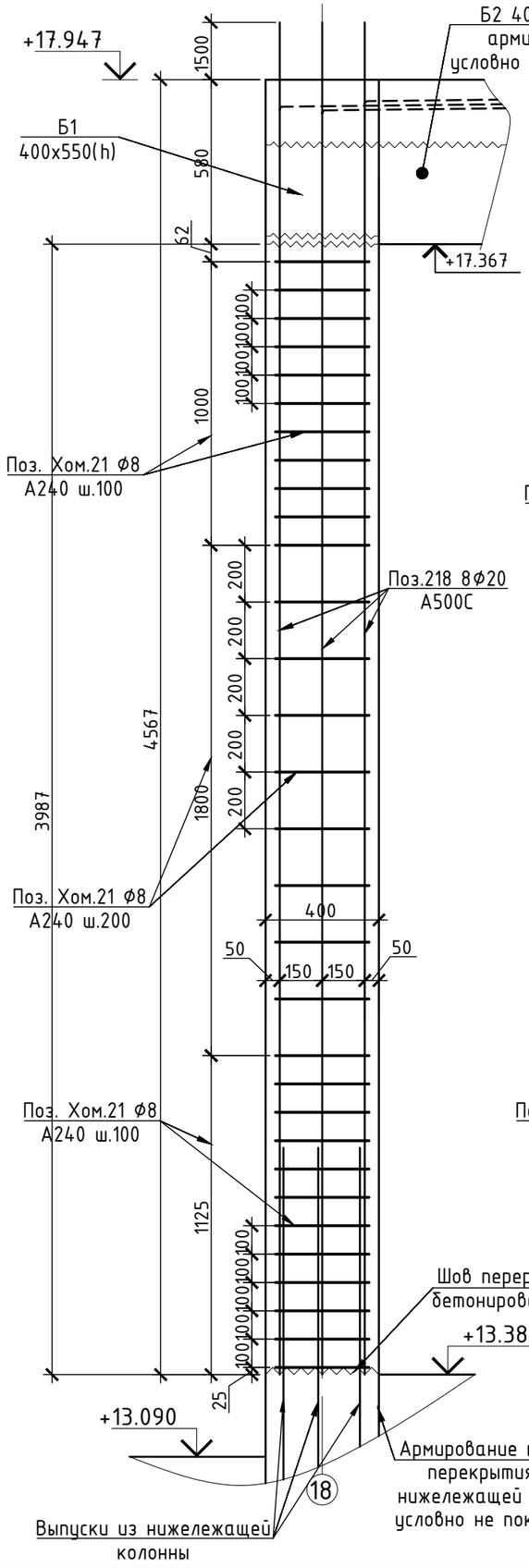

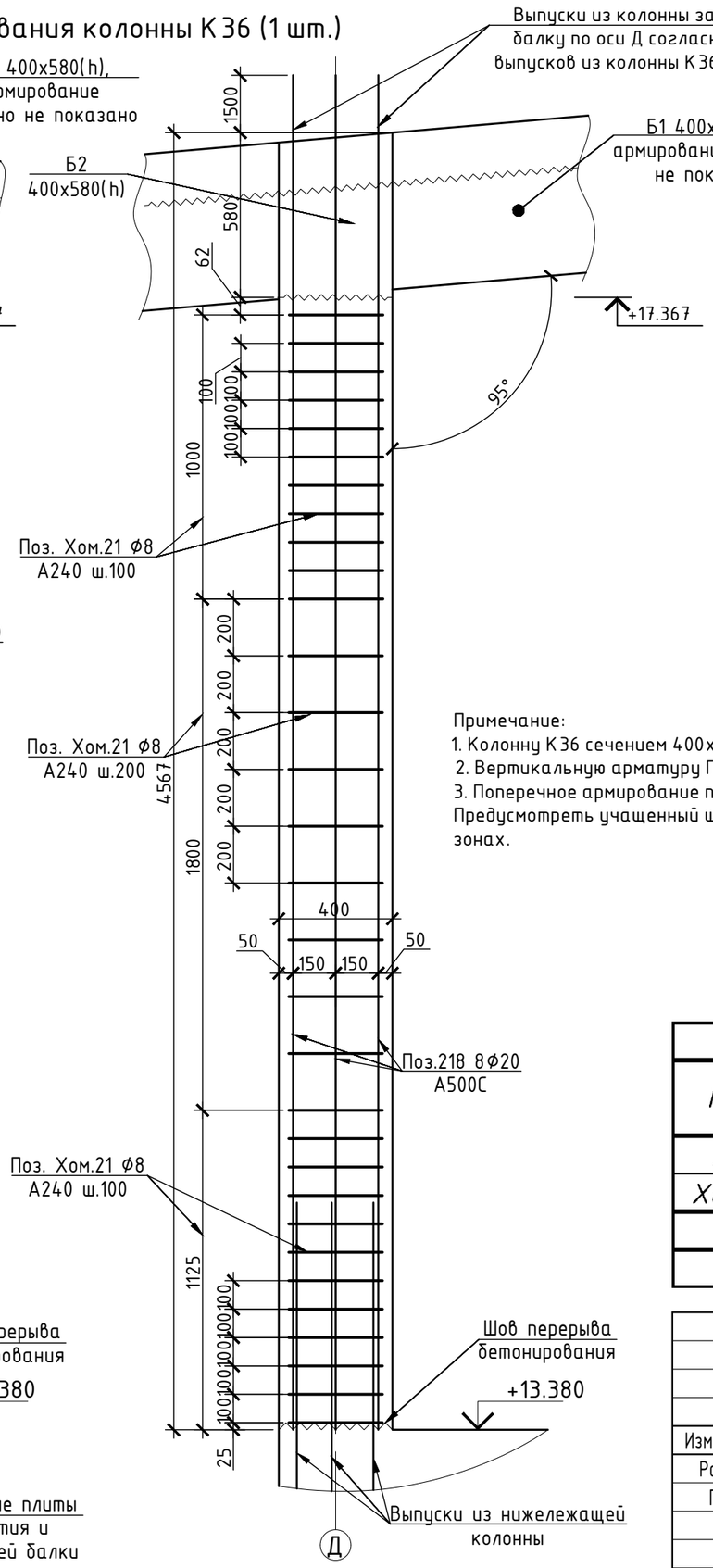

Схема выпусков из колонны К36

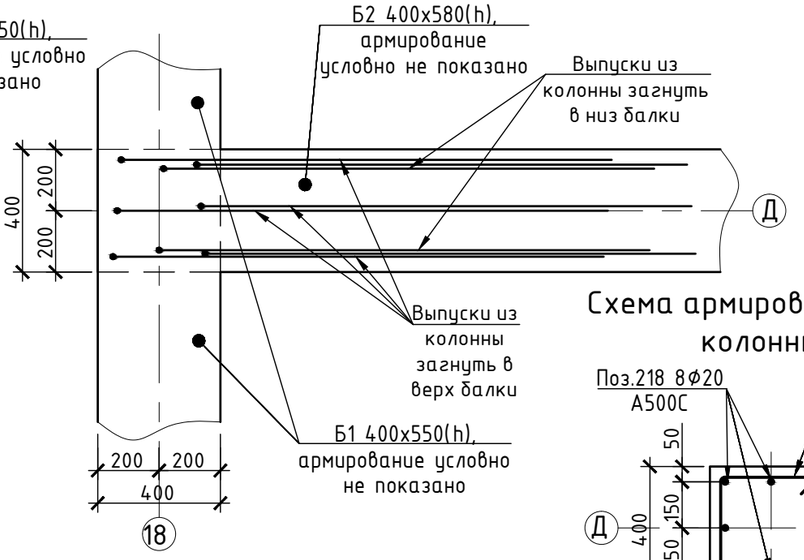

Схема армирования сечения колонны К36

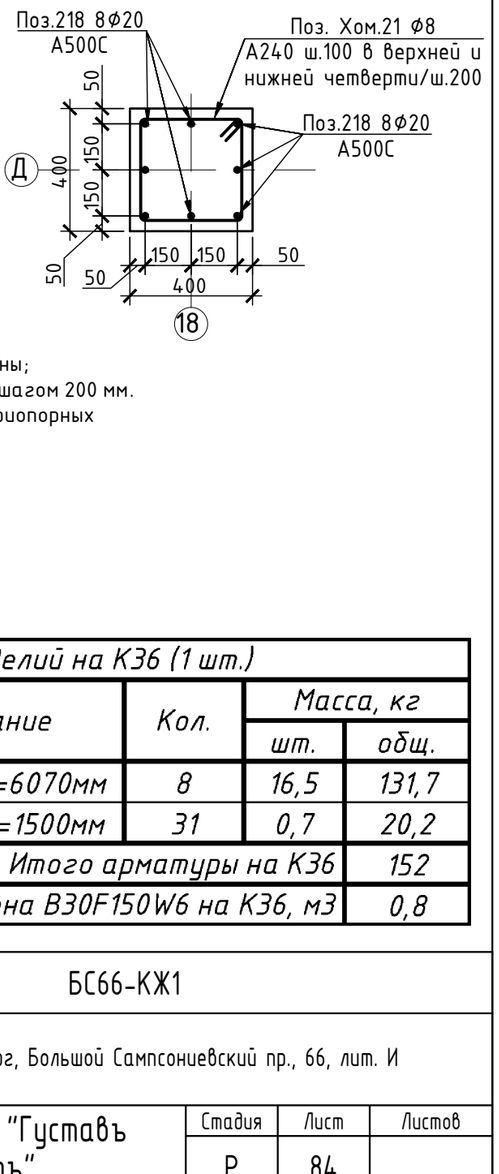

Примечание:

1. Колонну К36 сечением 400x400 мм выполнять из бетона класса В30;
2. Вертикальную арматуру Поз.218 8Ф20 А500С вязать к выпускам из нижележащей колонны;
3. Поперечное армирование предусмотреть в виде хомутов Поз.Хом.21 ф8 А240 с базовым шагом 200 мм. Предусмотреть учащенный шаг 100 мм в нижней и верхней четвертях высоты колонны в приопорных зонах.

Спецификация арматурных изделий на К36 (1 шт.)

Поз.	Обозначение	Наименование	Кол.	Масса, кг	
				шт.	общ.
218	ГОСТ Р 52544-2006	Ф20 А500С l=6070мм	8	16,5	131,7
Хом.21	ГОСТ 34028-2016	Ф8 А240 l=1500мм	31	0,7	20,2
		Итого арматуры на К36			152
		Итого бетона В30F150W6 на К36, м3			0,8

Изм.	Кол.уч.	Лист	№ док.	Подп.	Дата	БС66-КЖ1			
						Санкт-Петербург, Большой Сампсониевский пр., 66, лит. И			
Разраб.						Бизнес-центр "Густавъ Лесснеръ"	Стадия	Лист	Листов
Пров.							Р	84	
Н. контр.						Схема армирования колонны К36. Схема армирования сечения колонны К36. Схема Г-образных выпусков из колонны К36	ИП Богославцев Д.В.		
ГИП									

Согласовано

Взам. инв. №

Подп. и дата

Инв. № подл.

ФОРМАТ А3

Схема армирования колонны К37 (2 шт.)

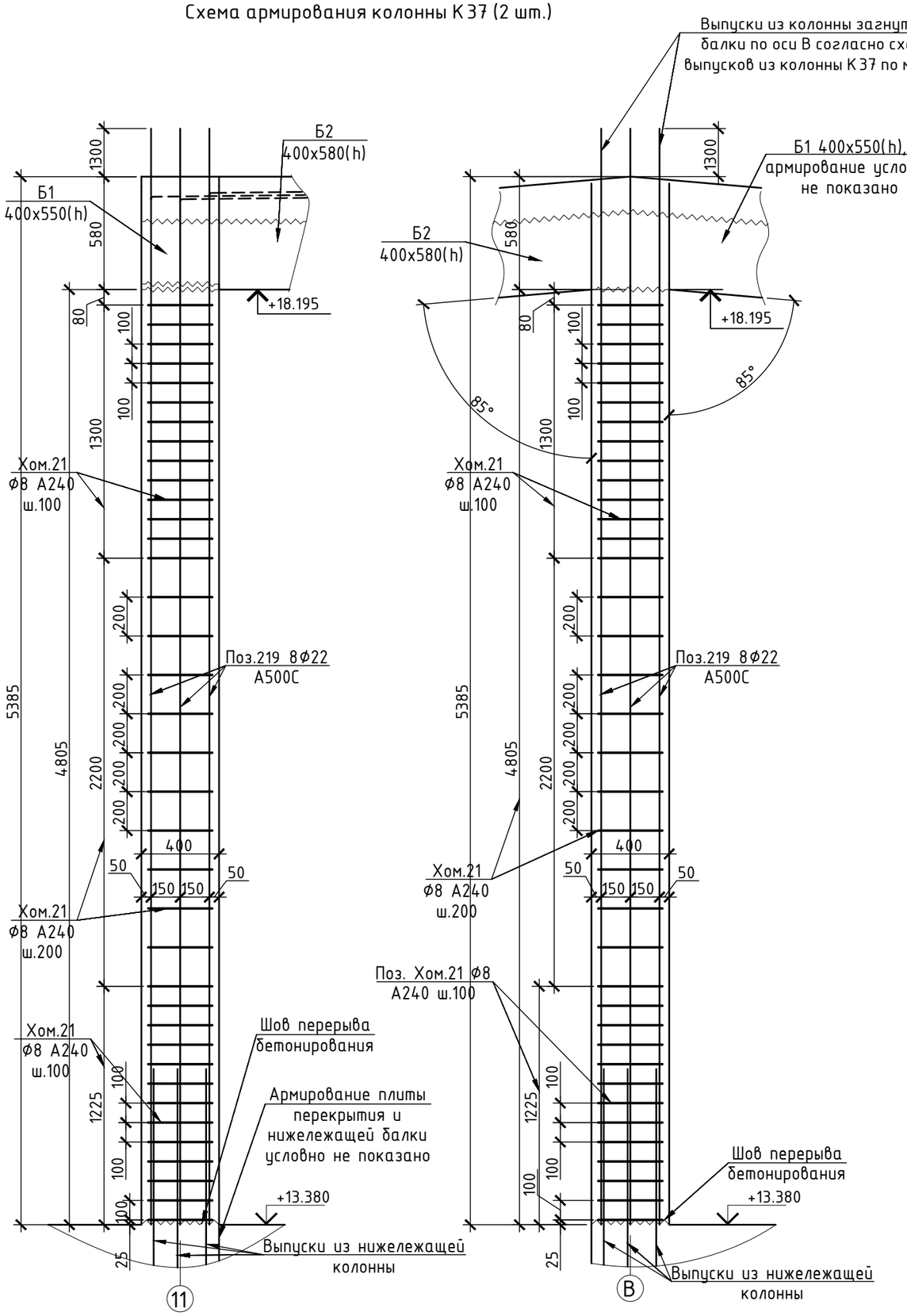

Схема армирования сечения колонны К37

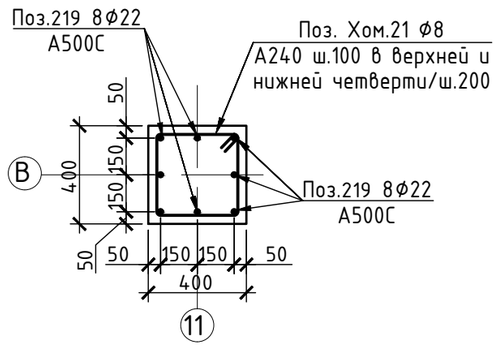

Схема выпусков из колонны К37

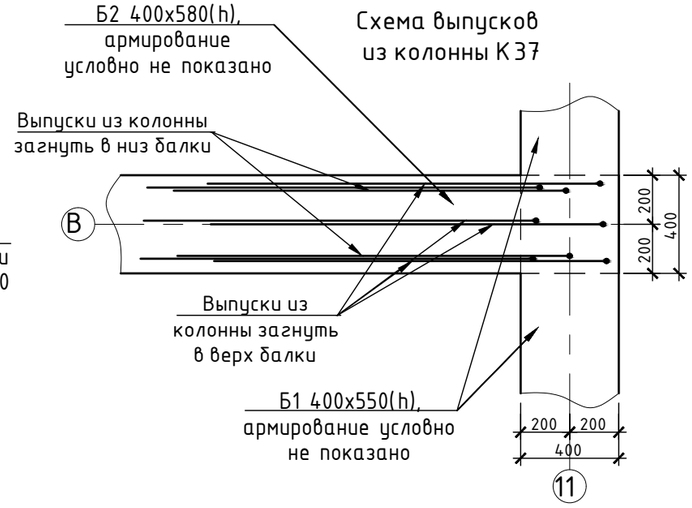

Примечание:

1. Колонну К37 сечением 400х400 мм выполнять из бетона класса В30;
2. Вертикальную арматуру Поз.219 8ф22 А500С вязать к выпускам из нижележащей колонны;
3. Поперечное армирование предусмотреть в виде хомутов Поз.Хом.21 ф8 А240 с базовым шагом 200 мм. Предусмотреть учащенный шаг 100 мм в нижней и верхней четвертях высоты колонны в приопорных зонах.

Спецификация арматурных изделий на К37 (2 шт.)

Поз.	Обозначение	Наименование	Кол.	Масса, кг	
				шт.	общ.
219	ГОСТ Р 52544-2006	ф22 А500С l=6690мм	8	22,0	175,7
Хом.21	ГОСТ 34028-2016	ф8 А240 l=1500мм	37	0,7	24,1
		Итого арматуры на К37			200
		Итого бетона В30F150W6 на К37, м3			0,8
		Итого арматуры на 2 шт. К37			400
		Итого бетона В30F150W6 на 2 шт. К37, м3			1,7

Изм.	Кол.уч.	Лист	№ док.	Подп.	Дата	БС66-КЖ1			
						Санкт-Петербург, Большой Сампсониевский пр., 66, лит. И			
Разраб.						Бизнес-центр "Густавъ Лесснеръ"	Стадия	Лист	Листов
Пров.							Р	85	
Н. контр.						Схема армирования колонны К37. Схема армирования сечения колонны К37 Схема Г-образных выпусков из колонны К37	ИП Богославцев Д.В.		
ГИП									

Согласовано

Взам. инв. №

Подп. и дата

Инв. № подл.

ФОРМАТ А3

Схема армирования колонны К38 (1 шт.)

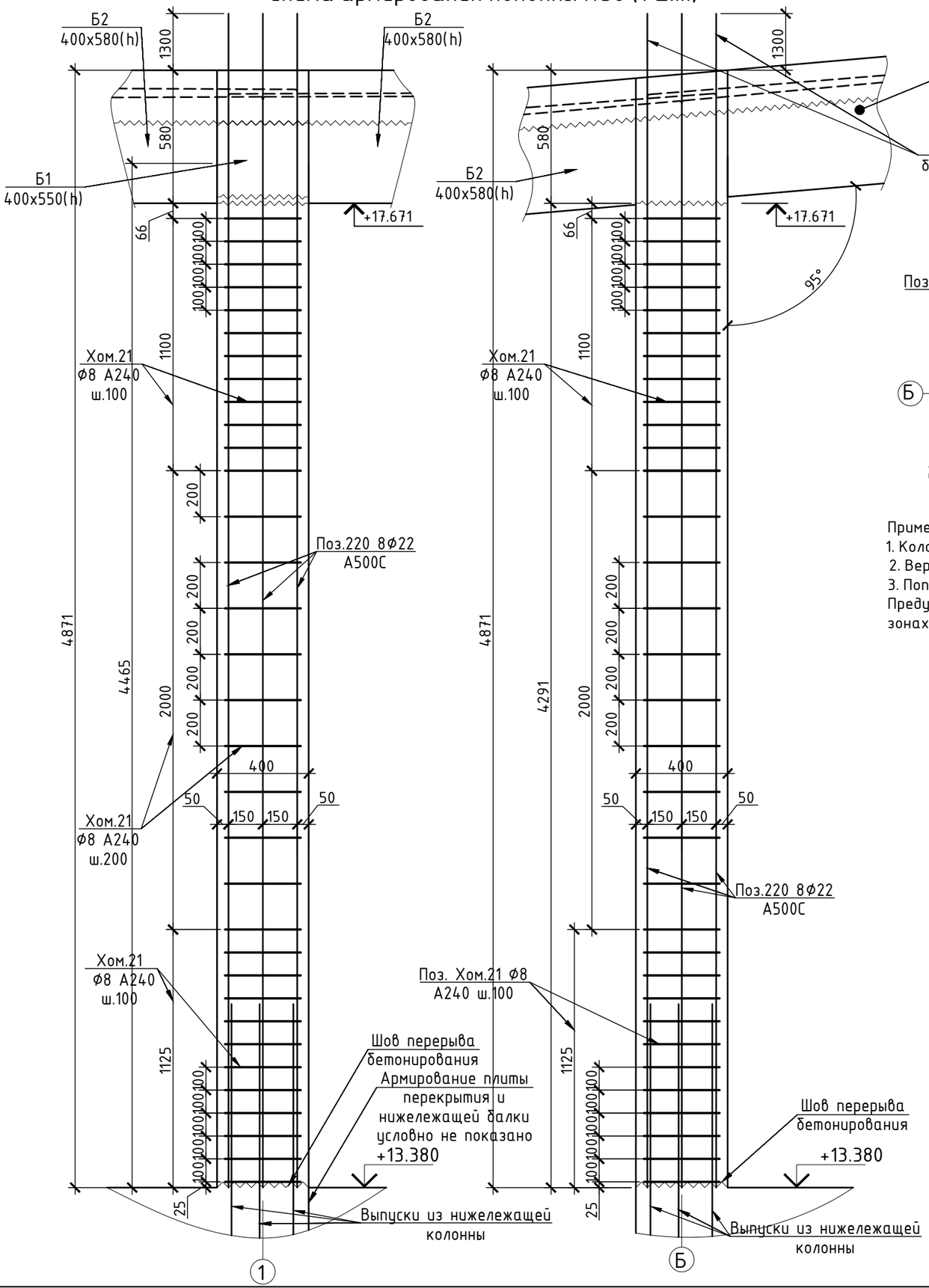

Схема армирования сечения колонны К38

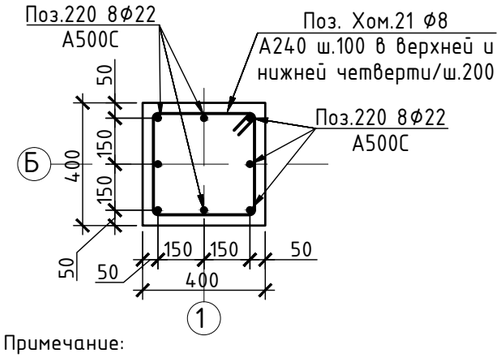

Схема выпусков из колонны К38

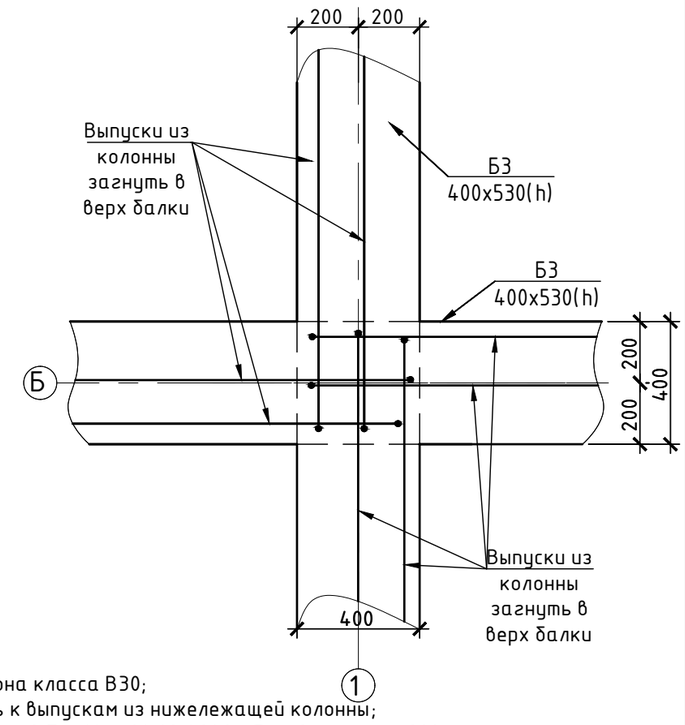

Примечание:

1. Колонну К38 сечением 400х400 мм выполнять из бетона класса В30;
2. Вертикальную арматуру Поз.220 8ф22 А500С вязать к выпускам из нижележащей колонны;
3. Поперечное армирование предусмотреть в виде хомутов Поз.Хом.21 ф8 А240 с базовым шагом 200 мм. Предусмотреть учащенный шаг 100 мм в нижней и верхней четвертях высоты колонны в приопорных зонах.

Спецификация арматурных изделий на К38 (1 шт.)

Поз.	Обозначение	Наименование	Кол.	Масса, кг	
				шт.	общ.
220	ГОСТ Р 52544-2006	ф22 А500С l=6170мм	8	20,3	162,0
Хом.21	ГОСТ 34028-2016	ф8 А240 l=1500мм	34	0,7	22,2
		Итого арматуры на К38			184
		Итого бетона В30F150W6 на К38, м3			0,8

Изм.	Кол.уч.	Лист	№ док.	Подп.	Дата	БС66-КЖ1			
						Санкт-Петербург, Большой Сампсониевский пр., 66, лит. И			
Разраб.						Бизнес-центр "Густавъ Лесснеръ"	Стадия	Лист	Листов
Пров.							Р	86	
Н. контр.						Схема армирования колонны К38. Схема армирования сечения колонны К38 Схема Г-образных выпусков из колонны К38	ИП Богославцев Д.В.		
ГИП									

Согласовано

Взам. инв. №

Подп. и дата

Инв. № подл.

ФОРМАТ А3

Схема армирования колонны К39 (1 шт.)

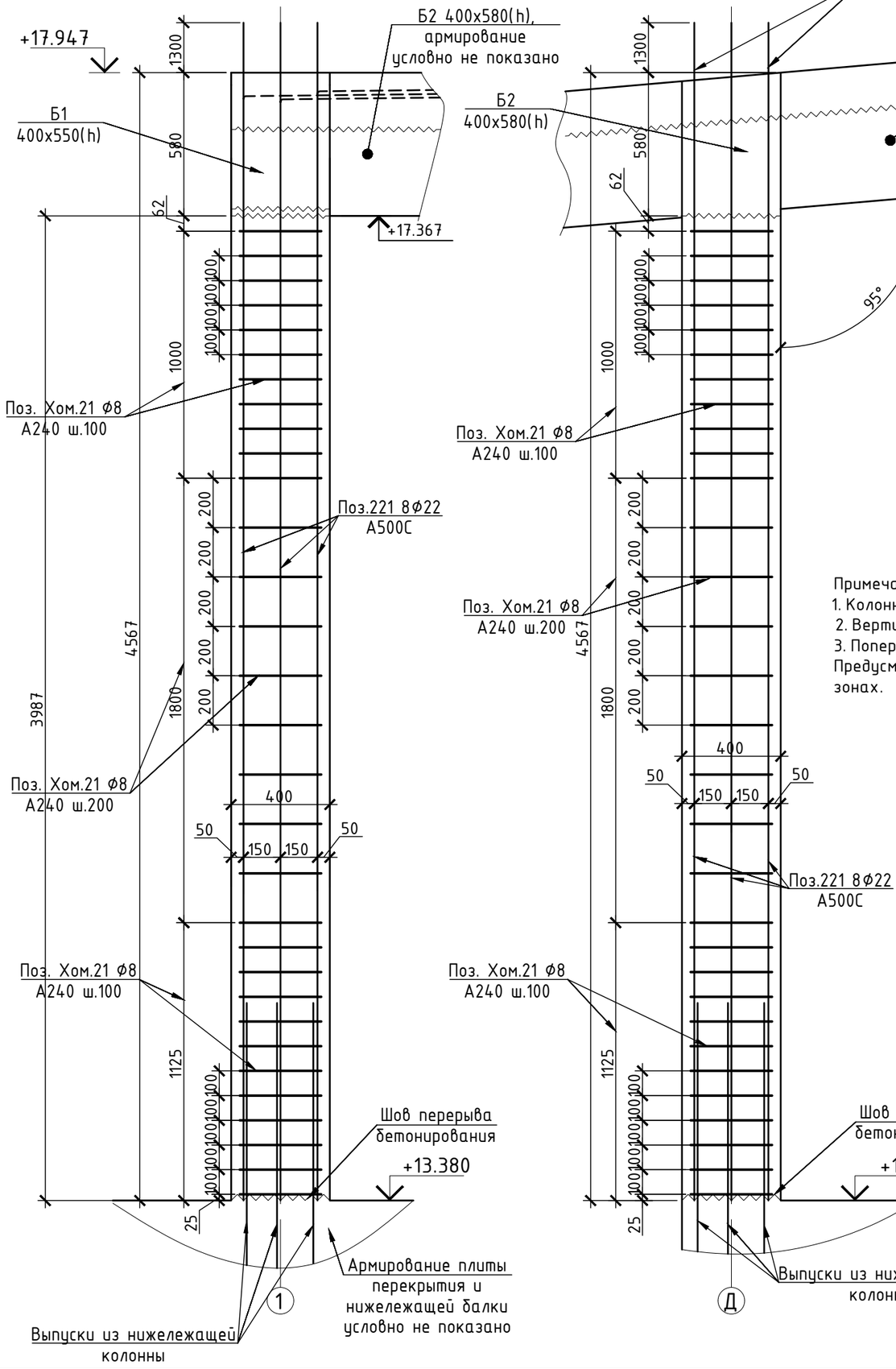

Схема армирования сечения колонны К39

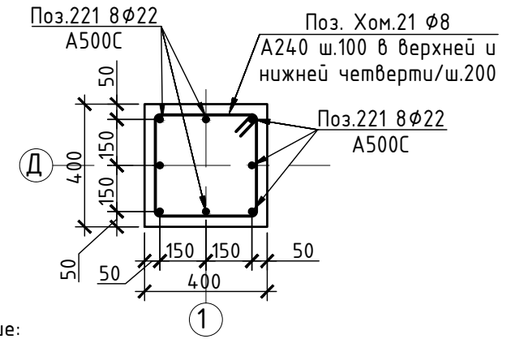

Схема выпусков из колонны К39

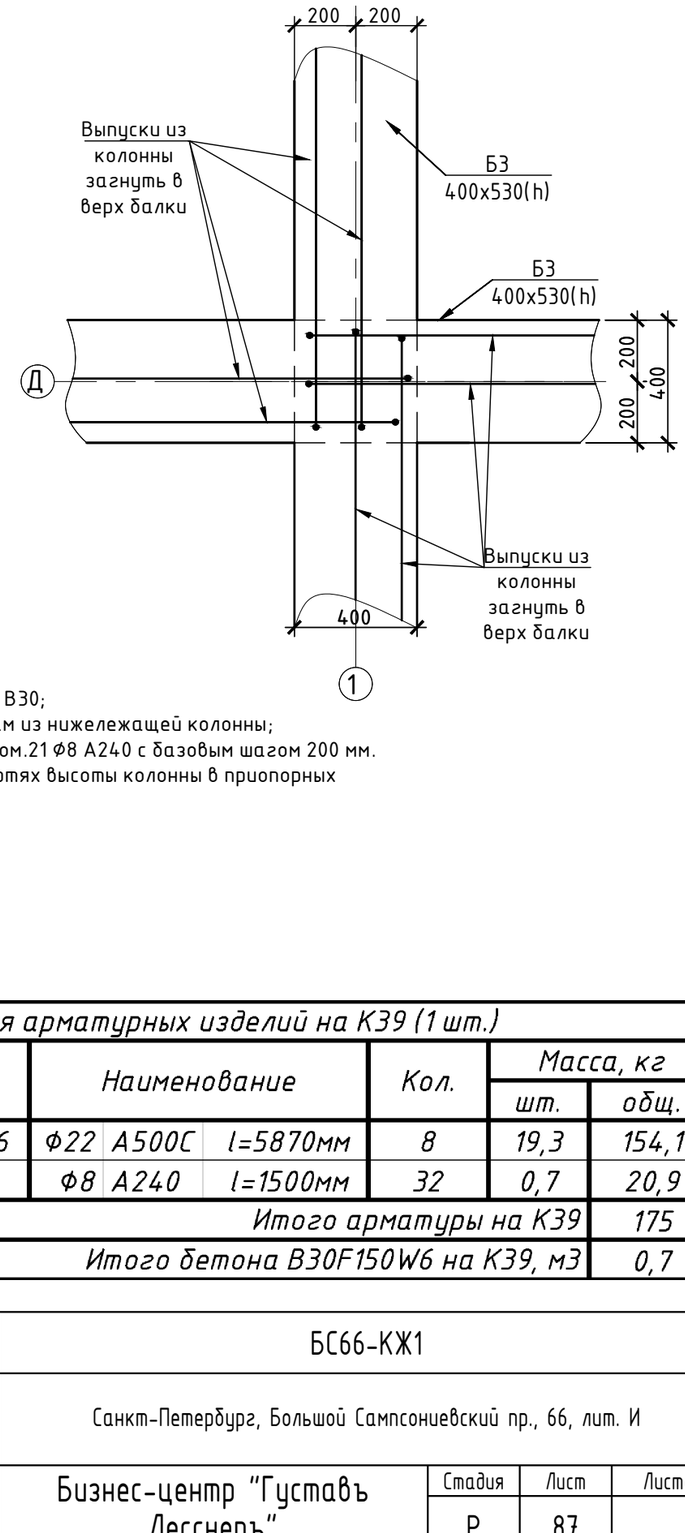

Примечание:

1. Колонну К39 сечением 400х400 мм выполнять из бетона класса В30;
2. Вертикальную арматуру Поз.221 8ф22 А500С вязать к выпускам из нижележащей колонны;
3. Поперечное армирование предусмотреть в виде хомутов Поз.Хом.21 ф8 А240 с базовым шагом 200 мм. Предусмотреть учащенный шаг 100 мм в нижней и верхней четвертях высоты колонны в приопорных зонах.

Спецификация арматурных изделий на К39 (1 шт.)

Поз.	Обозначение	Наименование	Кол.	Масса, кг	
				шт.	общ.
221	ГОСТ Р 52544-2006	ф22 А500С l=5870мм	8	19,3	154,1
Хом.21	ГОСТ 34028-2016	ф8 А240 l=1500мм	32	0,7	20,9
		Итого арматуры на К39			175
		Итого бетона В30F150W6 на К39, м3			0,7

Изм.	Кол.уч.	Лист	№ док.	Подп.	Дата	БС66-КЖ1			
						Санкт-Петербург, Большой Сампсониевский пр., 66, лит. И			
Разраб.						Бизнес-центр "Густавъ Лесснеръ"	Стадия	Лист	Листов
Пров.							Р	87	
Н. контр.						Схема армирования колонны К39. Схема армирования сечения колонны К39. Схема Г-образных выпусков из колонны К39	ИП Богославцев Д.В.		
ГИП									

Согласовано

Взам. инв. №

Подп. и дата

Инв. № подл.

ФОРМАТ А3

Схема армирования колонны К40 (5 шт.)

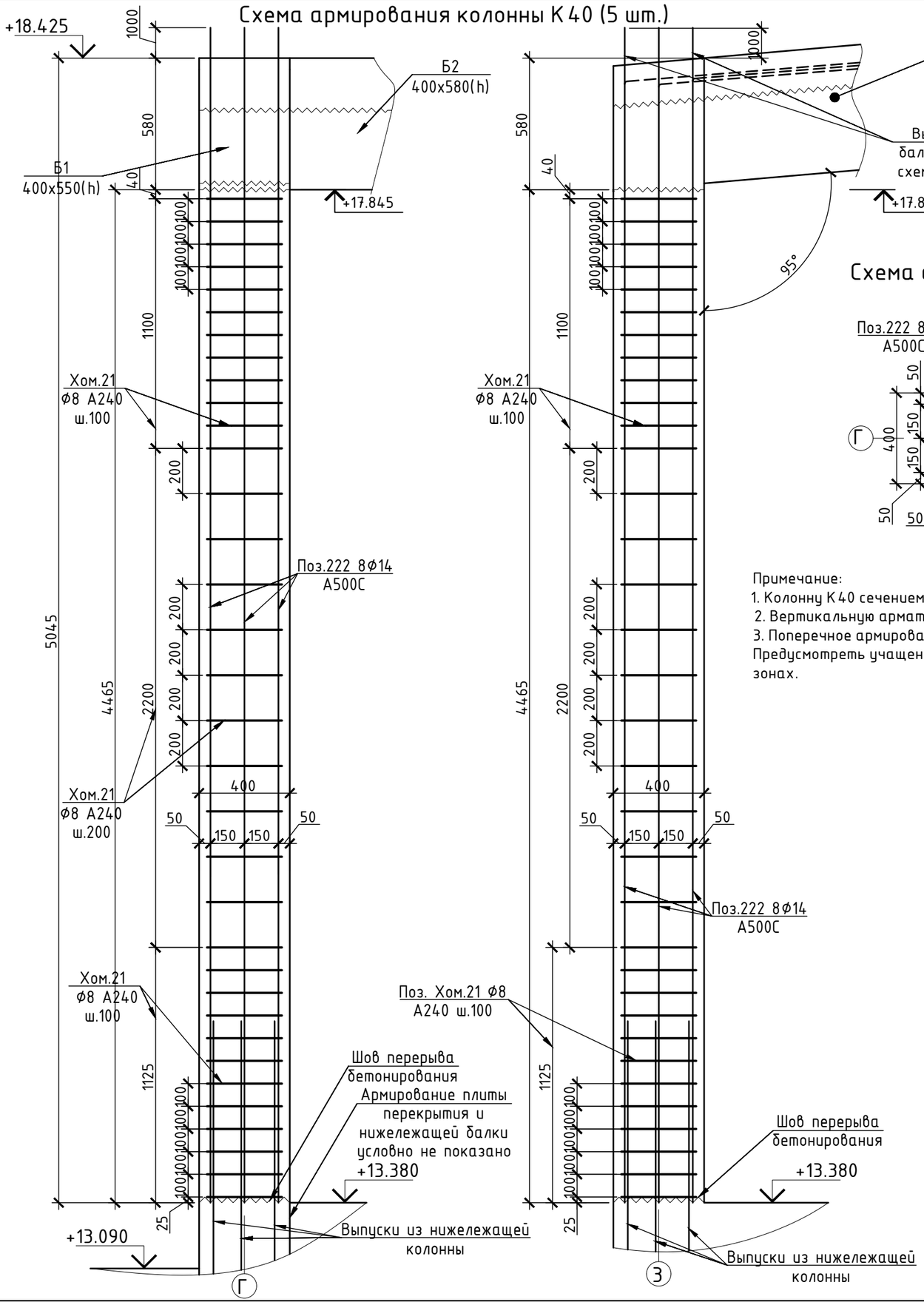

Схема армирования сечения колонны К40

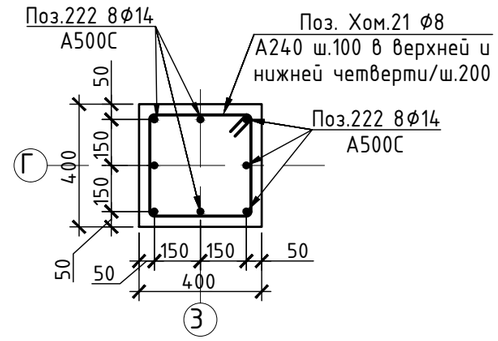

Схема Г-образных выпусков из колонны К40

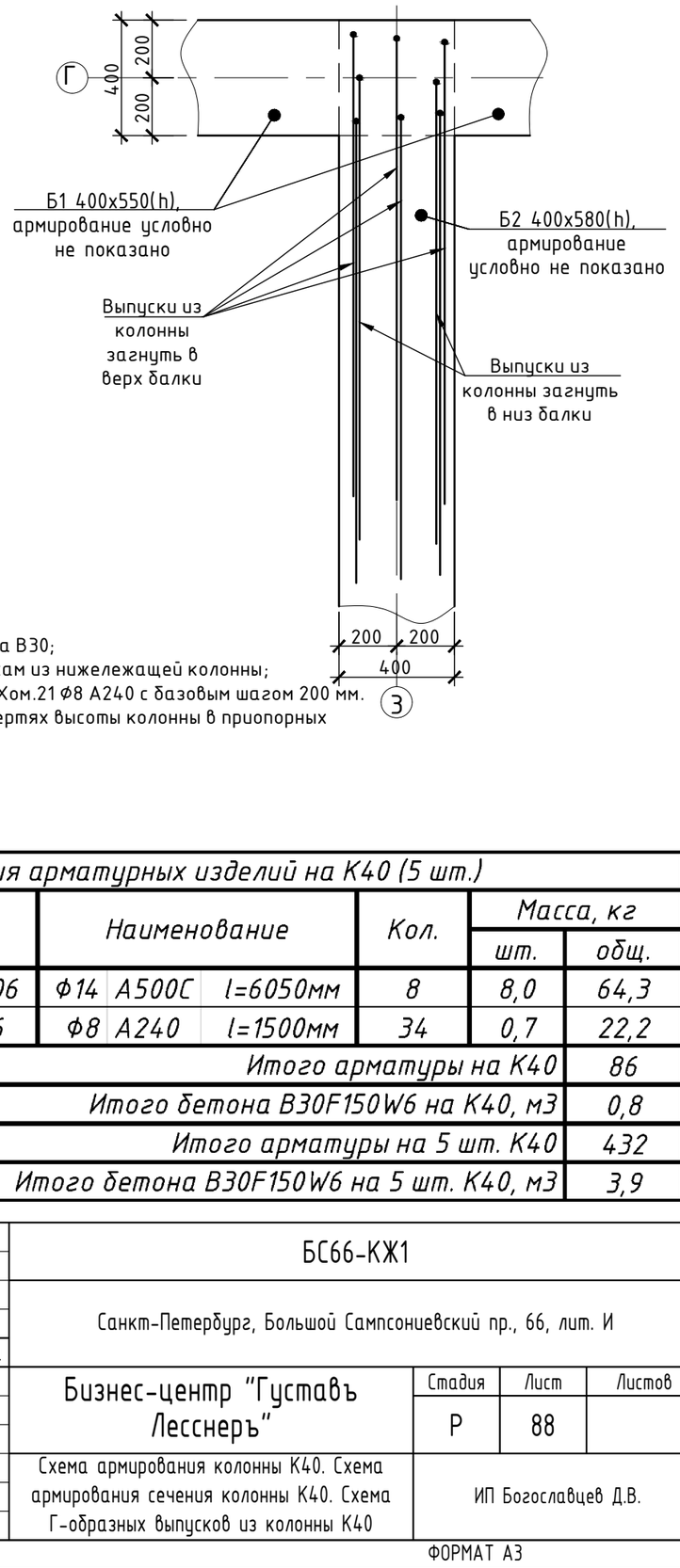

Примечание:
1. Колонну К40 сечением 400x400 мм выполнять из бетона класса В30;
2. Вертикальную арматуру Поз.222 8ф14 А500С вязать к выпускам из нижележащей колонны;
3. Поперечное армирование предусмотреть в виде хомутов Поз.Хом.21 ф8 А240 с базовым шагом 200 мм. Предусмотреть учащенный шаг 100 мм в нижней и верхней четвертях высоты колонны в приопорных зонах.

Спецификация арматурных изделий на К40 (5 шт.)

Поз.	Обозначение	Наименование	Кол.	Масса, кг	
				шт.	общ.
222	ГОСТ Р 52544-2006	ф14 А500С l=6050мм	8	8,0	64,3
Хом.21	ГОСТ 34028-2016	ф8 А240 l=1500мм	34	0,7	22,2
		Итого арматуры на К40			86
		Итого бетона В30F150W6 на К40, м3			0,8
		Итого арматуры на 5 шт. К40			432
		Итого бетона В30F150W6 на 5 шт. К40, м3			3,9

Изм.	Кол.уч.	Лист	№ док.	Подп.	Дата
Разраб.					
Пров.					
Н. контр.					
ГИП					

БС66-КЖ1

Санкт-Петербург, Большой Сампсониевский пр., 66, лит. И

Бизнес-центр "Густавъ Лесснеръ"

Стадия	Лист	Листов
Р	88	

Схема армирования колонны К40. Схема армирования сечения колонны К40. Схема Г-образных выпусков из колонны К40

ИП Богославцев Д.В.

Согласовано

Взам. инв. №

Подп. и дата

Инв. № подл.

ФОРМАТ А3

Схема армирования колонны К41 (5 шт.)

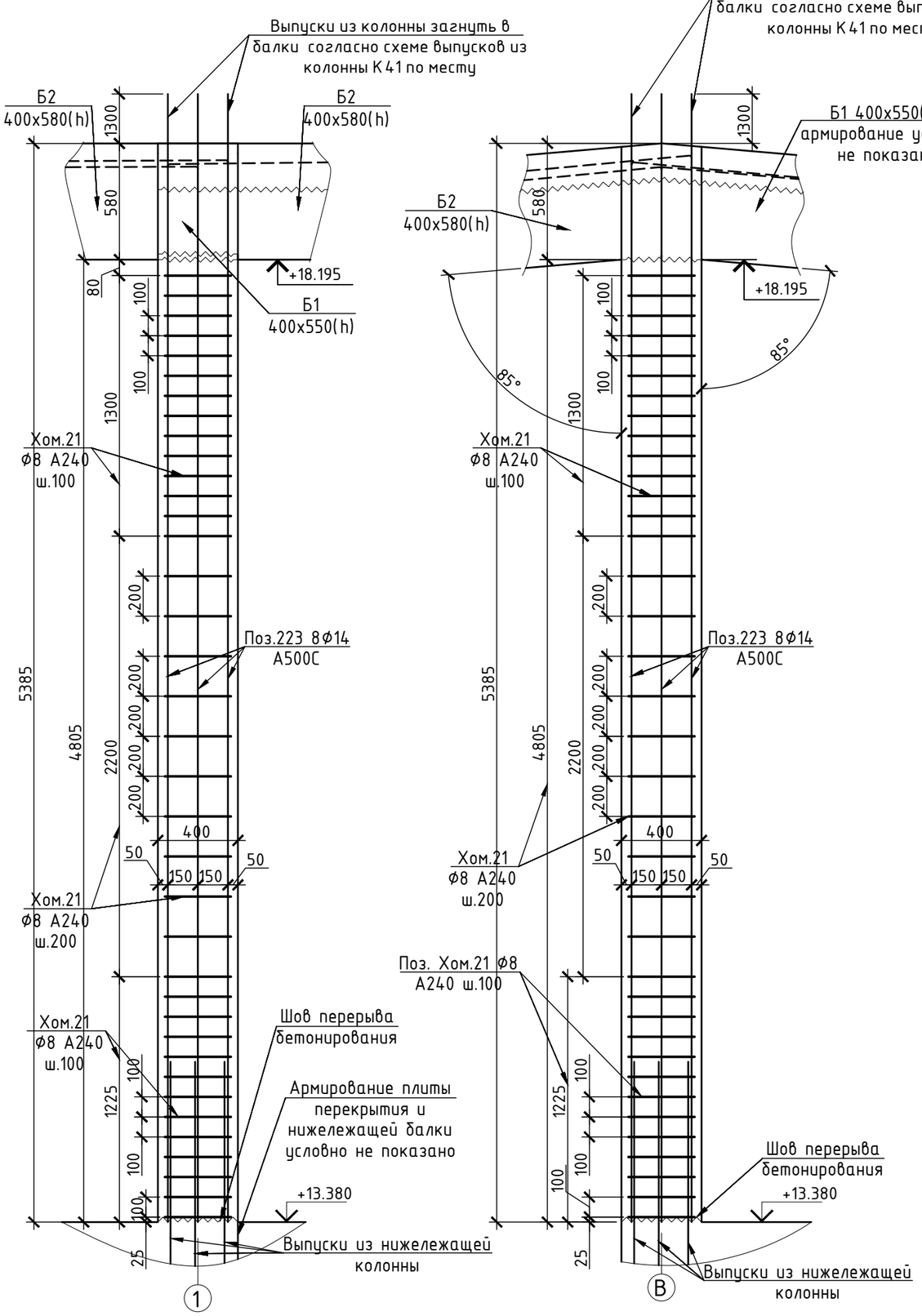

Схема армирования сечения колонны К41

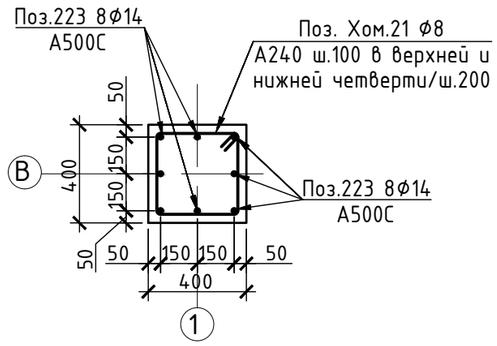

Схема выпусков из колонны К41

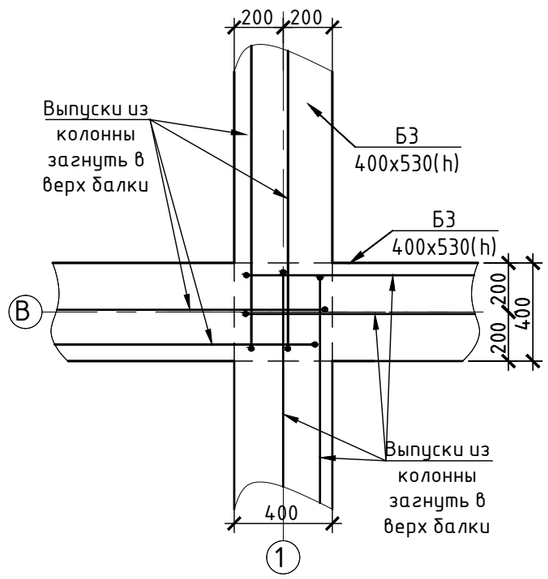

Примечание:
1. Колонну К41 сечением 400x400 мм выполнять из бетона класса В30;
2. Вертикальную арматуру Поз.223 8ф14 А500С вязать к выпускам из нижележащей колонны;
3. Поперечное армирование предусмотреть в виде хомутов Поз.Хом.21 ф8 А240 с базовым шагом 200 мм. Предусмотреть учащенный шаг 100 мм в нижней и верхней четвертях высоты колонны в приопорных зонах.

Спецификация арматурных изделий на К41 (5 шт.)

Поз.	Обозначение	Наименование	Кол.	Масса, кг	
				шт.	общ.
223	ГОСТ Р 52544-2006	ф14 А500С l=6690мм	8	8,9	71,1
Хом.21	ГОСТ 34028-2016	ф8 А240 l=1500мм	37	0,7	24,1
		Итого арматуры на К41			95
		Итого бетона В30F150W6 на К41, м3			0,8
		Итого арматуры на 5 шт. К41			476
		Итого бетона В30F150W6 на 5 шт. К41, м3			4,2

Изм.	Кол.уч.	Лист	№ док.	Подп.	Дата	БС66-КЖ1			
						Санкт-Петербург, Большой Сампсониевский пр., 66, лит. И			
Разраб.						Бизнес-центр "Густавъ Лесснеръ"	Стадия	Лист	Листов
Пров.							Р	89	
Н. контр.						Схема армирования колонны К41. Схема армирования сечения колонны К41 Схема Г-образных выпусков из колонны К41	ИП Богославцев Д.В.		
ГИП									

Согласовано

Взам. инв. №

Подп. и дата

Инв. № подл.

ФОРМАТ А3

Схема армирования колонны К42 (7 шт.)

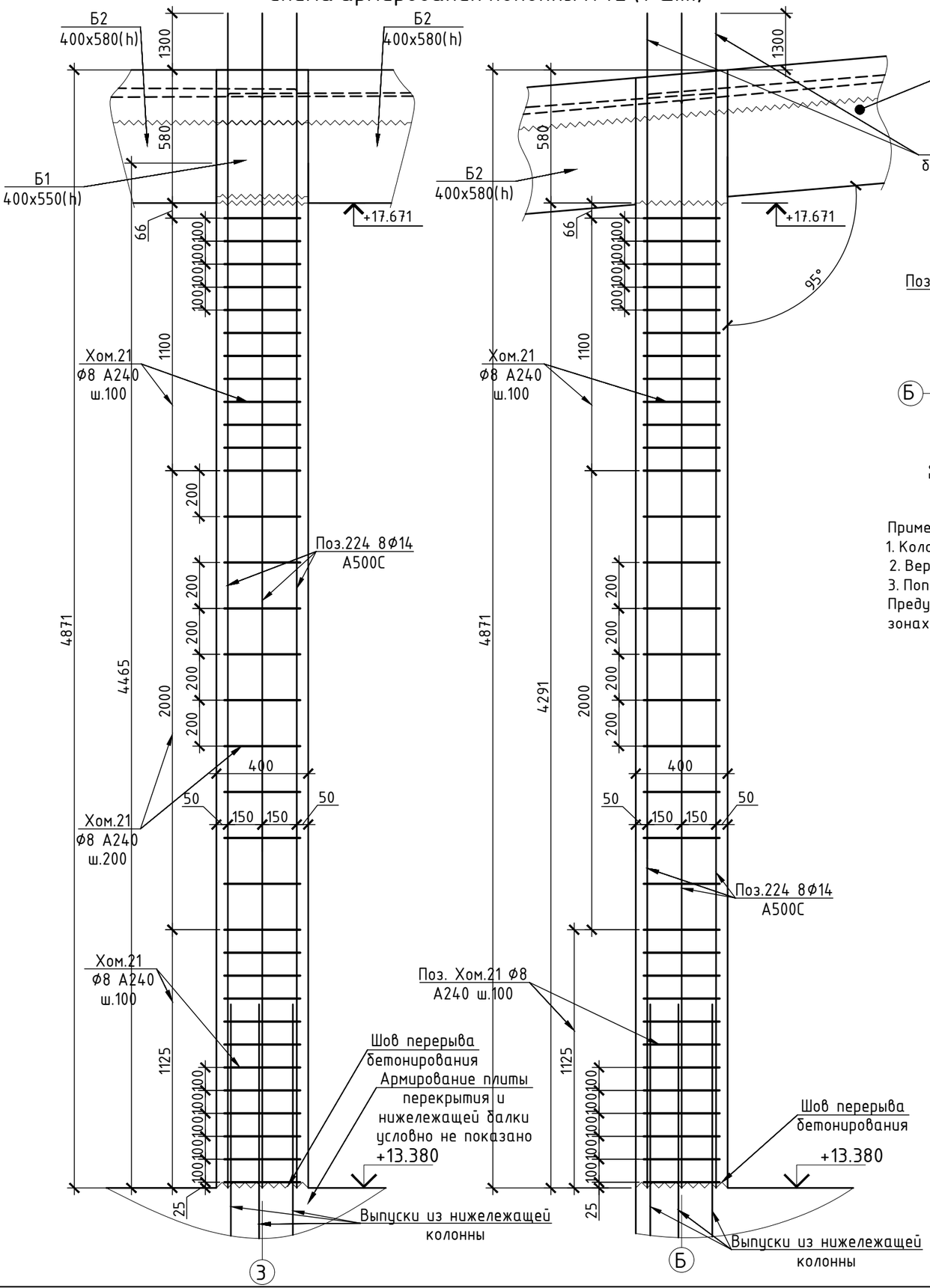

Схема армирования сечения колонны К42

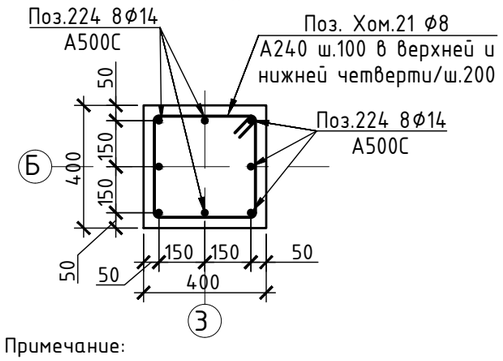

Схема выпусков из колонны К42

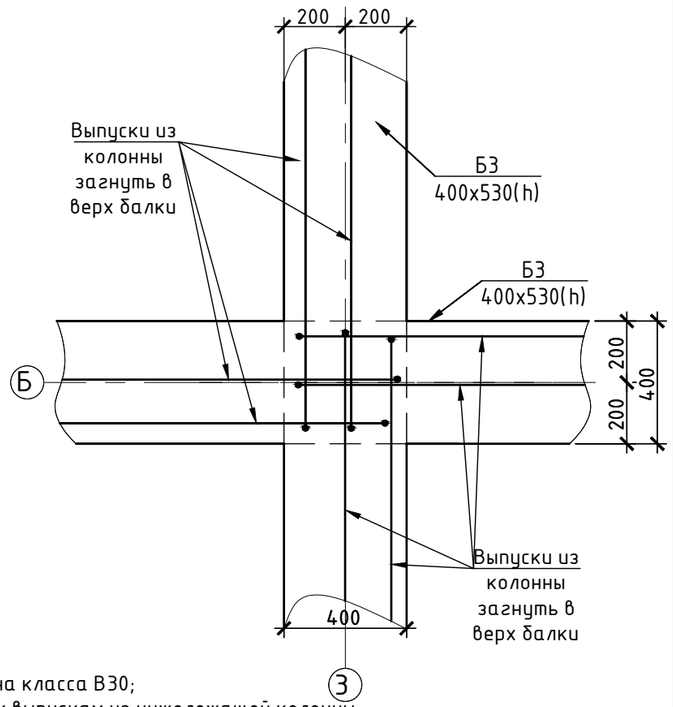

Примечание:

1. Колонну К42 сечением 400х400 мм выполнять из бетона класса В30;
2. Вертикальную арматуру Поз.224 8ф14 А500С вязать к выпускам из нижележащей колонны;
3. Поперечное армирование предусмотреть в виде хомутов Поз.Хом.21 ф8 А240 с базовым шагом 200 мм. Предусмотреть учащенный шаг 100 мм в нижней и верхней четвертях высоты колонны в приопорных зонах.

Спецификация арматурных изделий на К42 (7 шт.)

Поз.	Обозначение	Наименование	Кол.	Масса, кг	
				шт.	общ.
224	ГОСТ Р 52544-2006	ф14 А500С l=6170мм	8	8,2	65,6
Хом.21	ГОСТ 34028-2016	ф8 А240 l=1500мм	34	0,7	22,2
		Итого арматуры на К42			88
		Итого бетона В30F150W6 на К42, м3			0,8
		Итого арматуры на 7 шт. К42			614
		Итого бетона В30F150W6 на 7 шт. К42, м3			5,3

Изм.	Кол.уч.	Лист	№ док.	Подп.	Дата	БС66-КЖ1			
						Санкт-Петербург, Большой Сампсониевский пр., 66, лит. И			
Разраб.						Бизнес-центр "Густавъ Лесснеръ"	Стадия	Лист	Листов
Пров.							Р	90	
Н. контр.						Схема армирования колонны К42. Схема армирования сечения колонны К42. Схема Г-образных выпусков из колонны К42	ИП Богославцев Д.В.		
ГИП									

ФОРМАТ А3

Согласовано

Взам. инв. №

Подп. и дата

Инв. № подл.

Схема армирования колонны К43 (4 шт.)

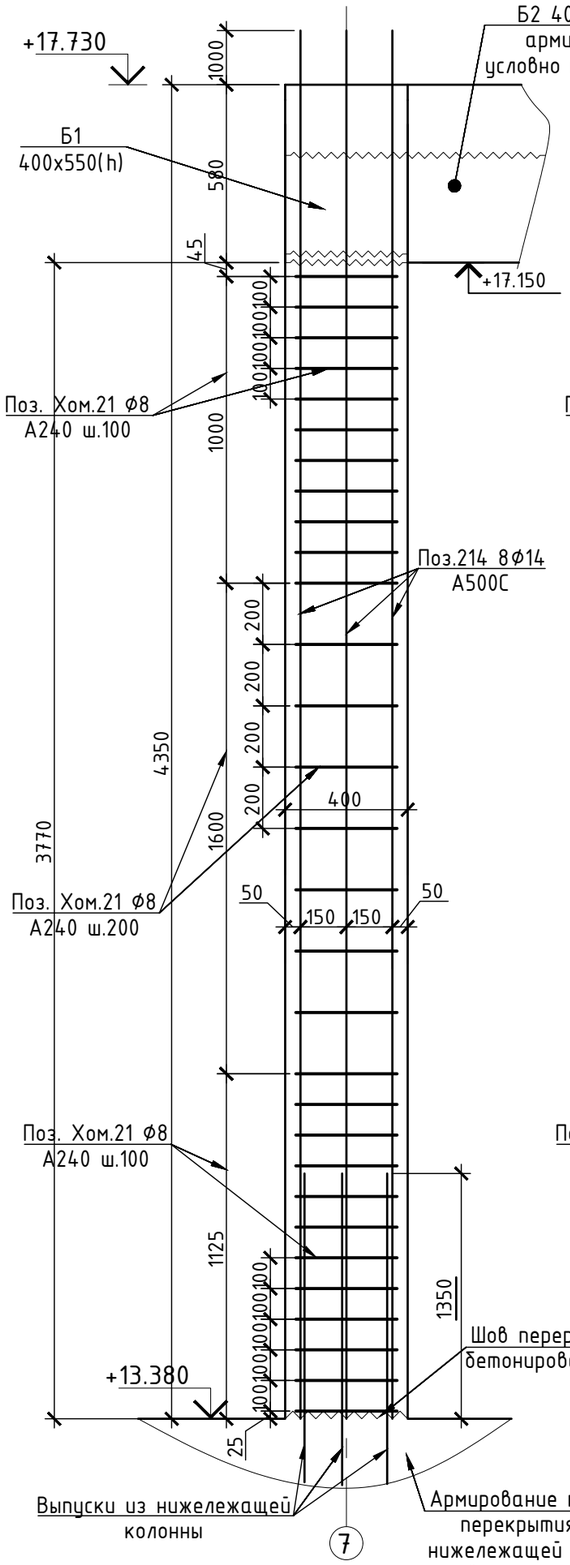

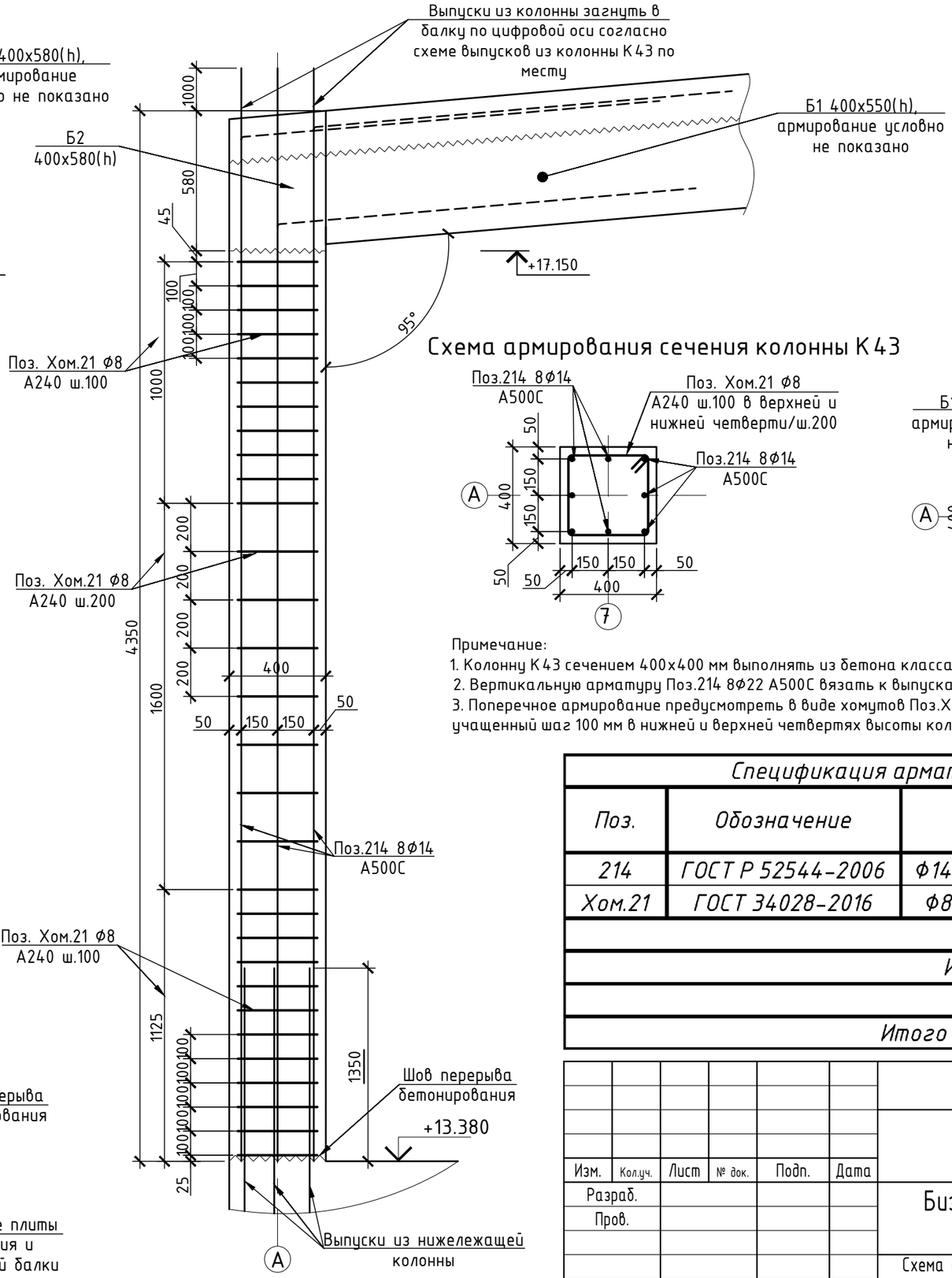

Схема армирования сечения колонны К43

Схема выпусков из колонны К43

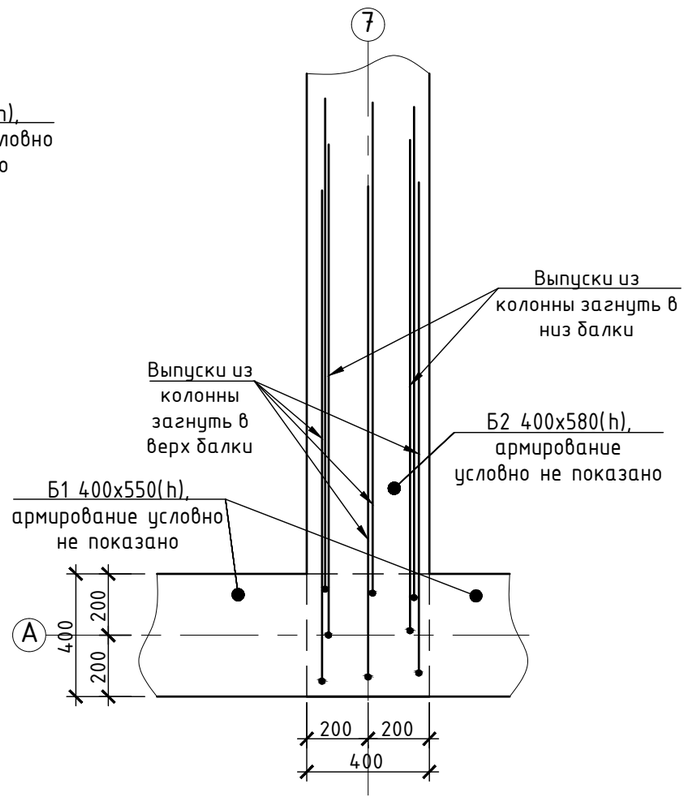

Примечание:
1. Колонну К43 сечением 400х400 мм выполнять из бетона класса В30;
2. Вертикальную арматуру Поз.214 8Ф22 А500С вязать к выпускам из нижележащей колонны;
3. Поперечное армирование предусмотреть в виде хомутов Поз.Хом.21 Ф8 А240 с базовым шагом 200 мм. Предусмотреть учащенный шаг 100 мм в нижней и верхней четвертях высоты колонны в приопорных зонах.

Спецификация арматурных изделий на К43 (4 шт.)

Поз.	Обозначение	Наименование	Кол.	Масса, кг	
				шт.	общ.
214	ГОСТ Р 52544-2006	Ф14 А500С l=5350мм	8	7,1	56,9
Хом.21	ГОСТ 34028-2016	Ф8 А240 l=1500мм	30	0,7	19,6
		Итого арматуры на К43			76
		Итого бетона В30F150W6 на К43, м3			0,7
		Итого арматуры на 4 шт. К43			306
		Итого бетона В30F150W6 на 4 шт. К43, м3			2,7

Изм.	Кол.уч.	Лист	№ док.	Подп.	Дата	БС66-КЖ1			
						Санкт-Петербург, Большой Сампсониевский пр., 66, лит. И			
Разраб.						Бизнес-центр "Густавъ Лесснеръ"	Стадия	Лист	Листов
Пров.							Р	91	
Н. контр.						Схема армирования колонны К43. Схема армирования сечения колонны К43. Схема Г-образных выпусков из колонны К43	ИП Богославцев Д.В.		
ГИП									

Согласовано

Взам. инв. №

Подп. и дата

Инв. № подл.

ФОРМАТ А3

Схема армирования колонны К44 (2 шт.)

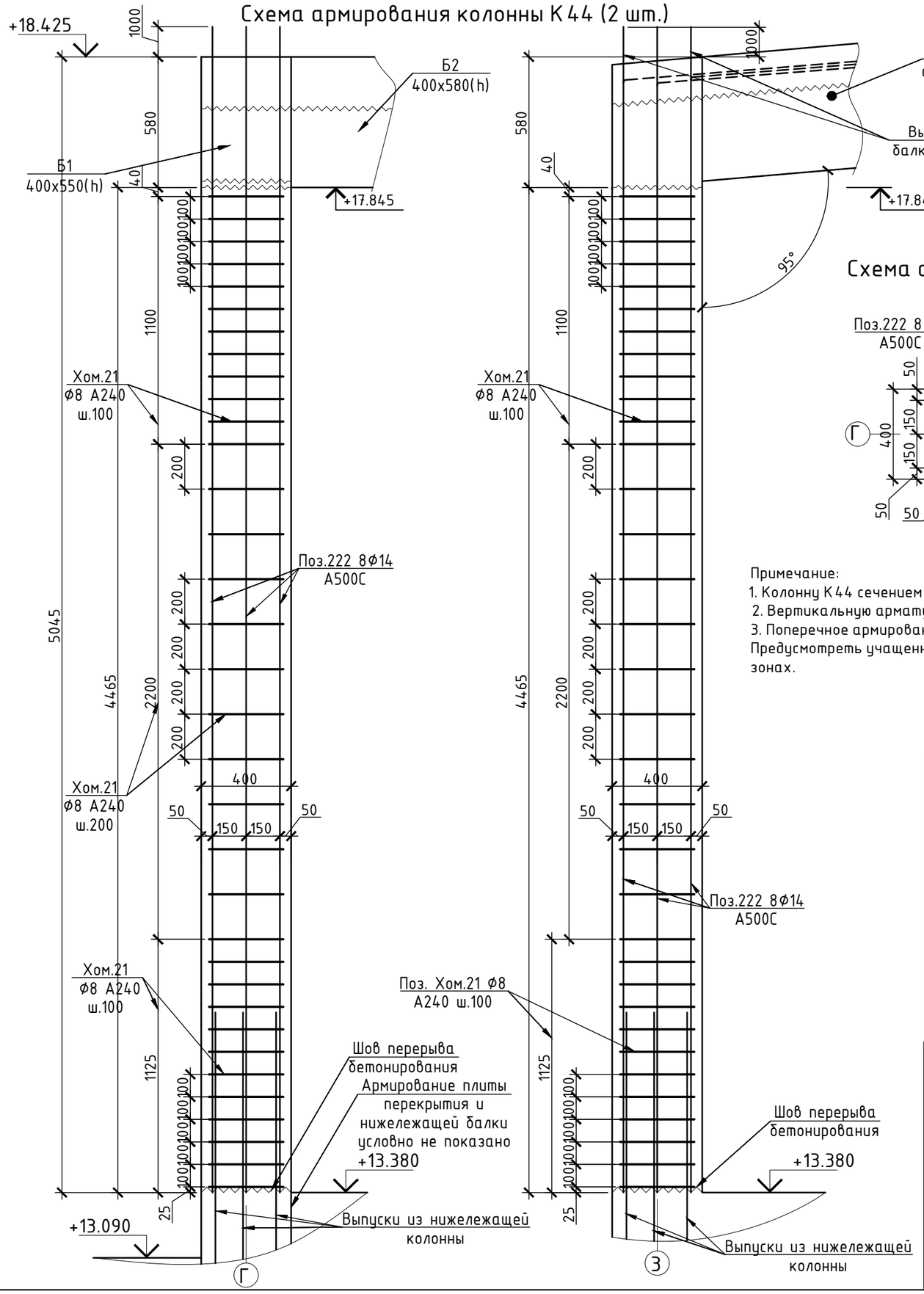

Схема армирования сечения колонны К44

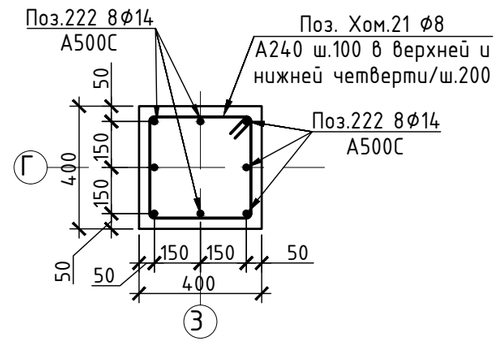

Схема выпусков из колонны К44

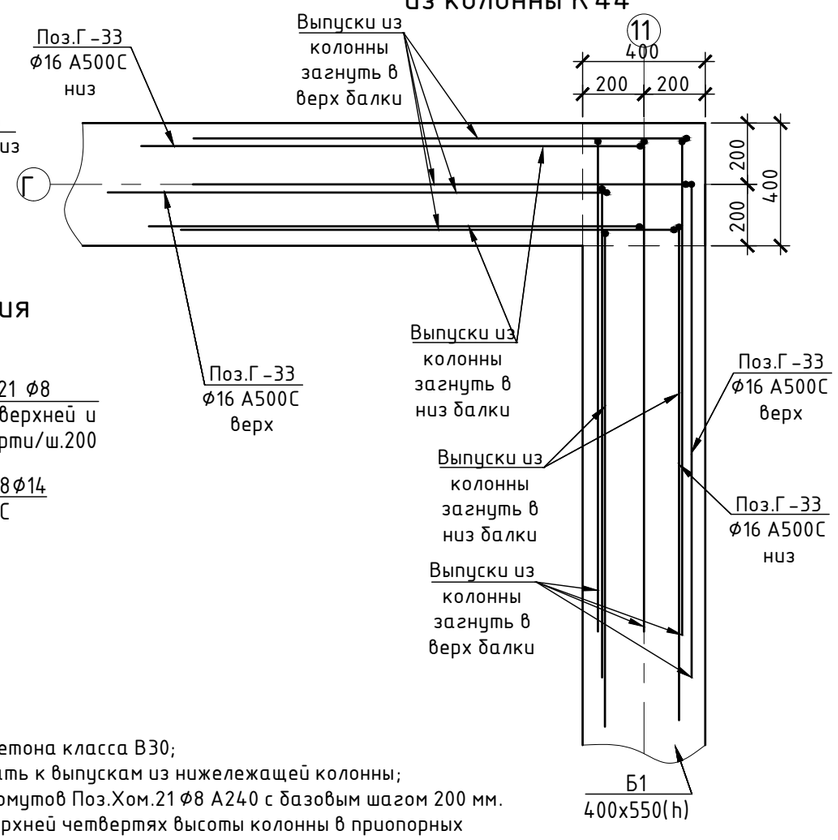

Примечание:

1. Колонну К44 сечением 400x400 мм выполнять из бетона класса В30;
2. Вертикальную арматуру Поз.222 8ф14 А500С вязать к выпускам из нижележащей колонны;
3. Поперечное армирование предусмотреть в виде хомутов Поз.Хом.21 ф8 А240 с базовым шагом 200 мм. Предусмотреть учащенный шаг 100 мм в нижней и верхней четвертях высоты колонны в приопорных зонах.

Спецификация арматурных изделий на К44 (2 шт.)

Поз.	Обозначение	Наименование	Кол.	Масса, кг	
				шт.	общ.
222	ГОСТ Р 52544-2006	ф14 А500С l=6050мм	8	8,0	64,3
Хом.21	ГОСТ 34028-2016	ф8 А240 l=1500мм	34	0,7	22,2
		Итого арматуры на К44			86
		Итого бетона В30F150W6 на К44, м3			0,8
		Итого арматуры на 2 шт. К44			173
		Итого бетона В30F150W6 на 2 шт. К44, м3			1,6

Изм.	Кол.уч.	Лист	№ док.	Подп.	Дата	БС66-КЖ1			
						Санкт-Петербург, Большой Сампсониевский пр., 66, лит. И			
Разраб.						Бизнес-центр "Густавъ Лесснеръ"	Стадия	Лист	Листов
Пров.							Р	92.1	
Н. контр.						Схема армирования колонны К44. Схема армирования сечения колонны К44. Схема Г-образных выпусков из колонны К44	ИП Богославцев Д.В.		
ГИП									

Согласовано

Взам. инв. №

Подп. и дата

Инв. № подл.

ФОРМАТ А3

Схема армирования колонны К45 (1 шт.)

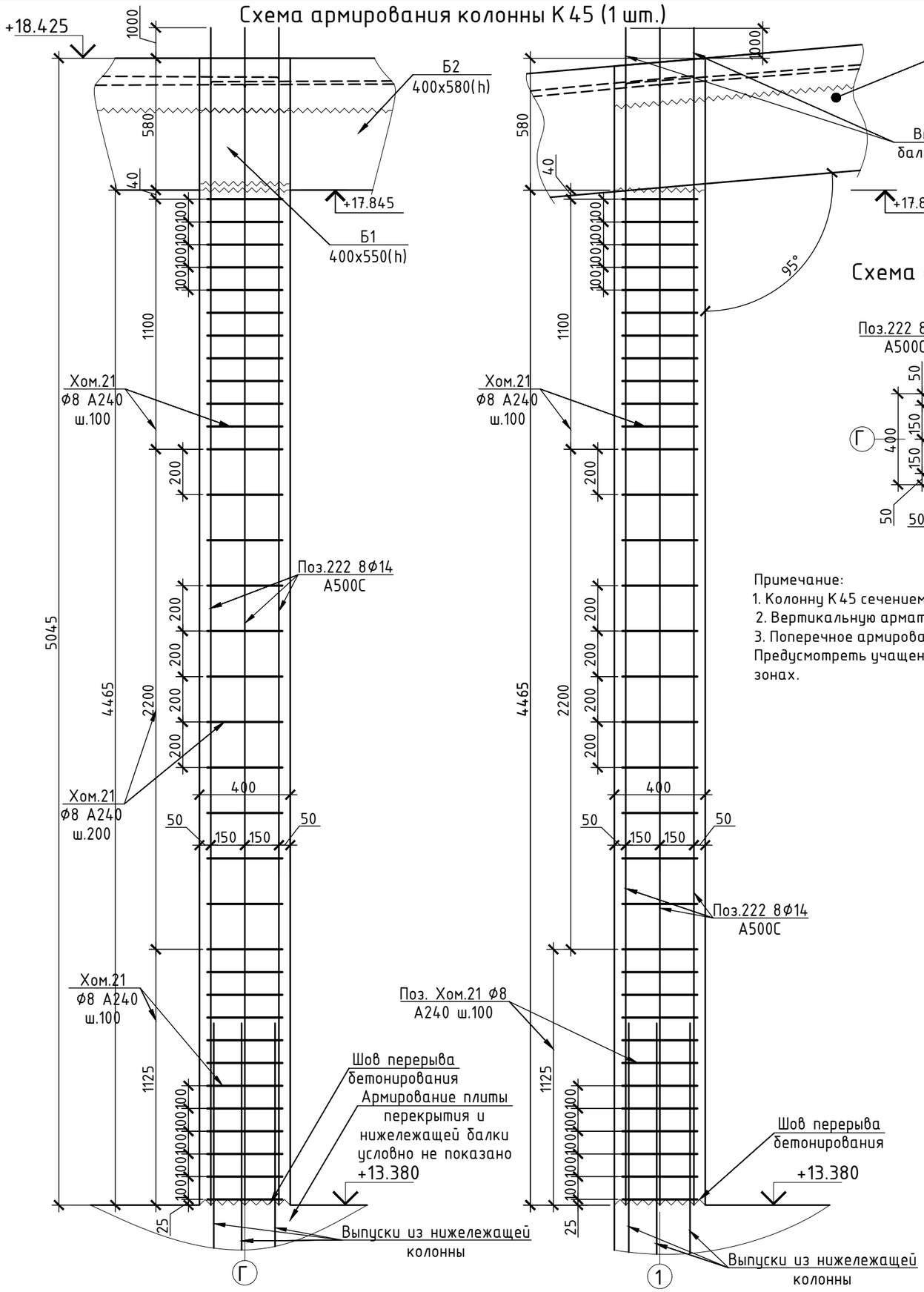

Схема армирования сечения колонны К45

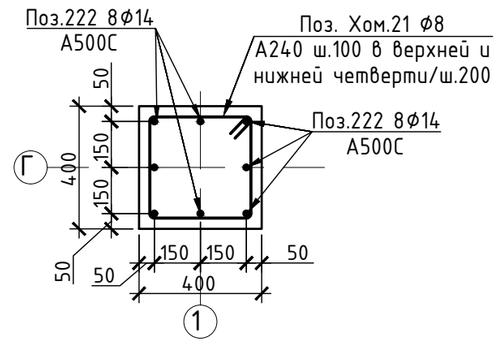

Схема выпусков из колонны К45

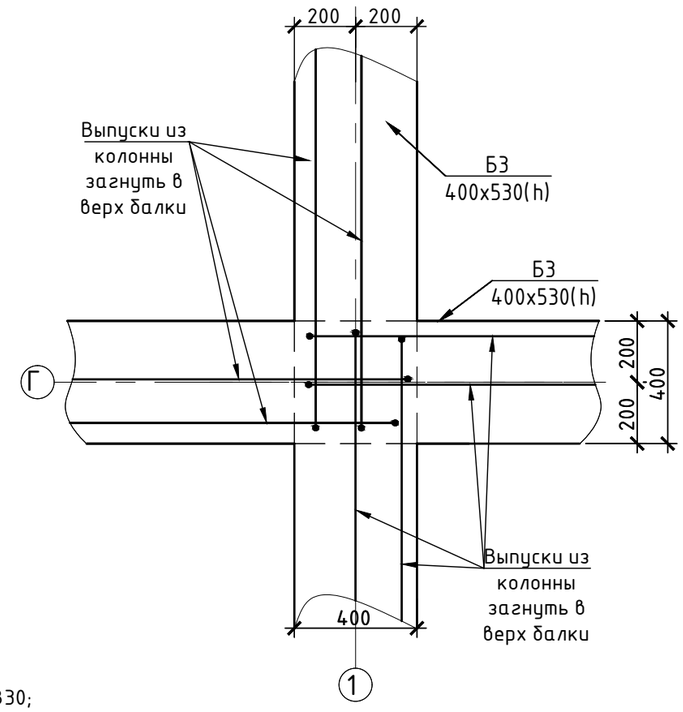

Примечание:

1. Колонну К45 сечением 400х400 мм выполнять из бетона класса В30;
2. Вертикальную арматуру Поз.222 8ф14 А500С вязать к выпускам из нижележащей колонны;
3. Поперечное армирование предусмотреть в виде хомутов Поз.Хом.21 ф8 А240 с базовым шагом 200 мм. Предусмотреть учащенный шаг 100 мм в нижней и верхней четвертях высоты колонны в приопорных зонах.

Спецификация арматурных изделий на К45 (1 шт.)

Поз.	Обозначение	Наименование	Кол.	Масса, кг	
				шт.	общ.
222	ГОСТ Р 52544-2006	ф14 А500С l=6050мм	8	8,0	64,3
Хом.21	ГОСТ 34028-2016	ф8 А240 l=1500мм	34	0,7	22,2
		Итого арматуры на К45			86
		Итого бетона В30F150W6 на К45, м3			0,8

						БС66-КЖ1	
						Санкт-Петербург, Большой Сампсониевский пр., 66, лит. И	
Изм.	Кол.уч.	Лист	№ док.	Подп.	Дата		
Разраб.						Бизнес-центр "Густавъ Лесснеръ"	Стадия: Р; Лист: 92.2; Листов:
Пров.							
Н. контр.						Схема армирования колонны К45. Схема армирования сечения колонны К45. Схем выпусков из колонны К45	ИП Богославцев Д.В.
ГИП							

Согласовано

Взам. инв. №

Подп. и дата

Инв. № подл.

ФОРМАТ А3

Схема армирования колонны К46 (1 шт.)

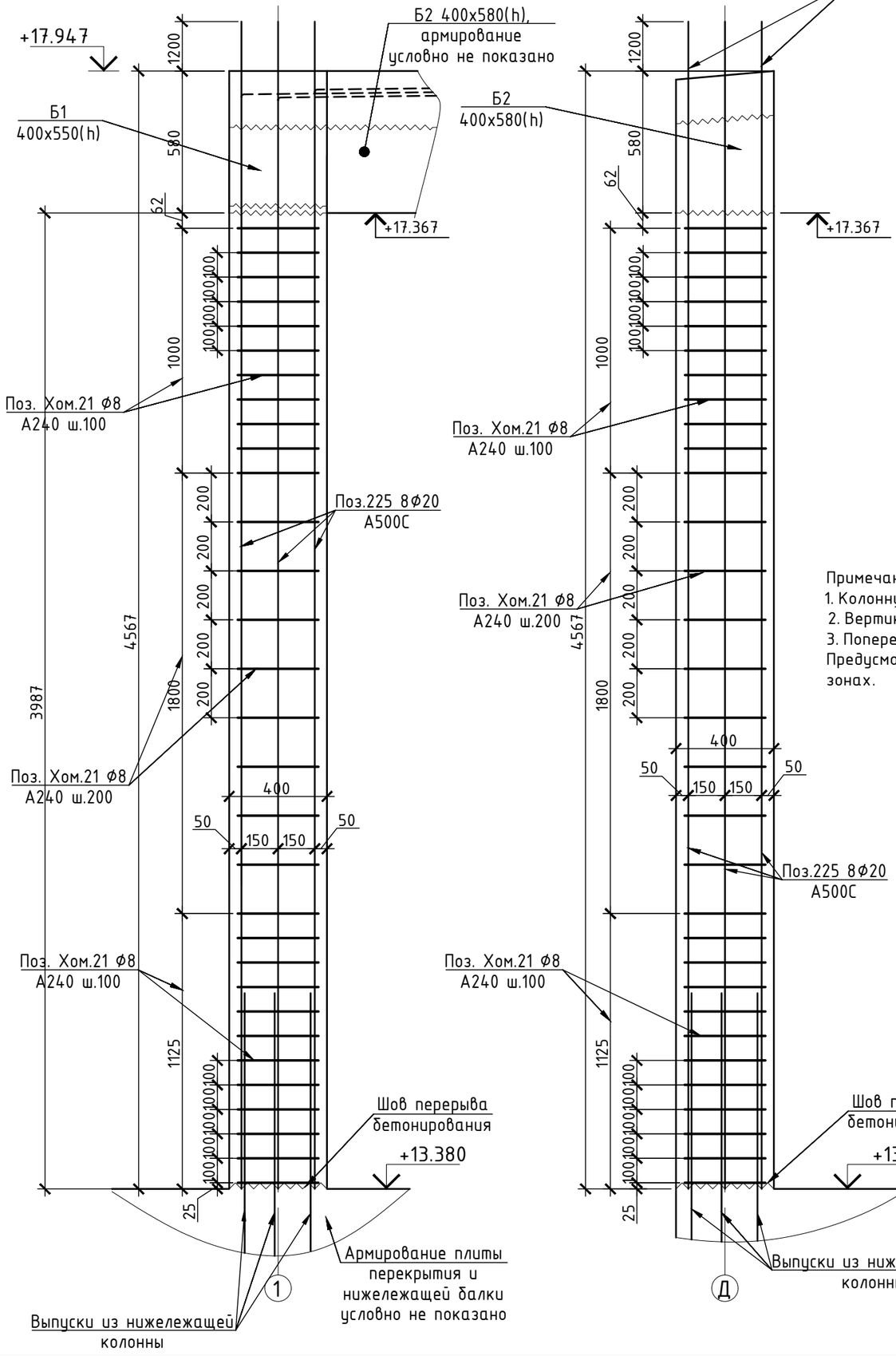

Схема выпусков из колонны К46

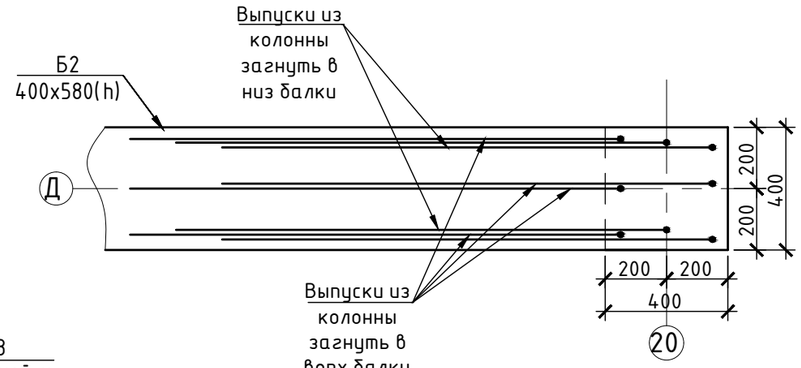

Схема армирования сечения колонны К46

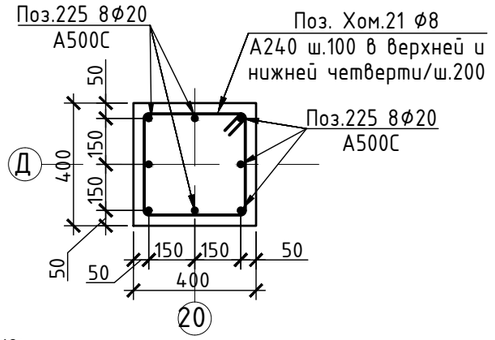

Примечание:

1. Колонну К46 сечением 400x400 мм выполнять из бетона класса В30;
2. Вертикальную арматуру Поз.225 8ф20 А500С вязать к выпускам из нижележащей колонны;
3. Поперечное армирование предусмотреть в виде хомутов Поз.Хом.21 ф8 А240 с базовым шагом 200 мм. Предусмотреть учащенный шаг 100 мм в нижней и верхней четвертях высоты колонны в приопорных зонах.

Спецификация арматурных изделий на К46 (1 шт.)

Поз.	Обозначение	Наименование			Кол.	Масса, кг	
						шт.	общ.
225	ГОСТ Р 52544-2006	ф20	А500С	l=5770мм	8	15,7	125,2
Хом.21	ГОСТ 34028-2016	ф8	А240	l=1500мм	31	0,7	20,2
Итого арматуры на К46							145
Итого бетона В30F150W6 на К46, м3							0,7

Изм.	Кол.уч.	Лист	№ док.	Подп.	Дата	БС66-КЖ1		
						Санкт-Петербург, Большой Сампсониевский пр., 66, лит. И		
Разраб.						Бизнес-центр "Густавъ Лесснеръ"	Стадия	Лист	Листов
Пров.							Р	92.3	
Н. контр.						Схема армирования колонны К46. Схема армирования сечения колонны К46. Схема Г-образных выпусков из колонны К46	ИП Богославцев Д.В.	
ГИП									

Согласовано

Взам. инв. №

Подп. и дата

Инв. № подл.

ФОРМАТ А3

Схема нижнего армирования ребер перекрытия на отм. +4.780

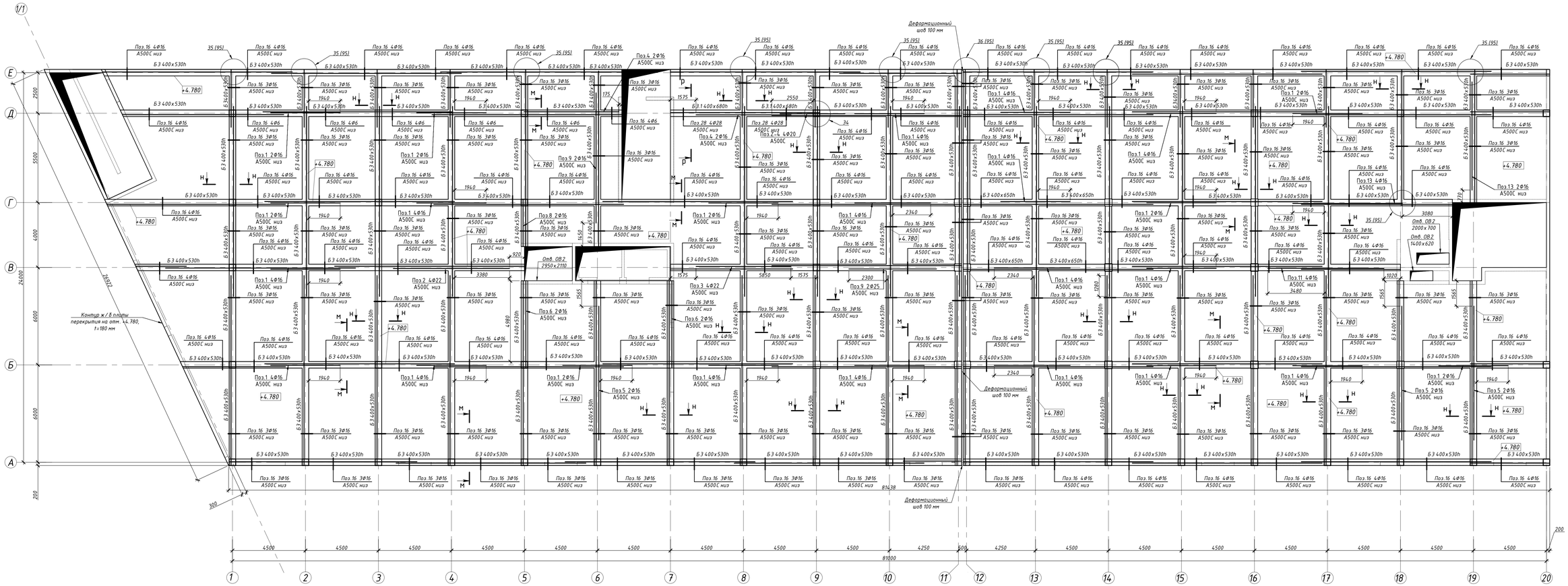

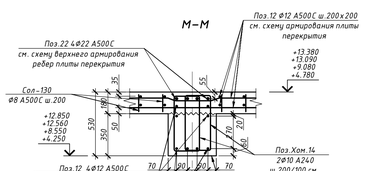

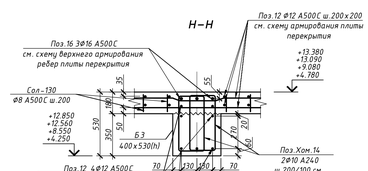

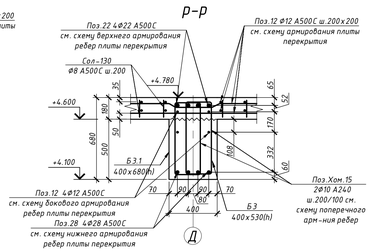

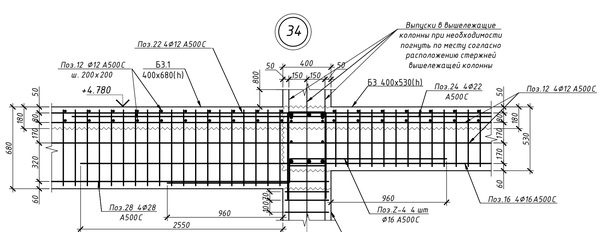

Примечания:

1. Выполнить ребра перекрытия из бетона класса В30 F150 W6;
2. Для Поз.16 при раскладке арматуры величину перехлеста принять 1280 мм;
3. Для Поз.20 при раскладке арматуры величину перехлеста принять 1600 мм;
4. Ведомость элементов армирования ребер плиты перекрытия см. л. 112. Ведомость гнутых элементов см. л. 47.1;
5. На схемах армирования сечения балок м–м, н–н и р–р условно не показаны;
6. Стержни усиления устанавливать под стержнями основного армирования в верхней зоне балки (над стержнями основного армирования в нижней зоне балок);
7. В Г –образных и Г –образных узлах стыковки балок при отсутствии опирания на стену / колонну ставить Г –образные элементы Г –35 согласно узлам 35, 36 (95).

Изм.	Кол.уч.	Лист	№ док.	Подп.	Дата	БС66-КЖ1				
Разраб.						Санкт-Петербург, Большой Сампсониевский пр., 66, лит. И				
Пров.						Бизнес-центр "Густавъ Лесснеръ"	Стадия	Лист	Листов	
							Р	93		
Н. контр.						Схема нижнего армирования ребер перекрытия на отм. +4.780. Узел 34	ИП Богославцев Д.В.			
ГИП										

Согласовано

Инв. № подл. | Подп. и дата | Взам. инв. №

ФОРМАТ 1070х594

Схема бокового армирования ребер перекрытия на отм. +4.780

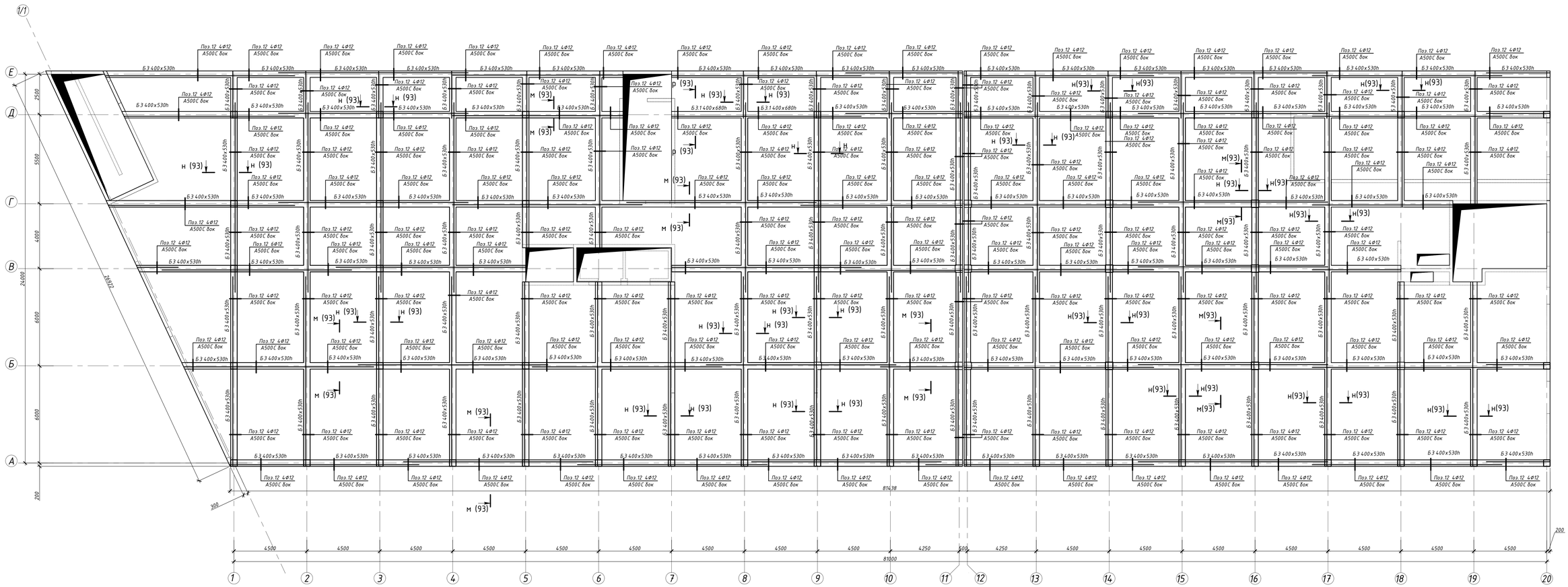

Примечания:
1. Выполнить ребра перекрытия из бетона класса В30F150W6;
2. Для Поз.12 при раскладке арматуры величину перехлеста принять 960 мм;
3. Ведомость элементов армирования ребер плиты перекрытия см. л. 112. Ведомость гнутых элементов см. л. 47.1

								БС66-КЖ1	
								Санкт-Петербург, Большой Сампсониевский пр., 66, лит. И	
Изм.	Кол.уч.	Лист	№ док.	Подп.	Дата				
Разраб.								Бизнес-центр "Густавъ Лесснеръ"	Стадия: Р; Лист: 94; Листов:
Пров.									
Н. контр.								Схема бокового армирования ребер перекрытия на отм. +4.780	ИП Богославцев Д.В.
ГИП									

Согласовано

Взам. инв. №

Подп. и дата

Инв. № подл.

ФОРМАТ 1070х594

Схема верхнего армирования ребер перекрытия на отм. +4.780

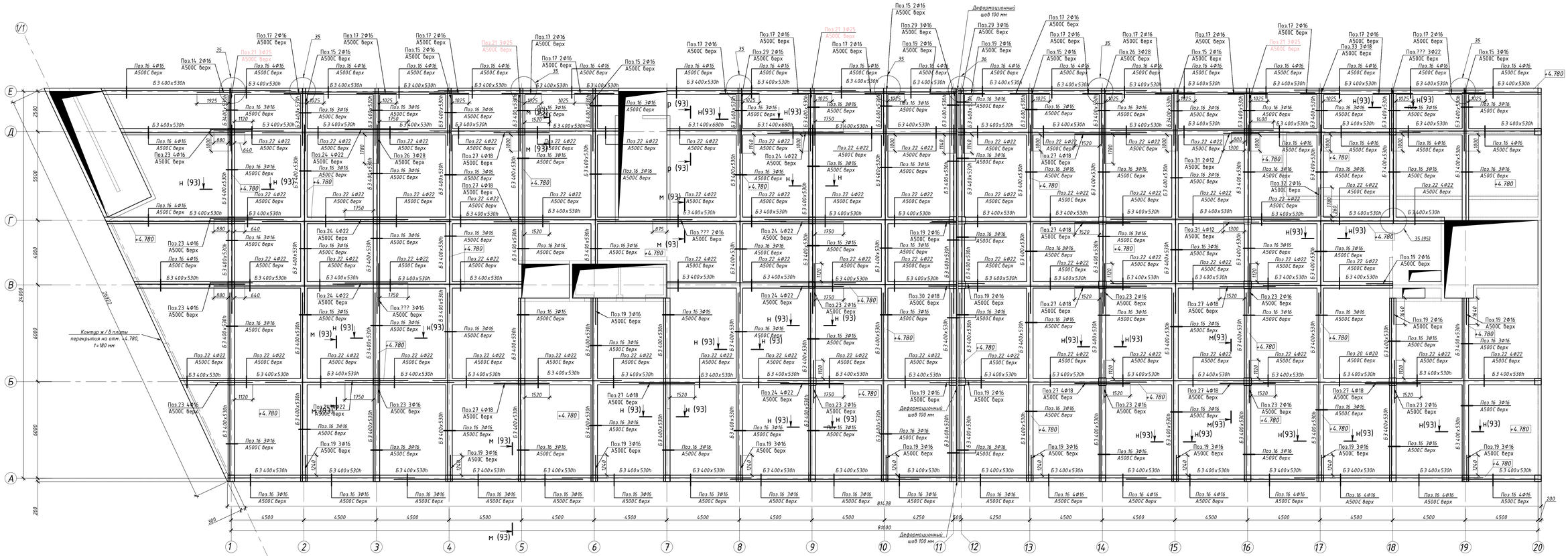

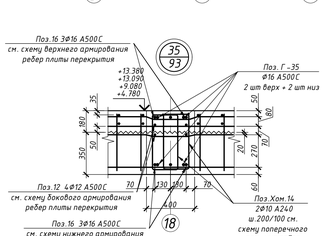

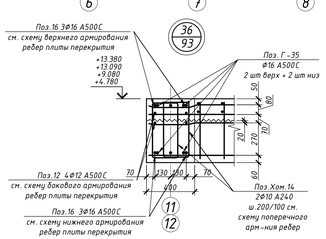

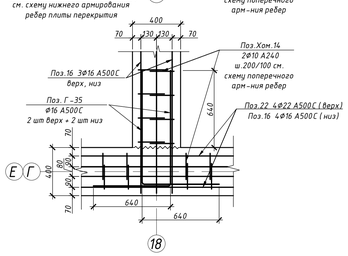

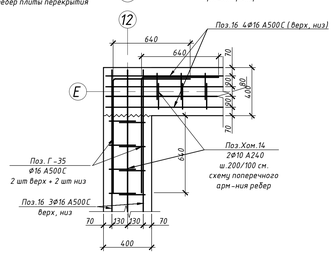

Примечания:
1. Выполнить ребра перекрытия из бетона класса В30 F150 W6;
2. Для Поз.16 при раскладке арматуры величину перехлеста принять 1280 мм;
3. Для Поз.20 при раскладке арматуры величину перехлеста принять 1600 мм;
4. Для Поз.22 при раскладке арматуры величину перехлеста принять 1320 мм;
5. Ведомость элементов армирования ребер плиты перекрытия см. л. 112. Ведомость гнутых элементов см. л. 47.1;
6. В узлах 35, 36 стержни усиления верхнего и нижнего армирования ребер условно не показаны, см. л. 93, 95.

								БС66-КЖ1	
								Санкт-Петербург, Большой Сампсониевский пр., 66, лит. И	
Изм.	Кол.уч.	Лист	№ док.	Подп.	Дата				
Разраб.								Бизнес-центр "Густавъ Лесснеръ"	Стадия: Р; Лист: 95; Листов:
Пров.									
Н. контр.								Схема верхнего армирования ребер перекрытия на отм. +4.780. Узел 35, 36	ИП Богославцев Д.В.
ГИП									

Согласовано

Инв. № подл. | Подп. и дата | Взам. инв. №

ФОРМАТ 1070х594

Схема поперечного армирования ребер перекрытия на отм. +4.780

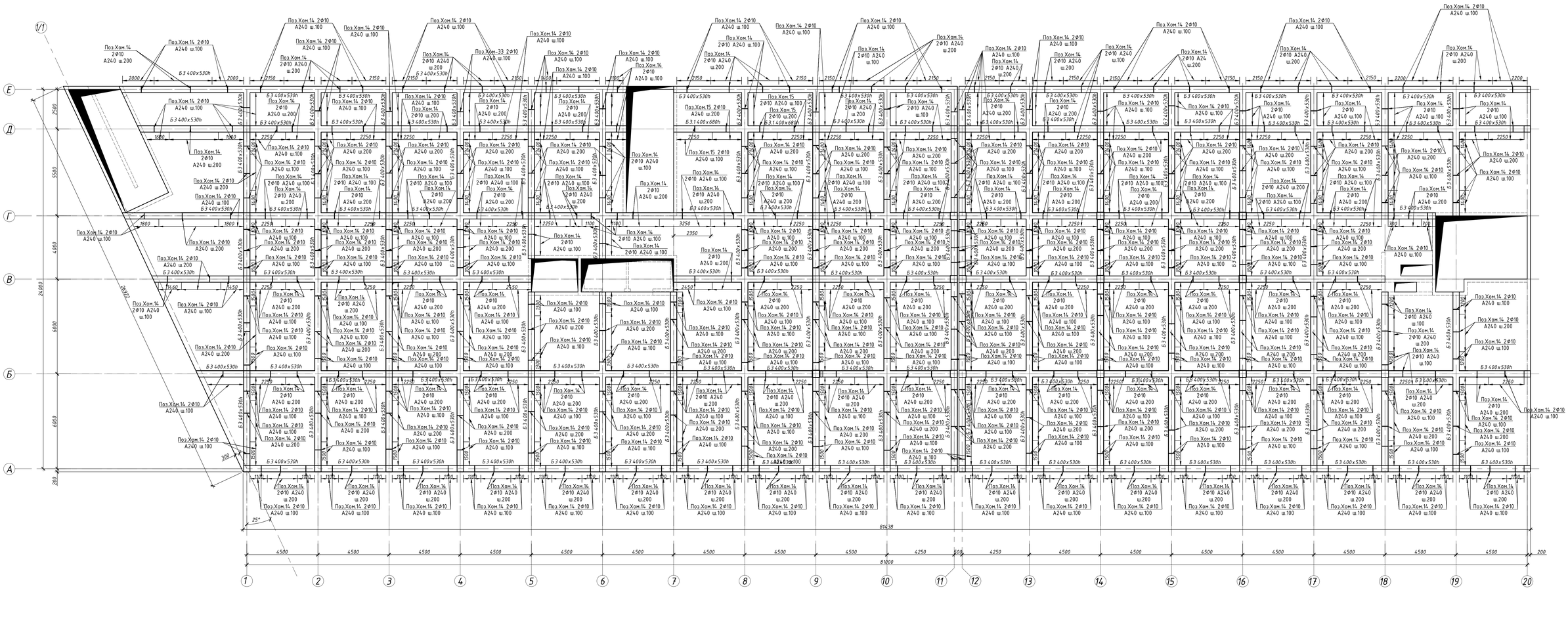
Поз Хом 14 2Ф10 А240 ш.100
Поз Хом 14 2Ф10 А240 ш.200
Поз Хом 14 2Ф10 А240 ш.100 Поз Хом 14 2Ф10 А240 ш.200
Поз Хом 14 2Ф10 А240 ш.200 Поз Хом 14 2Ф10 А240 ш.100

Схема нижнего и верхнего армирования плиты перекрытия на отм. +4.780

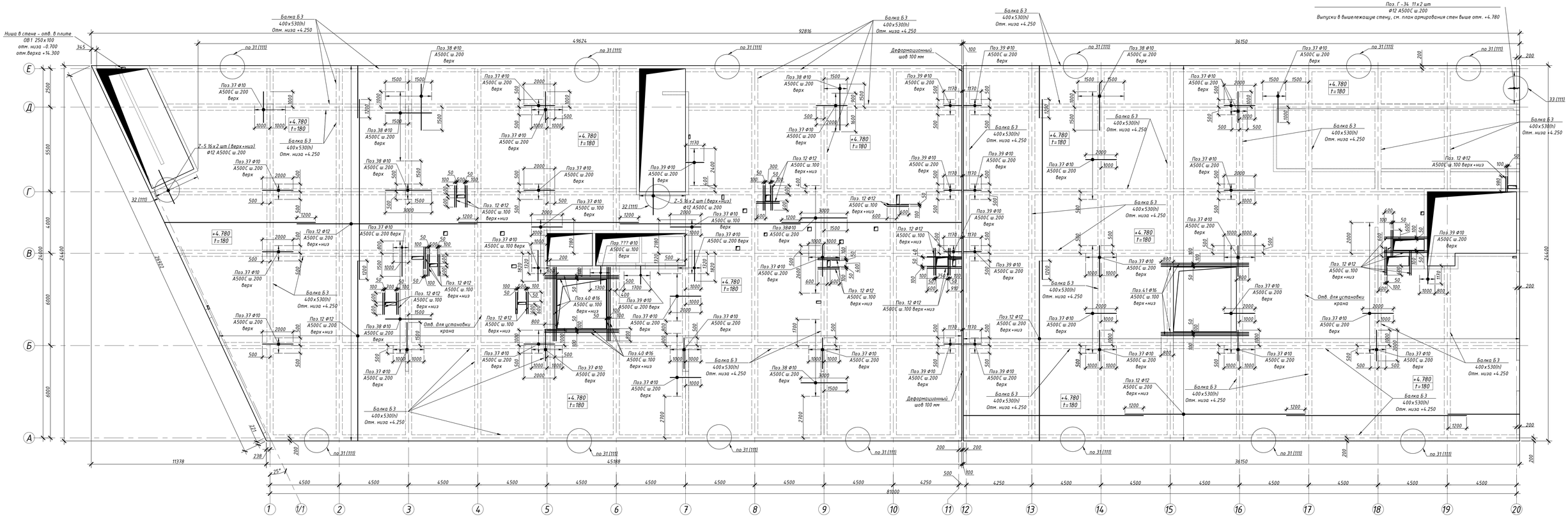

Примечания:

1. Выполнить плиту перекрытия из бетона класса В30F150W6;
2. Для Поз.12 при раскладке арматуры величину перехлеста принять 1200 мм;
3. Усиления отверстий выполнить из арматуры Поз.12 ф12 А500С, стержни усиления на 600 мм длиннее усиляемой стороны отверстия, т.е. от края отверстия 50 мм, шаг стержней усиления 100 мм;
4. При установки Г-образных элементов-выпусков в вышележащие стены см. л. - план армирования стен;
5. См. деталировочные узлы на л. 111;
6. Ведомость элементов армирования плиты перекрытия см. л. 112. Ведомость гнутых элементов см. л. 47.1;
7. Согласно принятой технологии и организации работ необходимо предусмотреть в плитах перекрытия технологические отверстия под кран, которые будут забетонированы после перемещения крана;
8. Для обеспечения проектной прочности необходимо предусмотреть выпуски основного армирования не менее 1200 мм в зону отверстия под кран. Выпуски (и попадающие в зону отверстия арматуру усиления) загнуть вертикально для обеспечения пространства для работы крана;
9. Край плиты у отверстия под кран выполнить под углом 45° и предусмотреть выпуски не менее 1200 мм (см.п.8). После демонтажа крана установить опалубку, загнутые ранее выпуски отогнуть в плоскость армирования плиты перекрытия, привязать армирование зоны работы крана к выпускам согласно проекту с перехлестом 100% длиной 1000ф (1200 мм), установить поперечную арматуру ("солдатики") и забетонировать согласно проекту;
10. Для усиления отверстия под кран по стороне, где отсутствуют балки, заложить 6ф16 А500С (3 шт верх + 3 шт низ) с шагом 100 мм, с удлинением за край отверстия на 800 мм. Данные стержни привязать к основному армированию плиты перекрытия;
11. По периметру плиты, где плиты заканчивается балкой вдоль края плиты, арматуру плиты завести внутрь каркаса балки. У верхнего стержня выполнить загиб вниз на 100 мм;
12. Стержни усиления плиты перекрытия ф10 А500С стабить в указанных местах вне тела балок.

							БС66-КЖ1
							Санкт-Петербург, Большой Сампсониевский пр., 66, лит. И
Изм.	Кол.уч.	Лист	№ док.	Подп.	Дата		
Разраб.						Бизнес-центр "Густавъ Лесснеръ"	Стадия: Р; Лист: 97; Листов:
Пров.							
Н. контр.						Схема нижнего и верхнего армирования плиты перекрытия на отм. +4.780	ИП Богославцев Д.В.
ГИП							

Согласовано

Взам. инв. №

Подп. и дата

Инв. № подл.

ФОРМАТ 1070х594

Схема поперечного армирования плиты перекрытия на отм. +4.780

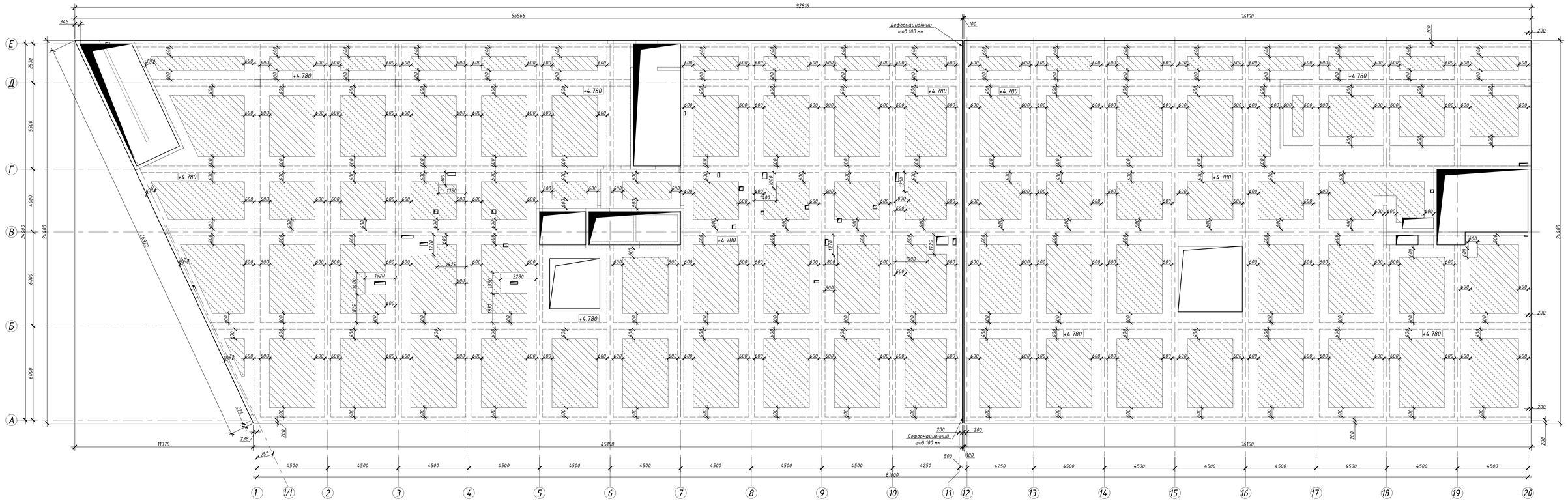

Схема расположения выпусков из плиты перекрытия на отм. +4.780

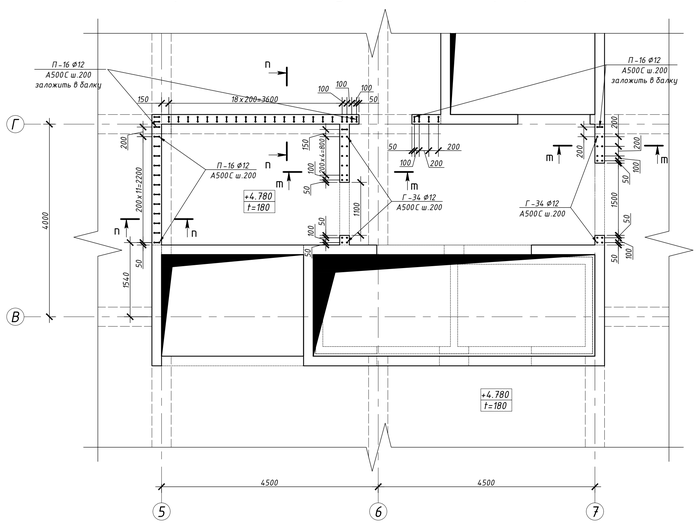

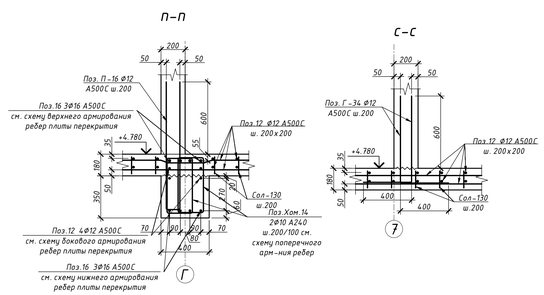

предусмотреть Поз. Сол-130 Ø8 А500С ш.200×200+Поз.Лг-130 Ø8 А240 ш.500×500 там, где ставится Лг-130, Сол-130 не ставится

предусмотреть Поз.Лг-130 Ø8 А240 ш.500×500

Примечания:
1. Выполнить плиту перекрытия из бетона класса В30 F150 W6;
2. Для Поз.12 при раскладке арматуры величину перехлеста принять 1200 мм;
3. Усиления проемов выполнить из арматуры Поз.12 Ø12 А500С, стержни усиления на 600 мм длиннее усиливаемой стороны отверстия, э.с. от края отверстия 50 мм, шаг стержней усиления 100 мм;
4. При установки П-образных и Г-образных элементов-выпусков в вышележащие стены см. л. – план армирования стен;
5. Ведомость элементов армирования плиты перекрытия см. л. 112. Ведомость гнутых элементов см. л. 47.1.

							БС66-КЖ1	
							Санкт-Петербург, Большой Сампсониевский пр., 66, лит. И	
Изм.	Кол.уч.	Лист	№ док.	Подп.	Дата			
Разраб.						Бизнес-центр "Густавъ Лесснеръ"	Стадия	Лист	Листов
Пров.							Р	98	
Н. контр.						Схема поперечного армирования плиты перекрытия на отм. +4.780. Схема расположения выпусков из плиты перекрытия на отм. +4.780	ИП Богославцев Д.В.		
ГИП									

Согласовано

Инв. № подл. | Подп. и дата | Взам. инв. №

ФОРМАТ 1070х594

Схема нижнего армирования ребер перекрытия на отм. +9.080

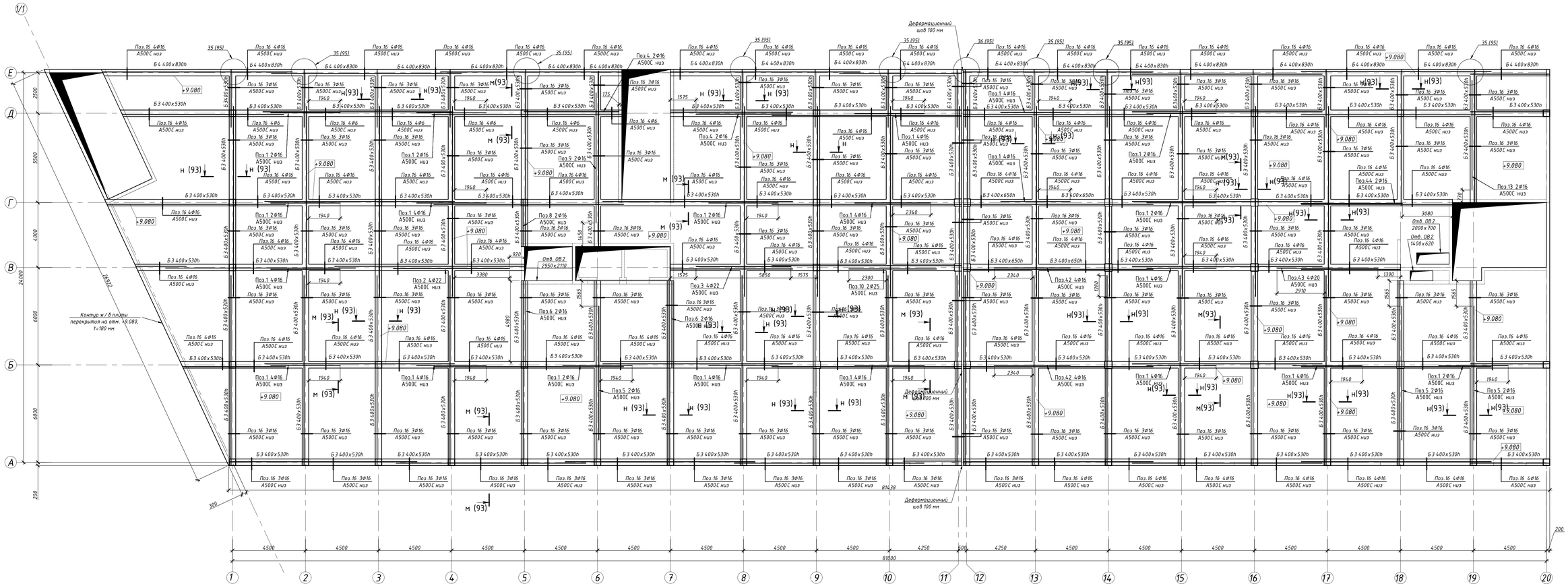

Примечания:

1. Выполнить ребра перекрытия из бетона класса В30F150W6;

2. Для Поз.16 при раскладке арматуры величину перехлеста принять 1280 мм;

3. Для Поз.20 при раскладке арматуры величину перехлеста принять 1600 мм;

4. Ведомость элементов армирования ребер плиты перекрытия см. л. 112. Ведомость гнутых элементов см. л. 47.1.

5. В Т –образных и Г –образных узлах стыковки балок при отсутствии опирания на стену / колонну ставить Г –образные элементы Г –35 согласно узлам 35, 36 (95).

								БС66-КЖ1	
								Санкт-Петербург, Большой Сампсониевский пр., 66, лит. И	
Изм.	Кол.уч.	Лист	№ док.	Подп.	Дата				
Разраб.								Бизнес-центр "Густавъ Лесснеръ"	Стадия: Р; Лист: 99; Листов:
Пров.									
Н. контр.								Схема нижнего армирования ребер перекрытия на отм. +9.080	ИП Богославцев Д.В.
ГИП									

Согласовано

Инв. № подл. | Подп. и дата | Взам. инв. №

ФОРМАТ 1070x594

Схема бокового армирования ребер перекрытия на отм. +9.080

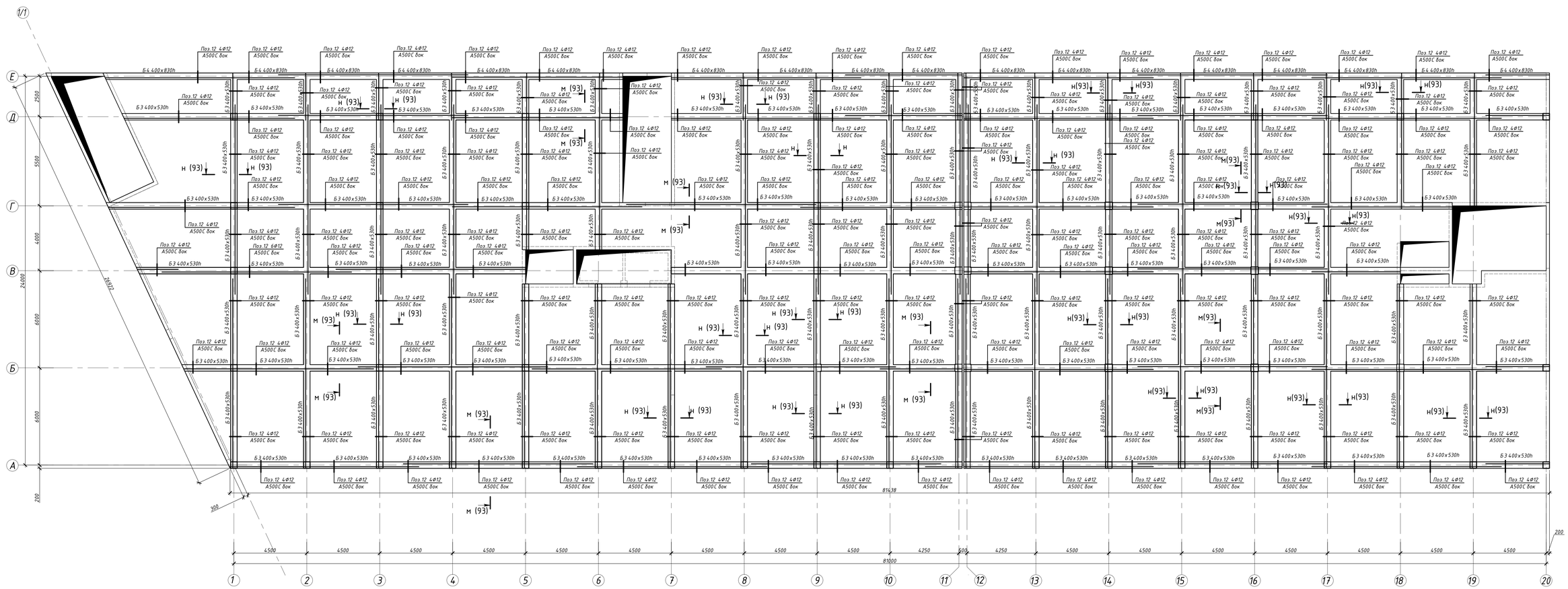

Примечания:
1. Выполнить ребра перекрытия из бетона класса В30F150W6;
2. Для Поз.12 при раскладке арматуры величину перехлеста принять 960 мм;
3. Ведомость элементов армирования ребер плиты перекрытия см. л. 112. Ведомость гнутых элементов см. л. 47.1.

							БС66-КЖ1	
							Санкт-Петербург, Большой Сампсониевский пр., 66, лит. И	
Изм.	Кол.уч.	Лист	№ док.	Подп.	Дата			
Разраб.							Бизнес-центр "Густавъ Лесснеръ"	Стадия: Р; Лист: 100; Листов:
Пров.								
Н. контр.							Схема бокового армирования ребер перекрытия на отм. +9.080	ИП Богославцев Д.В.
ГИП								

Согласовано

Инв. № подл. | Подп. и дата | Взам. инв. №

ФОРМАТ 1070х594

Схема верхнего армирования ребер перекрытия на отм. +9.080

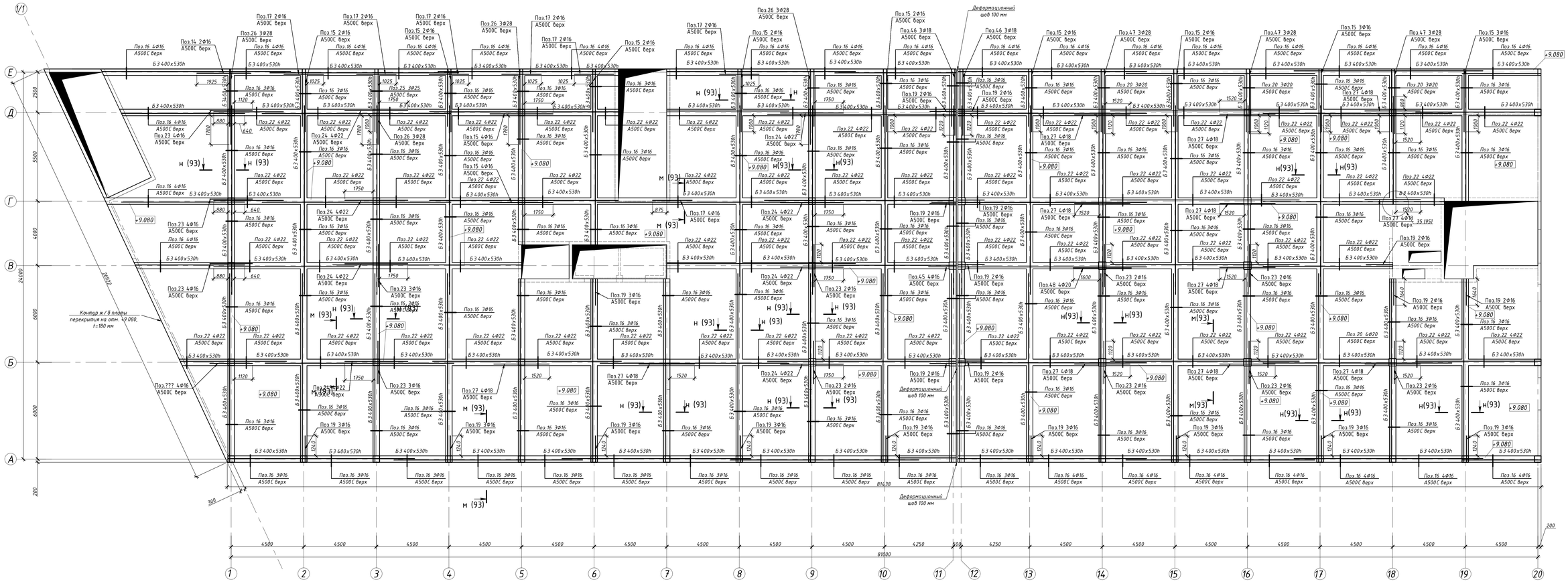

Примечания:
1. Выполнить ребра перекрытия из бетона класса В30F150W6;
2. Для Поз.16 при раскладке арматуры величину перехлеста принять 1280 мм;
3. Для Поз.20 при раскладке арматуры величину перехлеста принять 1600 мм;
4. Для Поз.22 при раскладке арматуры величину перехлеста принять 1520 мм;
5. Ведомость элементов армирования ребер плиты перекрытия см. л. 112. Ведомость гнутых элементов см. л. 47.1.

| | | |

Схема поперечного армирования ребер перекрытия на отм. +9.080

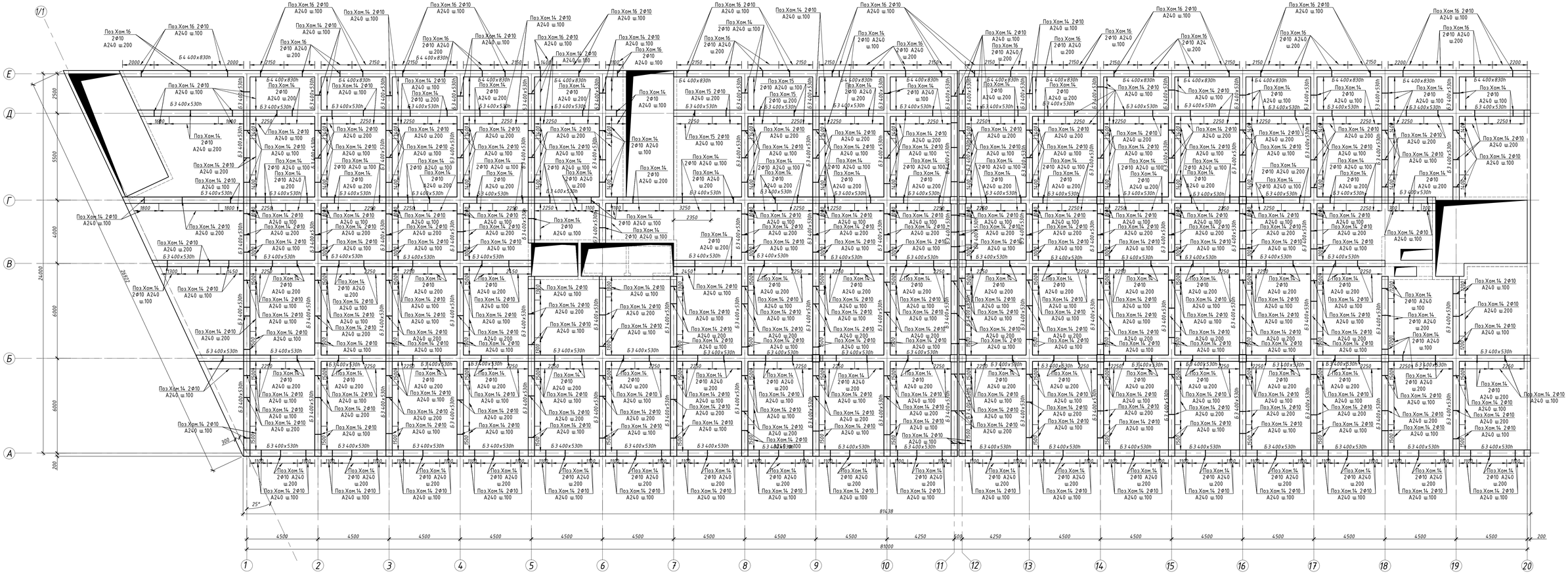

Примечания:

1. Поперечное армирование предусмотреть с базовым шагом 200 мм. В приопорных зонах предусмотреть учащенный шаг 100 мм в целях усиления и предотвращения скалывания. Армирование производить двумя контурами;

2. Базовые балки Б3 сечением 400х530h(отм. низа +4.250) армировать двумя хомутами Поз. Хом.14 Ø10 A240;

3. Балки Б3.1 сечением 400х680h(отм. низа +4.100) армировать двумя хомутами Поз. Хом.15 Ø10 A240;

4. Ведомость элементов армирования ребер плиты перекрытия см. л. 112. Ведомость гнутых элементов см. л. 47.1.

								БС66-КЖ1	
								Санкт-Петербург, Большой Сампсониевский пр., 66, лит. И	
Изм.	Кол.уч.	Лист	№ док.	Подп.	Дата				
Разраб.								Бизнес-центр "Густавъ Лесснеръ"	Стадия: Р; Лист: 102; Листов:
Пров.									
Н. контр.								Схема поперечного армирования ребер перекрытия на отм. +9.080	ИП Богославцев Д.В.
ГИП									

ФОРМАТ 1070х594

Согласовано

Инв. № подл. | Подп. и дата | Взам. инв. №

Схема нижнего и верхнего армирования плиты перекрытия на отм. +9.080

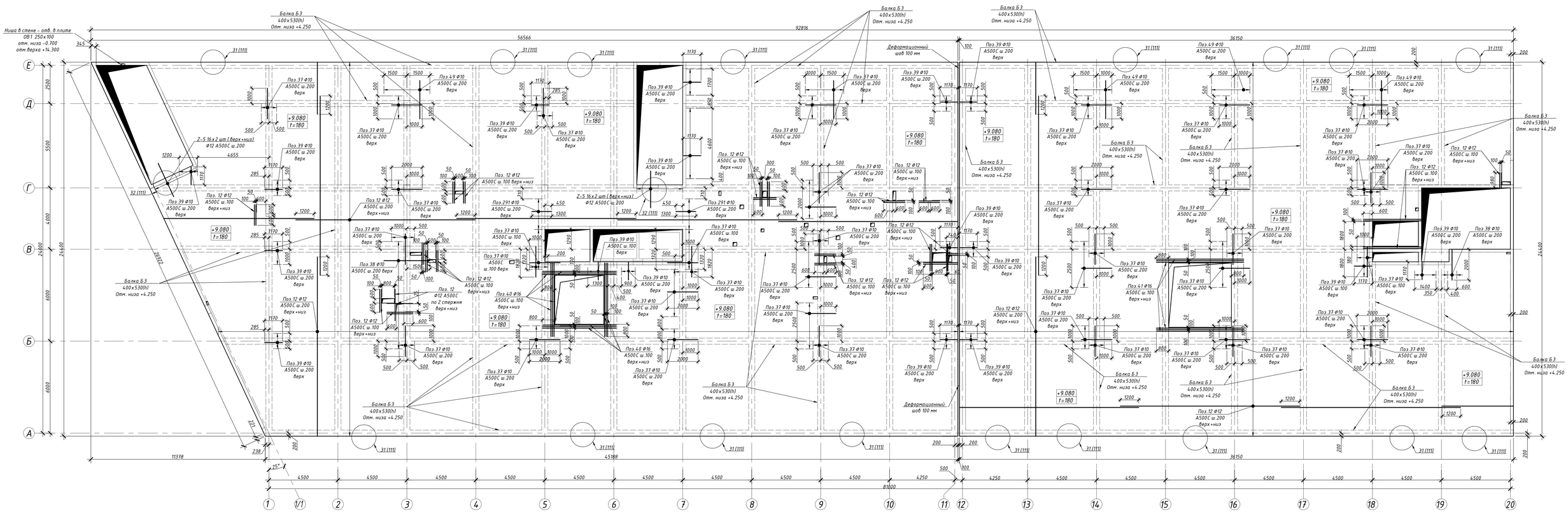

Примечания:

1. Выполнить плиту перекрытия из бетона класса В30F150W6;

2. Для Поз.12 при раскладке арматуры величину перехлеста принять 1200 мм;

3. Усиления отверстий выполнить из арматуры Поз.12 ф12 А500С, стержни усиления на 600 мм длиннее усиляемой стороны отверстия, э.с. от края отверстия 50 мм, шаг стержней усиления 100 мм;

4. При установки Г –образных элементов-выпусков в вышележащие стены см. л. – план армирования стен;

5. См. деталировочные узлы на л. 111;

6. Ведомость элементов армирования плиты перекрытия см. л. 112. Ведомость гнутых элементов см. л. 47.1;

7. Согласно принятой технологии и организации работ необходимо предусмотреть в плитах перекрытия технологические отверстия под кран, которые будут забетонированы после перемещения крана;

8. Для обеспечения проектной прочности необходимо предусмотреть выпуски основного армирования не менее 1200 мм в зону отверстия под кран. Выпуски Г-образных элементов, попадающие в зону отверстия арматуру усиления) загнуть вертикально для обеспечения пространства для работы крана;

9. Край плиты у отверстия под кран выполнить под углом 45° и предусмотреть выпуски не менее 1200 мм (см.п.8). После демонтажа крана установить опалубку, загнутые ранее выпуски отогнуть в плоскость армирования плиты перекрытия, привязать армирование зоны работы крана к выпускам согласно проекту с перехлестом 100% длиной 1000ф (1200 мм), установить поперечную арматуру ("солдатики") и забетонировать согласно проекту;

10. Для усиления отверстия под кран по стороне, где отсутствуют балки, заложить 6ф16 А500С (3 шт верх + 3 шт низ) с шагом 100 мм, с удлинением за край отверстия на 800 мм. Данные стержни привязать к основному армированию плиты перекрытия;

11. По периметру плиты, где плиты заканчивается балкой вдаль края плиты, арматуру плиты завести внутрь каркаса балки. У верхнего стержня выполнить загиб вниз на 100 мм;

12. Стержни усиления плиты перекрытия Ф10 А500С стабить в указанных местах вне тела балок.

								БС66-КЖ1	
								Санкт-Петербург, Большой Сампсониевский пр., 66, лит. И	
Изм.	Кол.уч.	Лист	№ док.	Подп.	Дата				
Разраб.								Бизнес-центр "Густавъ Лесснеръ"	Стадия: Р; Лист: 103; Листов:
Пров.									
Н. контр.								Схема нижнего и верхнего армирования плиты перекрытия на отм. +9.080	ИП Богославцев Д.В.
ГИП									

Согласовано

Взам. инв. №

Подп. и дата

Инв. № подл.

ФОРМАТ 1070х594

Схема поперечного армирования плиты перекрытия на отм. +9.080

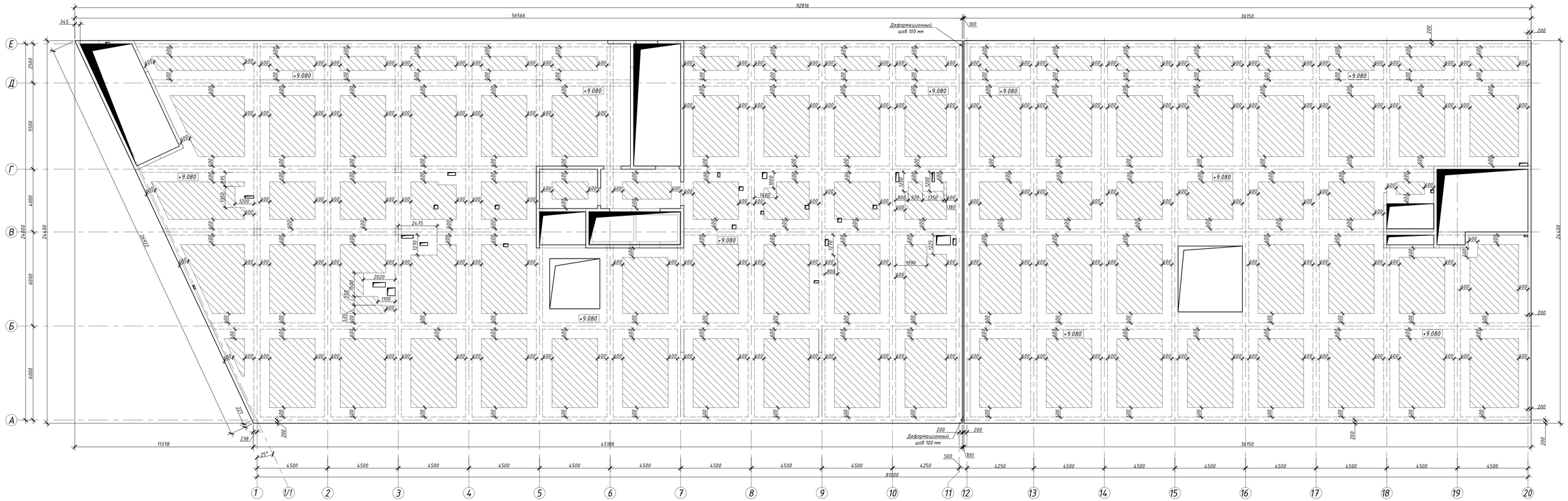

предусмотреть Поз. Сол-130 Ø8 А500С ш.200х200+Поз.Лг-130 Ø8 А240 ш.500х500 там, где ставится Лг-130, Сол-130 не ставится

предусмотреть Поз.Лг-130 Ø8 А240 ш.500х500

Примечания:
1. Выполнить плиту перекрытия из бетона класса В30 F150 W6;
2. Для Поз.12 при раскладке арматуры величину перехлеста принять 1200 мм;
3. Усиления проемов выполнить из арматуры Поз.12 Ø12 А500С, стержни усиления на 600 мм длиннее усиляемой стороны отверстия, э.с. от края отверстия 50 мм, шаг стержней усиления 100 мм;
4.Ведомость элементов армирования плиты перекрытия см. л. 112. Ведомость гнутых элементов см. л. 47.1.

							БС66-КЖ1
							Санкт-Петербург, Большой Сампсониевский пр., 66, лит. И
Изм.	Кол.уч.	Лист	№ док.	Подп.	Дата		
Разраб.						Бизнес-центр "Густавъ Лесснеръ"	Стадия: Р; Лист: 104; Листов:
Пров.							
Н. контр.						Схема поперечного армирования плиты перекрытия на отм. +9.080	ИП Богославцев Д.В.
ГИП							

Согласовано

Инв. № подл. | Подп. и дата | Взам. инв. №

ФОРМАТ 1070х594

Схема нижнего армирования ребер перекрытия на отм. +13.090, +13.380

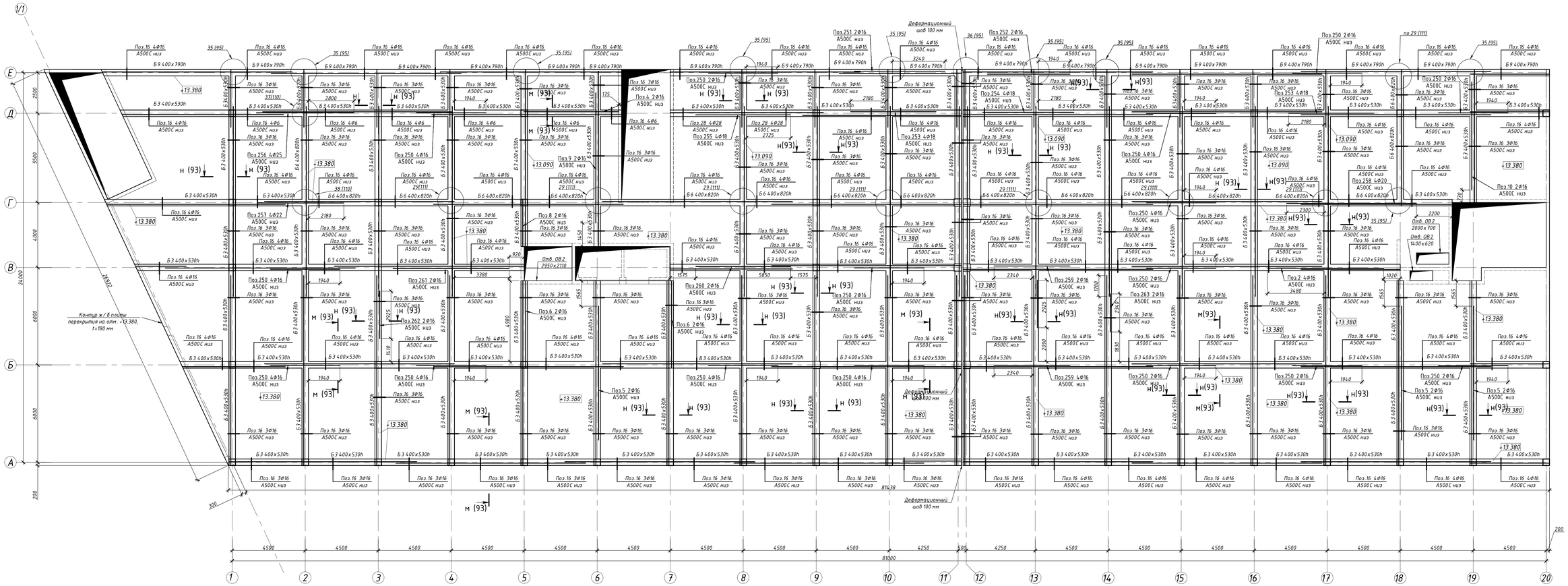

Примечания:

1. Выполнить ребра перекрытия из бетона класса В30F150W6;
2. Для Поз.16 при раскладке арматуры величину перехлеста принять 1280 мм;
3. Для Поз.20 при раскладке арматуры величину перехлеста принять 1600 мм;
4. См. деталировочные узлы на л. 111;
5. Ведомость элементов армирования ребер плиты перекрытия см. л. 112. Ведомость гнутых элементов см. л. 47.1;
6. В местах перепада плиты перекрытия заложить Z-образные элементы согласно плану армирования плиты перекрытия на отм. +13.090, +13.380 (см. л. 109) и узлу 29 (л. 111);
7. Схему П-образных выпусков из балок в вышележащие стены см. л. 110;
8. В Т-образных и Г-образных узлах стыковки балок при отсутствии опирания на стену / колонну ставить Г-образные элементы Г-35 согласно узлам 35, 36 (95).

							БС66-КЖ1	
							Санкт-Петербург, Большой Сампсониевский пр., 66, лит. И	
Изм.	Кол.уч.	Лист	№ док.	Подп.	Дата			
Разраб.							Бизнес-центр "Густавъ Лесснеръ"	Стадия: Р; Лист: 105; Листов:
Пров.								
Н. контр.							Схема нижнего армирования ребер перекрытия на отм. +13.090, +13.380	ИП Богославцев Д.В.
ГИП								

Согласовано

Инв. № подл. | Подп. и дата | Взам. инв. №

ФОРМАТ 1070x594

Схема бокового армирования ребер перекрытия на отм. +13.090, +13.380

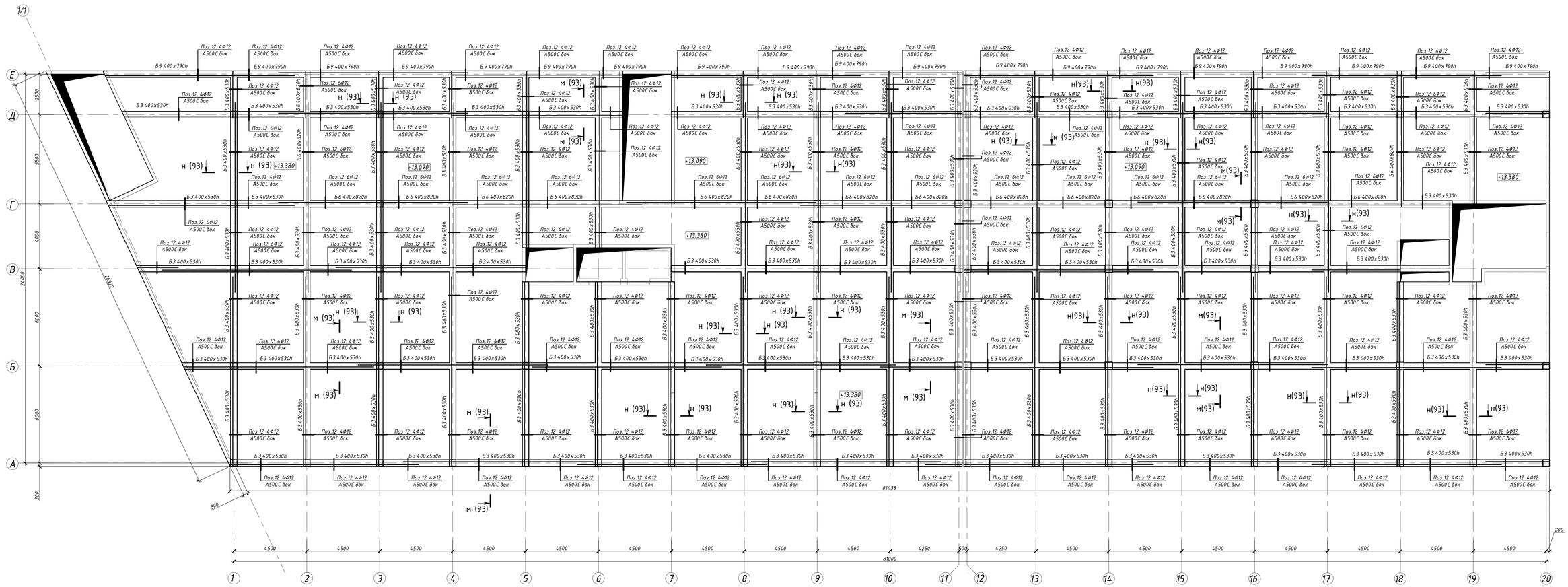

Примечания:

1. Выполнить ребра перекрытия из бетона класса В30F150W6;
2. Для Поз.16 при раскладке арматуры величину перехлеста принять 1280 мм;
3. Для Поз.20 при раскладке арматуры величину перехлеста принять 1600 мм;
4. См. деталировочные узлы на л. 111;
5. Ведомость элементов армирования ребер плиты перекрытия см. л. 112 Ведомость гнутых элементов см. л. 47.1;
6. В местах перепада плиты перекрытия заложить Z-образные элементы согласно плану армирования плиты перекрытия на отм. +13.090, +13.380 (см. л. 109) и узлу 29 (л. 111);
7. Схему П-образных выпусков из балок в выше лежащие стены см. л. 110.

							БС66-КЖ1	
							Санкт-Петербург, Большой Сампсониевский пр., 66, лит. И	
Изм.	Кол.уч.	Лист	№ док.	Подп.	Дата			
Разраб.							Бизнес-центр "Густавъ Лесснеръ"	Стадия: Р; Лист: 106; Листов:
Пров.								
Н. контр.							Схема бокового армирования ребер перекрытия на отм. +13.090, +13.380	ИП Богославцев Д.В.
ГИП								

Согласовано

Инв. № подл. | Подп. и дата | Взам. инв. №

ФОРМАТ 1070х594

Схема верхнего армирования ребер перекрытия на отм. +13.090, +13.380

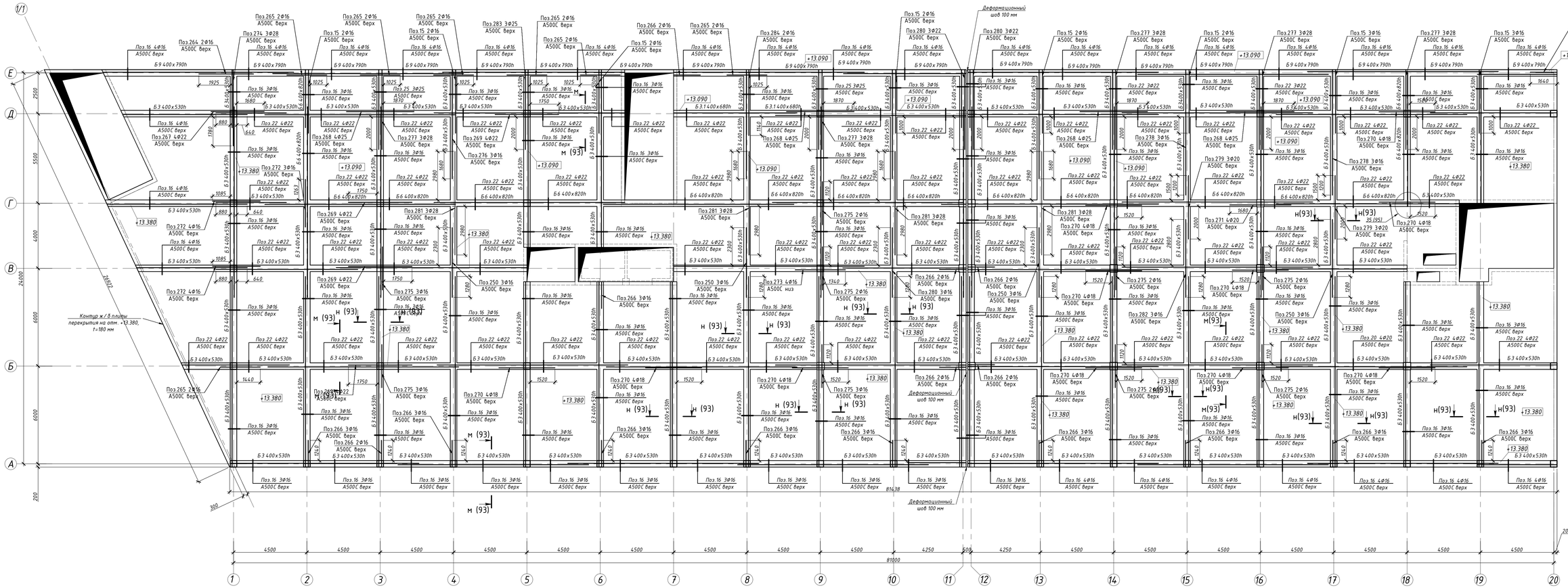

Примечания:

1. Выполнить ребра перекрытия из бетона класса В30F150W6;
2. Для Поз.16 при раскладке арматуры величину перехлеста принять 1280 мм;
3. Для Поз.20 при раскладке арматуры величину перехлеста принять 1600 мм;
4. См. деталировочные узлы на л. 111;
5. Ведомость элементов армирования ребер плиты перекрытия см. л. 112. Ведомость гнутых элементов см. л. 47.1;
6. В местах перепада плиты перекрытия заложить Z-образные элементы согласно плану армирования плиты перекрытия на отм. +13.090, +13.380 (см. л. 109) и узлу 29 (л. 111);
7. Схему П-образных выпусков из балок в вышележащие стены см. л. 110.

								БС66-КЖ1	
								Санкт-Петербург, Большой Сампсониевский пр., 66, лит. И	
Изм.	Кол.уч.	Лист	№ док.	Подп.	Дата			Бизнес-центр "Густавъ Лесснеръ"	Стадия: Р; Лист: 107; Листов:
Разраб.									
Пров.									
Н. контр.								Схема бокового армирования ребер перекрытия на отм. +13.090, +13.380	ИП Богославцев Д.В.
ГИП									

Согласовано

Инв. № подл. | Подп. и дата | Взам. инв. №

ФОРМАТ 1070x594

Схема поперечного армирования ребер перекрытия на отм. +13.090, +13.380

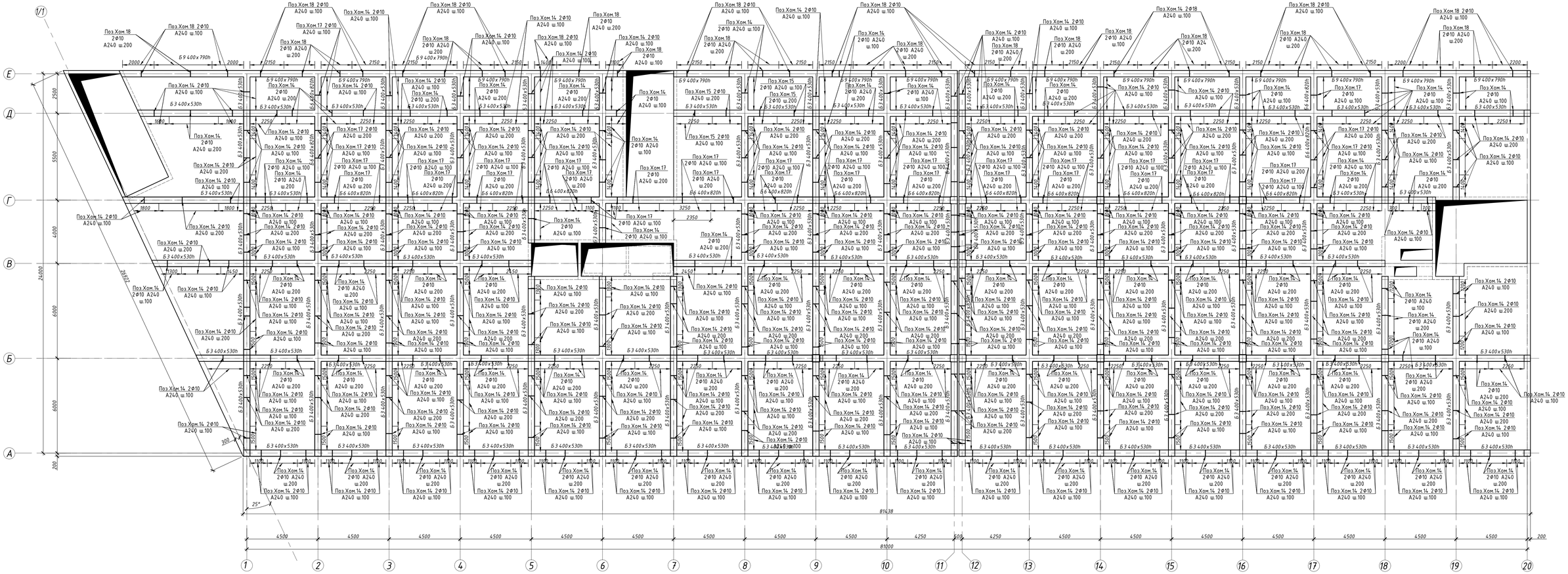

Примечания:

1. Выполнить ребра перекрытия из бетона класса В30 F150 W6;

2. Для Поз 16 при раскладке арматуры величину перехлеста принять 1280 мм;

3. Для Поз 20 при раскладке арматуры величину перехлеста принять 1600 мм;

4. См. деталировочные узлы на л. 111;

5. Ведомость элементов армирования ребер плиты перекрытия см. л. 112. Ведомость гнутых элементов см. л. 47.1;

6. В местах перехода плиты перекрытия заложить Z-образные элементы согласно плану армирования плиты перекрытия на отм. +13.090, +13.380 (см. л. 109) и узлу 29 (л. 111);

7. Схему П-образных выпусков из балок в вышележащие стены см. л. 110.

								БС66-КЖ1	
								Санкт-Петербург, Большой Сампсониевский пр., 66, лит. И	
Изм.	Кол.уч.	Лист	№ док.	Подп.	Дата				
Разраб.								Бизнес-центр "Густавъ Лесснеръ"	Стадия: Р; Лист: 108; Листов:
Пров.									
Н. контр.								Схема поперечного армирования ребер перекрытия на отм. +13.090, +13.380	ИП Богославцев Д.В.
ГИП									

Согласовано

Инв. № подл. | Подп. и дата | Взам. инв. №

ФОРМАТ 1070х594

Схема нижнего и верхнего армирования плиты перекрытия на отм. +13.090, +13.380

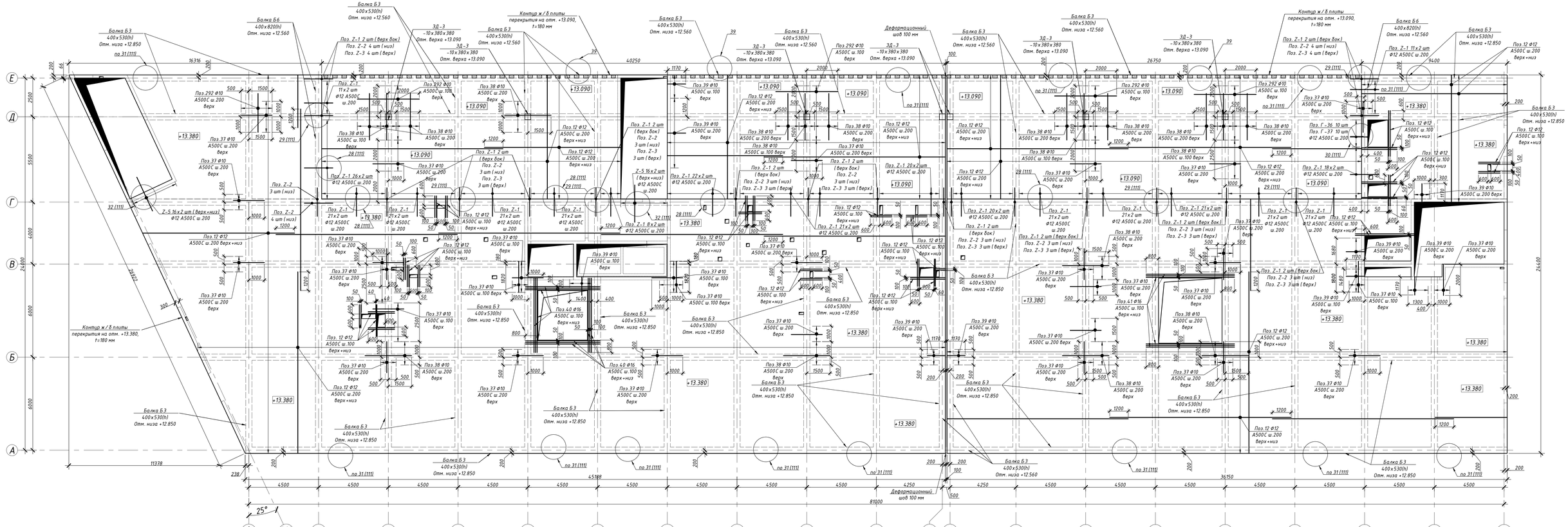
Балка Б3 400х530(h) Отм. низа +12.560
Балка Б6 400х820(h) Отм. низа +12.560
ЗД-3 ~10х380х380 Отм. верха +13.090
Контур ж/б плиты перекрытия на отм. +13.090, t=180 мм
Балка Б3 400х530(h) Отм. низа +12.850
Балка Б3 400х530(h) Отм. низа +12.560
Деформационный шов 100 мм
Балка Б3 400х530(h) Отм. низа +12.560
Балка Б6 400х820(h) Отм. низа +12.560
Балка Б3 400х530(h) Отм. низа +12.850
Балка Б3 400х530(h) Отм. низа +12.850
Балка Б3 400х530(h) Отм. низа +12.850
Балка Б3 400х530(h) Отм. низа +12.560
Балка Б3 400х530(h) Отм. низа +12.850
Балка Б3 400х530(h) Отм. низа +12.560
Балка Б3 400х530(h) Отм. низа +12.850
Балка Б3 400х530(h) Отм. низа +12.560
Балка Б3 400х530(h) Отм. низа +12.850

Схема поперечного армирования плиты перекрытия на отм. +13.090, +13.380

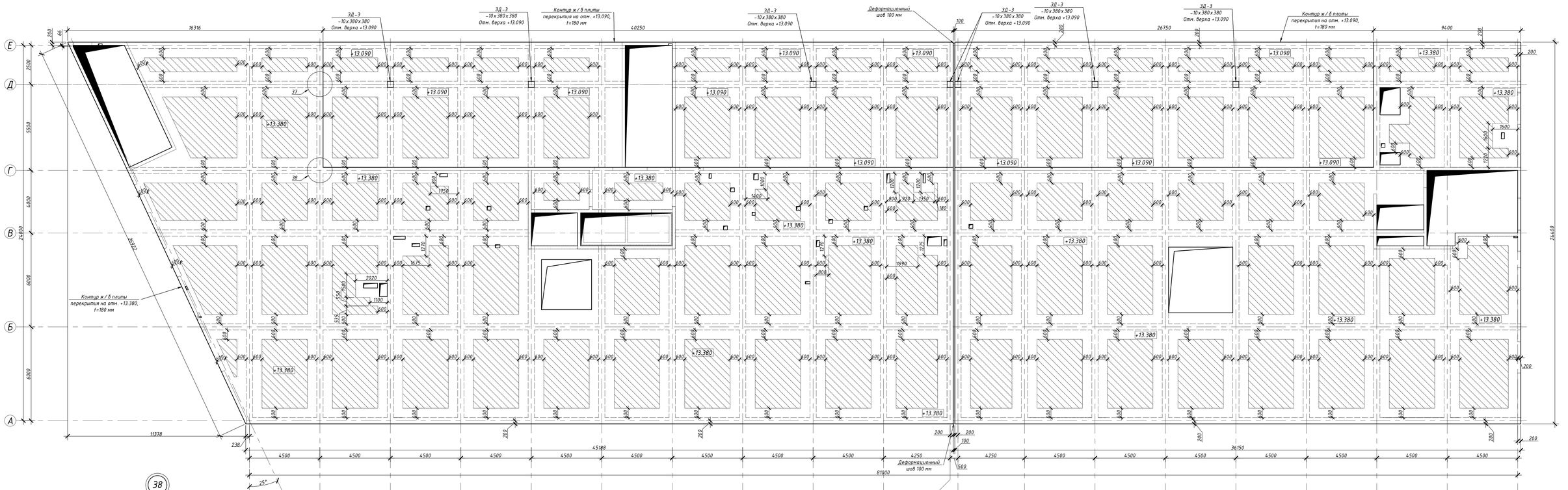

Схема расположения выпусков из плиты перекрытия на отм. +13.380

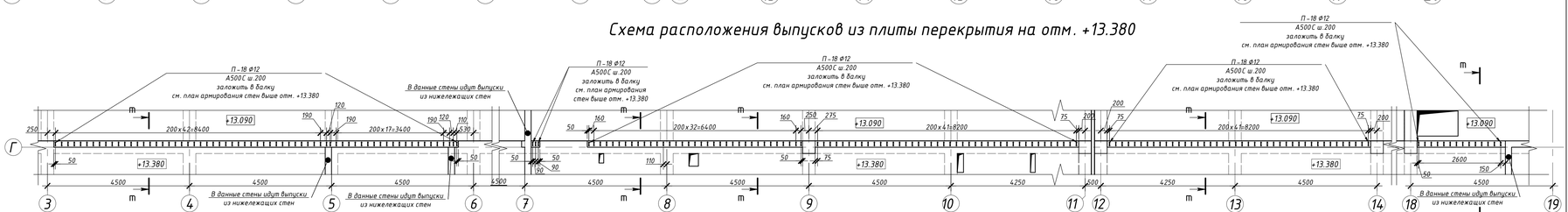

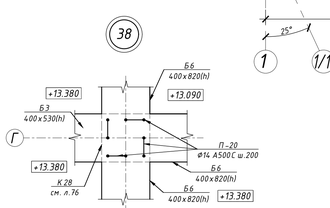

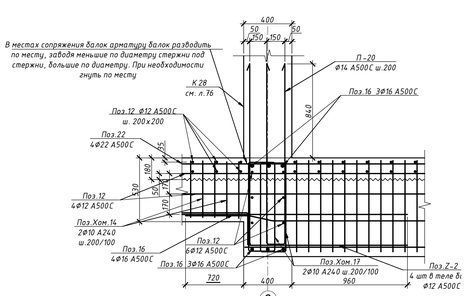

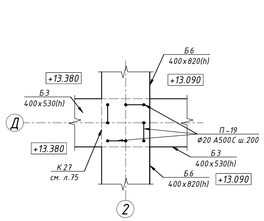

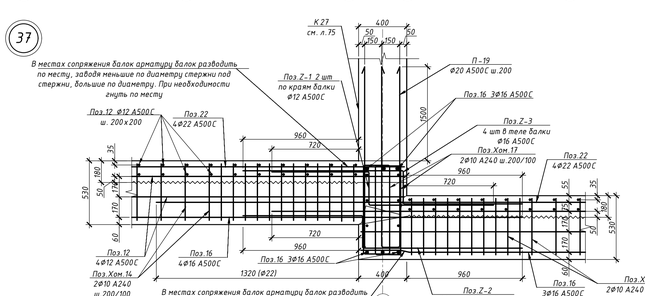

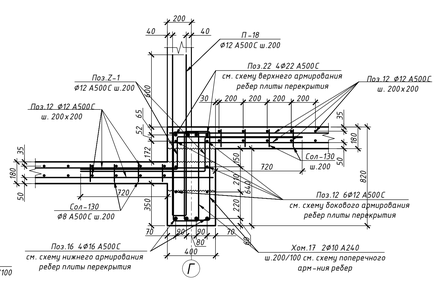

предусмотреть Поз. Сол-130 Ø8 А500С ш.200×200+Поз.Лг-130 Ø8 А240 ш.500×500 там, где ставится Лг-130, Сол-130 не ставится

предусмотреть Поз.Лг-130 Ø8 А240 ш.500×500

Примечания:
1. Выполнить плиту перекрытия из бетона класса В30F150W6;
2. Для Поз.12 при раскладке арматуры величину нахлеста принять 1200 мм;
3. Усиления проемов выполнить из арматуры Поз.12 Ø12 А500С, стержни усиления на 600 мм длиннее усиляемой стороны отверстия, з.с. от края отверстия 50 мм, шаг стержней усиления 100 мм;
4. Ведомость элементов армирования плиты перекрытия см. л. 112. Ведомость гнутых элементов см. л. 47.1.

Изм.	Кол.уч.	Лист	№ док.	Подп.	Дата	БС66-КЖ1					
Разраб.						Санкт-Петербург, Большой Сампсониевский пр., 66, лит. И					
Пров.						Бизнес-центр "Густавъ Лесснеръ"	Стадия	Лист	Листов		
							Р	110			
Н. контр.						Конструкции железобетонные надземной части	ИП Богославцев Д.В.				
ГИП											

Согласовано

Инв. № подл. | Подп. и дата | Взам. инв. №

ФОРМАТ 1070х594

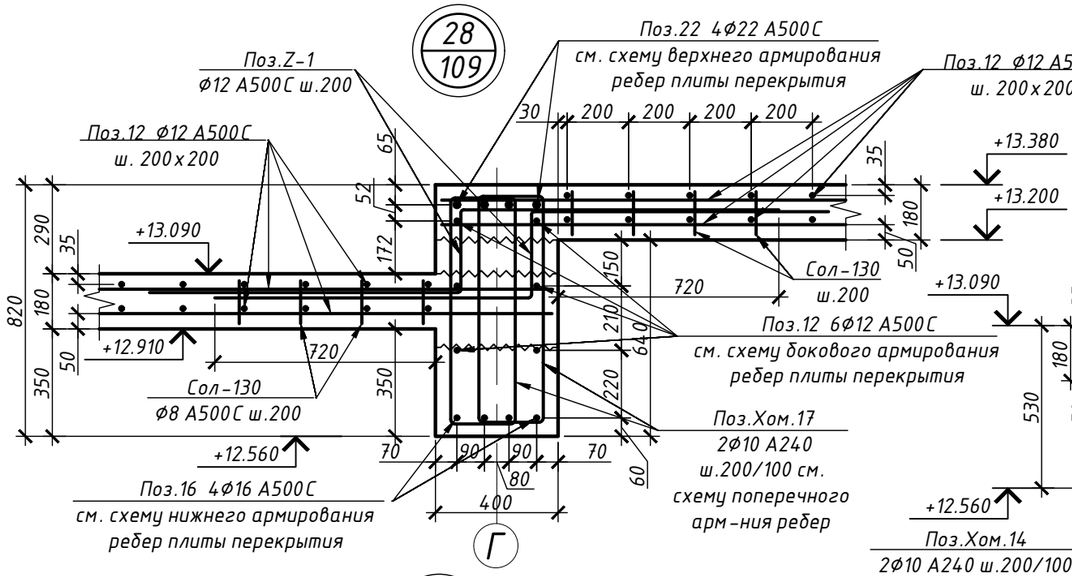

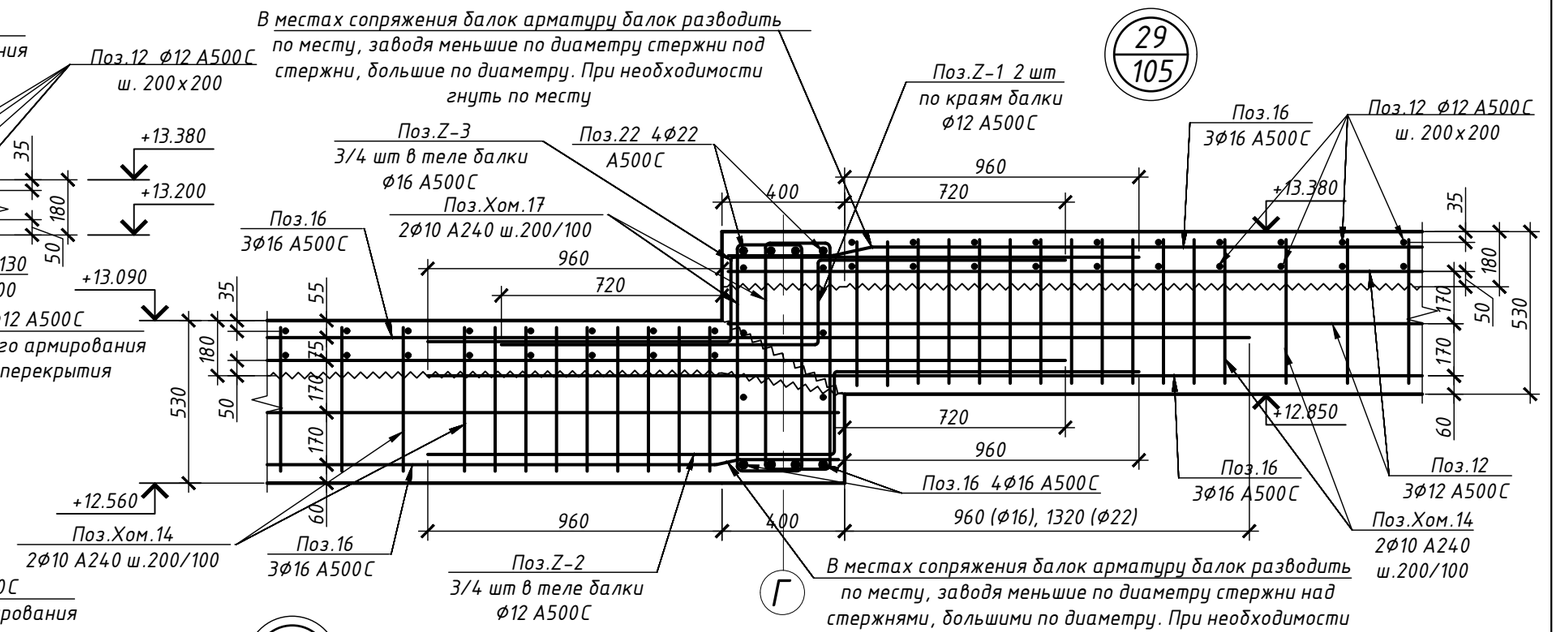



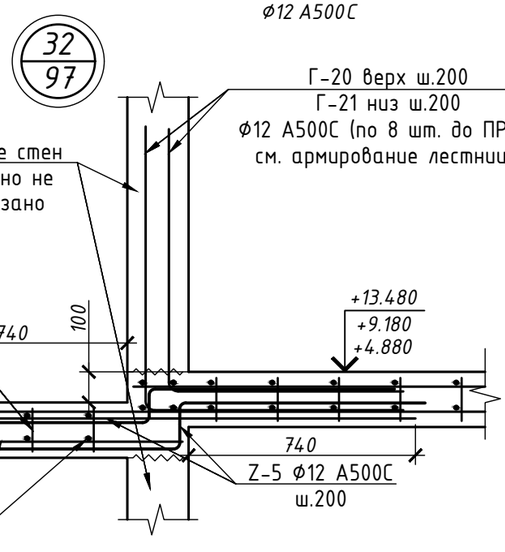

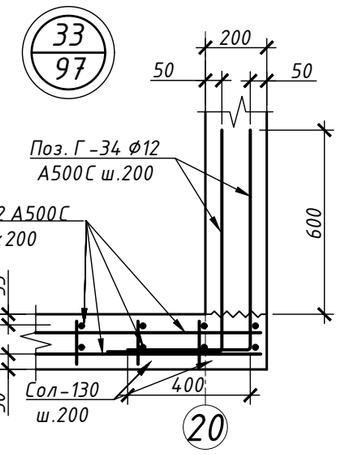

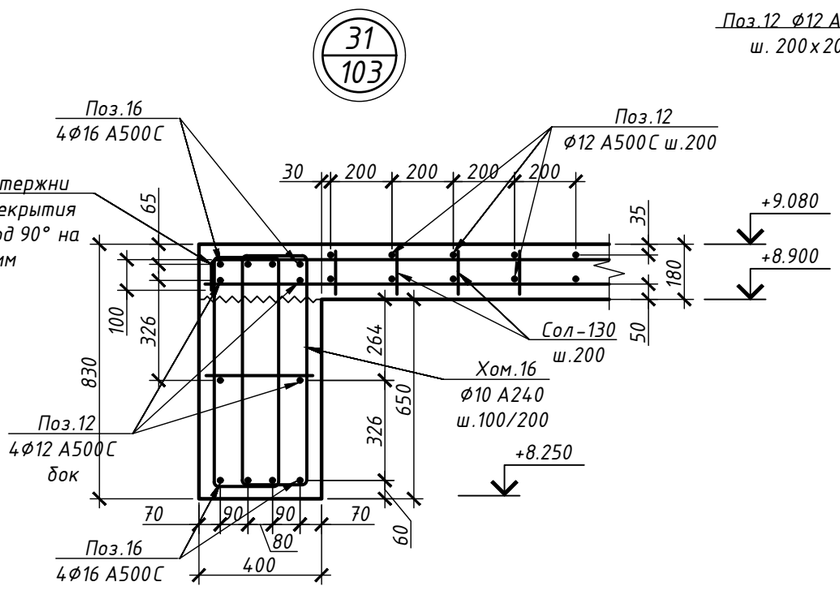

1. *В местах сопряжения балок нижнюю и среднюю арматуру балок разводить по месту, заводя меньшие по диаметру стержни над стержнями, большими по диаметру. Верхнюю арматуру – меньшие диаметры под большие. При необходимости гнуть по месту;*
2. *Поз. Z-2 и Z-3 устанавливать в теле балки в кол-ве, равном кол-ву рядов верхней рабочей арматуры балки (для балок Б3 по буквенным осям – 4 шт, для балок Б3 по цифровым осям – 3 шт);*
3. *В теле балки поз. Z-1 устанавливать по бокам балки;*
4. *На узлах 28-30 усиления балок и плиты перекрытия условно не показаны;*
5. *Узел 29 отражает схему установки Z-образных элементах в месте перепада плиты перекрытия на отм. +13.090, +13.380. Армирование балок выполнять согласно схемам нижнего, бокового, верхнего и поперечного армирования балок (л.104-108).*

						БС66-КЖ1
						Санкт-Петербург, Большой Сампсониевский пр., 66, лит. И
Изм.	Кол.уч.	Лист	№ док.	Подп.	Дата	
Разраб.						Бизнес-центр "Густавъ Лесснеръ"
Пров.						Стадия: Р; Лист: 111; Листов:
Н. контр.						Узлы 28-33
ГИП						ИП Богославцев Д.В.

Согласовано

Взам. инв. №

Подп. и дата

Инв. № подл.

ФОРМАТ А3

Спецификация элементов армирования ребер плиты перекрытия на отм. +4.780

Поз.	Обозначение	Наименование	Кол.	Масса, кг	
				шт.	общ.
1	ГОСТ Р 52544-2006	Ф16 А500С l=4280мм	82	7,4	609,2
2	ГОСТ Р 52544-2006	Ф22 А500С l=7160мм	4	23,5	94,0
3	ГОСТ Р 52544-2006	Ф22 А500С l=5850мм	4	19,2	76,8
4	ГОСТ Р 52544-2006	Ф16 А500С l=5850мм	4	10,2	40,6
5	ГОСТ Р 52544-2006	Ф16 А500С l=8250мм	6	14,3	85,9
6	ГОСТ Р 52544-2006	Ф16 А500С l=5380мм	4	9,3	37,4
8	ГОСТ Р 52544-2006	Ф16 А500С l=2910мм	2	5,1	10,1
9	ГОСТ Р 52544-2006	Ф16 А500С l=8015мм	2	13,9	27,8
10	ГОСТ Р 52544-2006	Ф25 А500С l=5400мм	2	22,9	45,8
11	ГОСТ Р 52544-2006	Ф16 А500С l=7160мм	4	12,4	49,7
12	ГОСТ Р 52544-2006	Ф12 А500С l=11700мм	169	11,4	1931,4
13	ГОСТ Р 52544-2006	Ф16 А500С l=6760мм	6	11,7	70,4
14	ГОСТ Р 52544-2006	Ф16 А500С l=3350мм	2	5,8	11,6
15	ГОСТ Р 52544-2006	Ф16 А500С l=3900мм	15	6,8	101,5
16	ГОСТ Р 52544-2006	Ф16 А500С l=11700мм	454,6	20,3	9232,4
17	ГОСТ Р 52544-2006	Ф16 А500С l=2450мм	30	4,3	127,6
19	ГОСТ Р 52544-2006	Ф16 А500С l=1640мм	48	2,8	136,6
21	ГОСТ Р 52544-2006	Ф25 А500С l=3900мм	12	16,5	198,4
22	ГОСТ Р 52544-2006	Ф22 А500С l=11700мм	27,5	38,4	1056,1
23	ГОСТ Р 52544-2006	Ф16 А500С l=2640мм	33	4,6	151,2
24	ГОСТ Р 52544-2006	Ф22 А500С l=3900мм	32	12,8	409,6
26	ГОСТ Р 52544-2006	Ф28 А500С l=4680мм	6	24,9	149,3
27	ГОСТ Р 52544-2006	Ф18 А500С l=3440мм	44	7,6	332,7
28	ГОСТ Р 52544-2006	Ф28 А500С l=11700мм	3,5	62,2	217,7
29	ГОСТ Р 52544-2006	Ф16 А500С l=4040мм	8	7,0	56,1
30	ГОСТ Р 52544-2006	Ф18 А500С l=1720мм	2	3,8	7,6
31	ГОСТ Р 52544-2006	Ф12 А500С l=2200мм	6	2,1	12,9
32	ГОСТ Р 52544-2006	Ф16 А500С l=1780мм	2	3,1	6,2
33	ГОСТ Р 52544-2006	Ф18 А500С l=3900мм	3	8,6	25,7
П-16	ГОСТ Р 52544-2006	Ф12 А500С l=2240мм	43	2,2	94,1
Z-4	ГОСТ Р 52544-2006	Ф16 А500С l=2530мм	4	4,4	17,6
Г-35	ГОСТ Р 52544-2006	Ф16 А500С l=1610мм	76	2,8	212,4
Хом.14	ГОСТ 34028-2016	Ф10 А240 l=1310мм	13592	0,9	12084,6
Хом.15	ГОСТ 34028-2016	Ф10 А240 l=1610мм	88	1,1	96,2
Итого на ребра плиты перекрытия на отм. +4.780, кг:					27817
Итого бетона В30W6F150 на ребра плиты перекрытия на отм. +4.780, м3:					202,18

Спецификация элементов армирования плиты перекрытия на отм. +4.780

Поз.	Обозначение	Наименование	Кол.	Масса, кг	
				шт.	общ.
12	ГОСТ Р 52544-2006	Ф12 А500С l=11700мм	3159	11,4	36102,8
37	ГОСТ Р 52544-2006	Ф10 А500С l=2000мм	498	1,4	676,0
38	ГОСТ Р 52544-2006	Ф10 А500С l=3000мм	171	2,0	348,2
39	ГОСТ Р 52544-2006	Ф10 А500С l=1170мм	77	0,8	61,1
40	ГОСТ Р 52544-2006	Ф16 А500С l=4800мм	24	8,3	200,0
41	ГОСТ Р 52544-2006	Ф16 А500С l=5700мм	12	9,9	118,7
Сол-130	ГОСТ Р 52544-2006	Ф8 А500С l=140мм	18645	0,1	1134,2
Z-5	ГОСТ Р 52544-2006	Ф12 А500С l=2500мм	64	2,4	156,3
Г-34	ГОСТ Р 52544-2006	Ф12 А500С l=1130мм	50	1,1	55,2
Лг-130	ГОСТ 34028-2016	Ф8 А240 l=890мм	6717	0,4	2597,5
Итого на плиту перекрытия на отм. +4.780, кг:					41450
Итого бетона В30F150W6 на плиту перекрытия на отм. +4.780 , м3:					331,10

Спецификация элементов армирования плиты перекрытия на отм. +13.090, +13.380

Поз.	Обозначение	Наименование	Кол.	Масса, кг	
				шт.	общ.
12	ГОСТ Р 52544-2006	Ф12 А500С l=11700мм	3142	11,4	35908,5
37	ГОСТ Р 52544-2006	Ф10 А500С l=2000мм	271	1,4	367,9
38	ГОСТ Р 52544-2006	Ф10 А500С l=3000мм	145	2,0	295,2
39	ГОСТ Р 52544-2006	Ф10 А500С l=1170мм	99	0,8	78,6
40	ГОСТ Р 52544-2006	Ф16 А500С l=4800мм	24	8,3	200,0
41	ГОСТ Р 52544-2006	Ф16 А500С l=5700мм	12	9,9	118,7
49	ГОСТ Р 52544-2006	Ф10 А500С l=2500мм	11	1,7	18,7
292	ГОСТ Р 52544-2006	Ф10 А500С l=4000мм	136	2,7	369,2
Сол-130	ГОСТ Р 52544-2006	Ф8 А500С l=140мм	18645	0,1	1134,2
Z-1	ГОСТ Р 52544-2006	Ф12 А500С l=2310мм	734	2,3	1656,2
Z-5	ГОСТ Р 52544-2006	Ф12 А500С l=2500мм	64	2,4	156,3
Г-34	ГОСТ Р 52544-2006	Ф12 А500С l=1130мм	74	1,1	81,7
П-21	ГОСТ Р 52544-2006	Ф10 А500С l=900мм	212	0,6	129,5
Хом.22	ГОСТ 34028-2016	Ф8 А240 l=820мм	212	0,4	75,5
Лг-130	ГОСТ 34028-2016	Ф8 А240 l=890мм	6717	0,4	2597,5
Итого на плиту перекрытия на отм.+13.090, +13.380 , кг:					43188
Итого бетона В30F150W6 на плиту перекрытия на отм.+13.090, +13.380, м3:					363,00

Спецификация элементов армирования ребер плиты перекрытия на отм. +9.080

Поз.	Обозначение	Наименование	Кол.	Масса, кг	
				шт.	общ.
1	ГОСТ Р 52544-2006	Ф16 А500С l=4280мм	68	7,4	505,2
2	ГОСТ Р 52544-2006	Ф22 А500С l=7160мм	4	23,5	94,0
3	ГОСТ Р 52544-2006	Ф22 А500С l=5850мм	3	19,2	57,6
4	ГОСТ Р 52544-2006	Ф16 А500С l=5850мм	4	10,2	40,6
5	ГОСТ Р 52544-2006	Ф16 А500С l=8250мм	6	14,3	85,9
6	ГОСТ Р 52544-2006	Ф16 А500С l=5380мм	4	9,3	37,4
8	ГОСТ Р 52544-2006	Ф16 А500С l=2910мм	2	5,1	10,1
9	ГОСТ Р 52544-2006	Ф16 А500С l=8015мм	2	13,9	27,8
10	ГОСТ Р 52544-2006	Ф25 А500С l=5400мм	2	22,9	45,8
12	ГОСТ Р 52544-2006	Ф12 А500С l=11700мм	169	11,4	1931,4
13	ГОСТ Р 52544-2006	Ф16 А500С l=6760мм	2	11,7	23,5
14	ГОСТ Р 52544-2006	Ф16 А500С l=3350мм	2	5,8	11,6
15	ГОСТ Р 52544-2006	Ф16 А500С l=3900мм	26	6,8	176,0
16	ГОСТ Р 52544-2006	Ф16 А500С l=11700мм	455,1	20,3	9242,6
17	ГОСТ Р 52544-2006	Ф16 А500С l=2450мм	12	4,3	51,0
19	ГОСТ Р 52544-2006	Ф16 А500С l=1640мм	50	2,8	142,3
20	ГОСТ Р 52544-2006	Ф20 А500С l=11700мм	3	31,7	95,2
22	ГОСТ Р 52544-2006	Ф22 А500С l=11700мм	27,5	38,4	1056,1
23	ГОСТ Р 52544-2006	Ф16 А500С l=2640мм	32	4,6	146,6
24	ГОСТ Р 52544-2006	Ф22 А500С l=3900мм	32	12,8	409,6
25	ГОСТ Р 52544-2006	Ф25 А500С l=11700мм	1	49,6	49,6
26	ГОСТ Р 52544-2006	Ф28 А500С l=4680мм	15	24,9	373,3
27	ГОСТ Р 52544-2006	Ф18 А500С l=3440мм	48	7,6	362,9
42	ГОСТ Р 52544-2006	Ф16 А500С l=4680мм	8	8,1	65,0
43	ГОСТ Р 52544-2006	Ф20 А500С l=6220мм	4	16,9	67,5
44	ГОСТ Р 52544-2006	Ф16 А500С l=6250мм	2	10,8	21,7
45	ГОСТ Р 52544-2006	Ф16 А500С l=1720мм	4	3,0	11,9
46	ГОСТ Р 52544-2006	Ф18 А500С l=4120мм	6	9,1	54,3
Г-35	ГОСТ Р 52544-2006	Ф16 А500С l=1610мм	76	2,8	212,4
Хом.14	ГОСТ 34028-2016	Ф10 А240 l=1310мм	13047	0,9	11600,0
Хом.16	ГОСТ 34028-2016	Ф10 А240 l=2080мм	633	1,4	893,6
Итого на ребра плиты перекрытия на отм. +9.080, кг:					27903
Итого бетона В30W6F150 на ребра плиты перекрытия на отм. +9.080, м3:					212,96

Спецификация элементов армирования плиты перекрытия на отм. +9.080

Поз.	Обозначение	Наименование	Кол.	Масса, кг	
				шт.	общ.
12	ГОСТ Р 52544-2006	Ф12 А500С l=11700мм	3149	11,4	35988,5
37	ГОСТ Р 52544-2006	Ф10 А500С l=2000мм	393	1,4	533,5
38	ГОСТ Р 52544-2006	Ф10 А500С l=3000мм	36	2,0	73,3
39	ГОСТ Р 52544-2006	Ф10 А500С l=1170мм	169	0,8	134,2
40	ГОСТ Р 52544-2006	Ф16 А500С l=4800мм	24	8,3	200,0
41	ГОСТ Р 52544-2006	Ф16 А500С l=5700мм	12	9,9	118,7
49	ГОСТ Р 52544-2006	Ф10 А500С l=2500мм	58	1,7	98,4
291	ГОСТ Р 52544-2006	Ф10 А500С l=1300мм	22	0,9	19,4
Сол-130	ГОСТ Р 52544-2006	Ф8 А500С l=140мм	18600	0,1	1131,4
Z-5	ГОСТ Р 52544-2006	Ф12 А500С l=2500мм	64	2,4	156,3
Лг-130	ГОСТ 34028-2016	Ф8 А240 l=890мм	6700	0,4	2590,9
Итого на плиту перекрытия на отм. +9.080, кг:					41045
Итого бетона В30F150W6 на плиту перекрытия на отм. +9.080 , м3:					330,22

Спецификация элементов армирования ребер плиты перекрытия на отм. +13.090, +13.380

Поз.	Обозначение	Наименование	Кол.	Масса, кг	
				шт.	общ.
4	ГОСТ Р 52544-2006	Ф16 А500С l=5850мм	2	10,2	20,3
5	ГОСТ Р 52544-2006	Ф16 А500С l=8250мм	6	14,3	85,9
6	ГОСТ Р 52544-2006	Ф16 А500С l=5380мм	4	9,3	37,4
8	ГОСТ Р 52544-2006	Ф16 А500С l=2910мм	2	5,1	10,1
9	ГОСТ Р 52544-2006	Ф16 А500С l=8015мм	2	13,9	27,8
10	ГОСТ Р 52544-2006	Ф25 А500С l=5400мм	2	22,9	45,8
12	ГОСТ Р 52544-2006	Ф12 А500С l=11700мм	169	11,4	1931,4
16	ГОСТ Р 52544-2006	Ф16 А500С l=11700мм	455,1	20,3	9242,6
250	ГОСТ Р 52544-2006	Ф16 А500С l=4280мм	60	7,4	445,8
251	ГОСТ Р 52544-2006	Ф16 А500С l=5580мм	2	9,7	19,4
252	ГОСТ Р 52544-2006	Ф16 А500С l=5080мм	22	8,8	194,0
253	ГОСТ Р 52544-2006	Ф18 А500С l=5260мм	4	11,6	46,2
254	ГОСТ Р 52544-2006	Ф18 А500С l=5610мм	4	12,3	49,3
255	ГОСТ Р 52544-2006	Ф18 А500С l=5850мм	4	12,9	51,4
256	ГОСТ Р 52544-2006	Ф25 А500С l=6000мм	4	25,4	101,7
257	ГОСТ Р 52544-2006	Ф22 А500С l=5320мм	4	17,5	69,8
258	ГОСТ Р 52544-2006	Ф20 А500С l=8000мм	4	21,7	86,8
259	ГОСТ Р 52544-2006	Ф16 А500С l=4680мм	6	8,1	48,7
260	ГОСТ Р 52544-2006	Ф16 А500С l=5850мм	4	10,2	40,6
261	ГОСТ Р 52544-2006	Ф16 А500С l=7160мм	2	12,4	24,9
262	ГОСТ Р 52544-2006	Ф16 А500С l=2950мм	2	5,1	10,2
263	ГОСТ Р 52544-2006	Ф16 А500С l=2340мм	2	4,1	8,1
20	ГОСТ Р 52544-2006	Ф20 А500С l=11700мм	3	31,7	95,2
22	ГОСТ Р 52544-2006	Ф22 А500С l=11700мм	27,5	38,4	1056,1
264	ГОСТ Р 52544-2006	Ф16 А500С l=3350мм	2	5,8	11,6
265	ГОСТ Р 52544-2006	Ф16 А500С l=2460мм	14	4,3	59,8
266	ГОСТ Р 52544-2006	Ф16 А500С l=1640мм	45	2,8	128,1
267	ГОСТ Р 52544-2006	Ф22 А500С l=3260мм	4	10,7	42,8
268	ГОСТ Р 52544-2006	Ф25 А500С l=4140мм	16	17,5	280,7
269	ГОСТ Р 52544-2006	Ф22 А500С l=3900мм	16	12,8	204,8
270	ГОСТ Р 52544-2006	Ф18 А500С l=3440мм	44	7,6	332,7
271	ГОСТ Р 52544-2006	Ф20 А500С l=3760мм	4	10,2	40,8
272	ГОСТ Р 52544-2006	Ф16 А500С l=2925мм	11	5,1	55,8
273	ГОСТ Р 52544-2006	Ф16 А500С l=3080мм	4	5,3	21,4
274	ГОСТ Р 52544-2006	Ф28 А500С l=4680мм	3	24,9	74,7
275	ГОСТ Р 52544-2006	Ф16 А500С l=2640мм	19	4,6	87,1
276	ГОСТ Р 52544-2006	Ф16 А500С l=6700мм	3	11,6	34,9
277	ГОСТ Р 52544-2006	Ф28 А500С l=4900мм	15	26,1	390,8
278	ГОСТ Р 52544-2006	Ф16 А500С l=7700мм	6	13,4	80,2
279	ГОСТ Р 52544-2006	Ф20 А500С l=3900мм	6	10,6	63,5
280	ГОСТ Р 52544-2006	Ф22 А500С l=4900мм	9	16,1	144,8
281	ГОСТ Р 52544-2006	Ф28 А500С l=6360мм	12	33,8	405,8
282	ГОСТ Р 52544-2006	Ф16 А500С l=4780мм	3	8,3	24,9
283	ГОСТ Р 52544-2006	Ф25 А500С l=4900мм	3	20,8	62,3
284	ГОСТ Р 52544-2006	Ф16 А500С l=4040мм	2	7,0	14,0
15	ГОСТ Р 52544-2006	Ф16 А500С l=3900мм	18	6,8	121,9
П-18	ГОСТ Р 52544-2006	Ф12 А500С l=2800мм	203	2,7	555,2
П-19	ГОСТ Р 52544-2006	Ф20 А500С l=4650мм	4	12,6	50,5
П-20	ГОСТ Р 52544-2006	Ф14 А500С l=3350мм	4	4,5	17,8
Г-35	ГОСТ Р 52544-2006	Ф16 А500С l=1610мм	76	2,8	212,4
Z-1	ГОСТ Р 52544-2006	Ф12 А500С l=2310мм	36	2,3	81,2
Z-2	ГОСТ Р 52544-2006	Ф12 А500С l=2610мм	58	2,5	147,9
Z-3	ГОСТ Р 52544-2006	Ф16 А500С l=2590мм	65	4,5	292,2
Хом.17	ГОСТ 34028-2016	Ф10 А240 l=1890мм	582	1,3	746,6
Хом.18	ГОСТ 34028-2016	Ф10 А240 l=1830мм	600	1,2	745,2
Хом.14	ГОСТ 34028-2016	Ф10 А240 l=1310мм	13080	0,9	11629,4
Итого на ребра плиты перекрытия на отм. +13.380, +13.090, кг:					30911
Итого бетона В30W6F150 на ребра плиты пер. на отм. +13.380,+13.090 м3:					262,46

Согласовано

Взам. инв. №

Подп. и дата

Инв. № подл.

Изм.	Кол.уч.	Лист	№ док.	Подп.	Дата
Разраб.					
Пров.					
Н. контр.					
ГИП					

БС66-КЖ1

Санкт-Петербург, Большой Сампсониевский пр., 66, лит. И

Бизнес-центр "Густавъ Лесснеръ"

Стадия	Лист	Листов
Р	112	

Спецификации к армированию ребер плит перекрытия и плит перекрытий на отм.+4.780, +9.080, +13.380

ИП Богославцев Д.В.

ФОРМАТ А3

Ведомость гнутых элементов лестниц

Поз.		Поз.	
Г-10	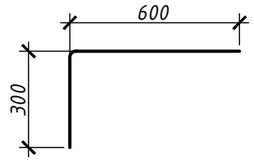	Г-13	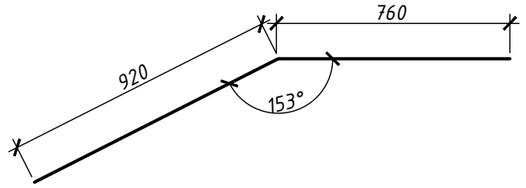
Г-11	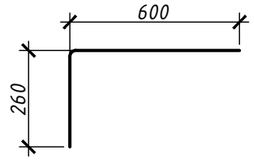	Г-14	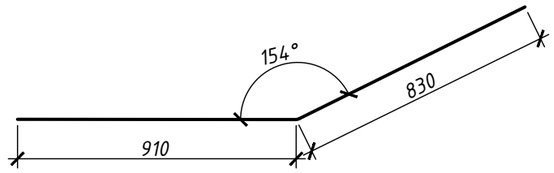
Г-12	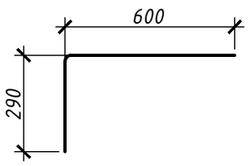	Г-15	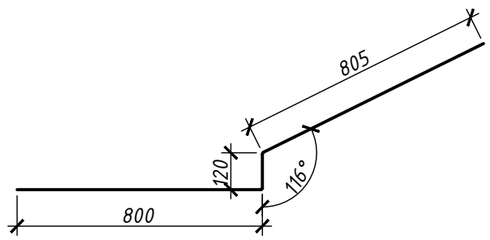
Г-50	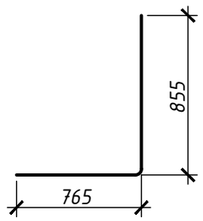	Г-30	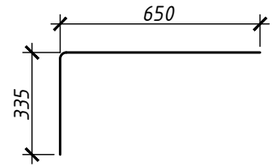
Г-51	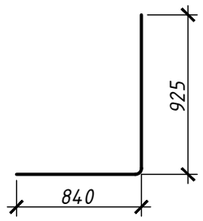	Г-31	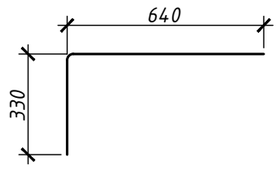

Спецификация арматуры на конструкции лестницы в осях 6-7/В-Г

Поз.	Обозначение	Наименование	Кол.	Масса, кг	
				шт.	общ.
91	ГОСТ Р 52544-2006	ф12 А500С l=3100мм	14	3,0	42,4
92	ГОСТ Р 52544-2006	ф12 А500С l=5920мм	8	5,8	46,3
93	ГОСТ Р 52544-2006	ф12 А500С l=5715мм	8	5,6	44,7
94	ГОСТ Р 52544-2006	ф12 А500С l=3350мм	145	3,3	474,5
95	ГОСТ Р 52544-2006	ф12 А500С l=1560мм	255	1,5	388,6
96	ГОСТ Р 52544-2006	ф12 А500С l=1860мм	32	1,8	58,1
97	ГОСТ Р 52544-2006	ф12 А500С l=2140мм	64	2,1	133,8
98	ГОСТ Р 52544-2006	ф12 А500С l=5690мм	32	5,6	177,9
98.1	ГОСТ Р 52544-2006	ф12 А500С l=5690мм	32	5,6	177,9
99	ГОСТ Р 52544-2006	ф12 А500С l=5335мм	28	5,2	145,9
99.1	ГОСТ Р 52544-2006	ф12 А500С l=1845мм	64	1,8	115,3
198	ГОСТ Р 52544-2006	ф12 А500С l=5670мм	16	5,5	88,6
199	ГОСТ Р 52544-2006	ф12 А500С l=2340мм	32	2,3	73,1
Г-10	ГОСТ Р 52544-2006	ф12 А500С l=890мм	352	0,9	306,0
Г-11	ГОСТ Р 52544-2006	ф12 А500С l=850мм	8	0,8	6,6
Г-12	ГОСТ Р 52544-2006	ф12 А500С l=880мм	8	0,9	6,9
Г-13	ГОСТ Р 52544-2006	ф12 А500С l=1745мм	144	1,7	245,5
Г-14	ГОСТ Р 52544-2006	ф12 А500С l=1740мм	72	1,7	122,4
Г-15	ГОСТ Р 52544-2006	ф12 А500С l=1730мм	24	1,7	40,6
Г-30	ГОСТ Р 52544-2006	ф12 А500С l=980мм	304	1,0	291,0
Г-31	ГОСТ Р 52544-2006	ф12 А500С l=960мм	48	0,9	45,0
Г-50	ГОСТ Р 52544-2006	ф12 А500С l=1610мм	102	1,6	160,4
Г-51	ГОСТ Р 52544-2006	ф12 А500С l=1755мм	102	1,7	174,9
Сол-8	ГОСТ Р 52544-2006	ф8 А500С l=140мм	660	0,1	40,1
Сол-9	ГОСТ 34028-2016	ф8 А500С l=220мм	60	0,1	5,7
			Итого арматуры		3412
			Итого бетона В30F150W6, м3		18,2

Согласовано

Взам. инв. №

Подп. и дата

Инв. № подл.

Изм.	Кол.уч.	Лист	№ док.	Подп.	Дата	БС66-КЖ1			
						Санкт-Петербург, Большой Сампсониевский пр., 66, лит. И			
Разраб.						Бизнес-центр "Густавъ Лесснеръ"	Стадия	Лист	Листов
Пров.							Р	113	
Н. контр.						Ведомость гнутых элементов и спецификация лестницы в/ о 6-7/ В-Г	ИП Богославцев Д.В.		
ГИП									

ФОРМАТ А3

Фрагмент Разреза 2-2. Опалубка лестницы в осях 6-7/ Г -Е

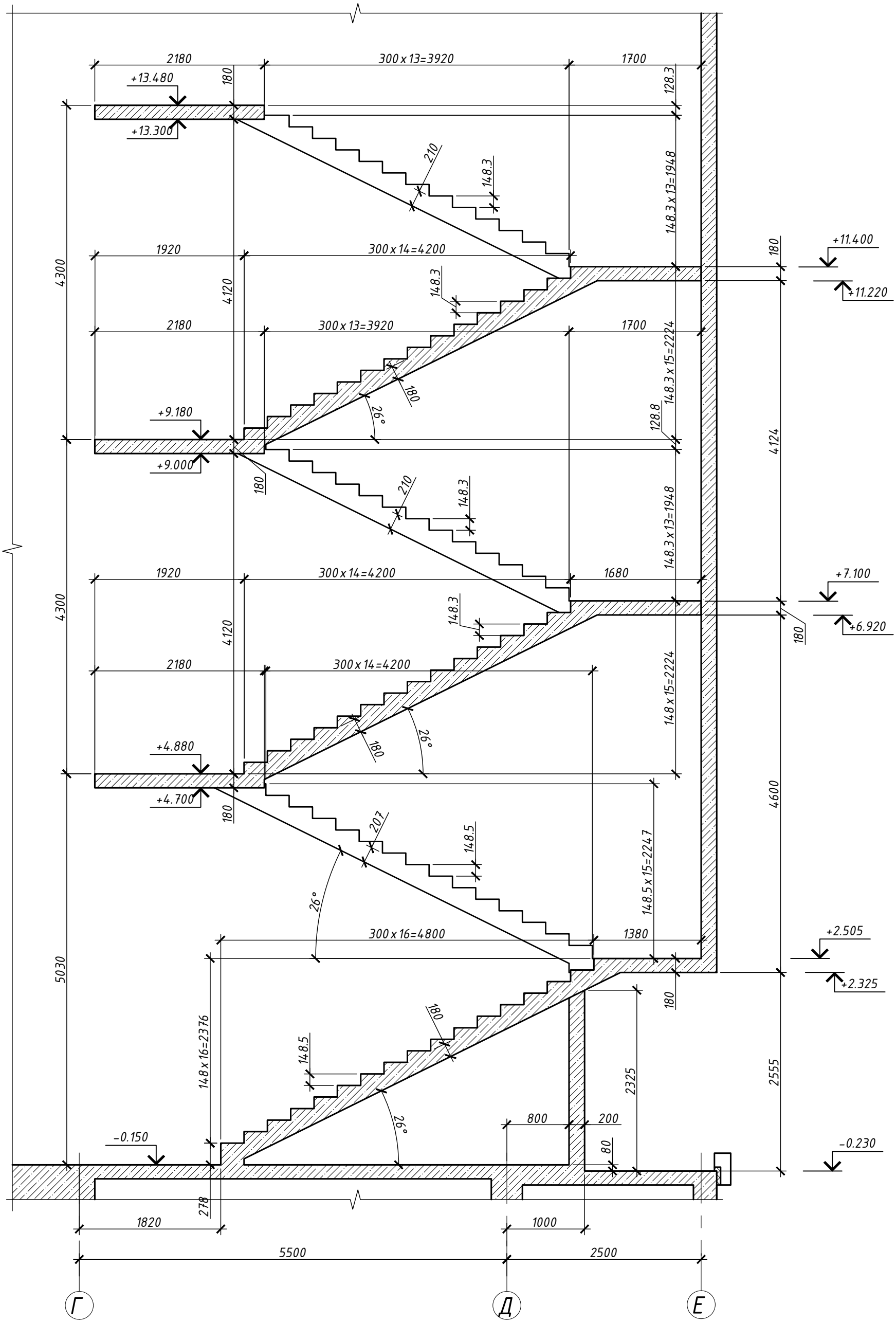

Согласовано

Взам. инв. №

Подп. и дата

Инв. № подл.

						БС66-КЖ1
						Санкт-Петербург, Большой Сампсониевский пр., 66, лит. И
Изм.	Кол.уч.	Лист	№ док.	Подп.	Дата	
Разраб.						Бизнес-центр "Густавъ Лесснеръ"
Пров.						Стадия: Р; Лист: 114; Листов:
Н. контр.						Фрагмент Разреза 2-2. Опалубка лестницы в осях 6-7/ Г -Е
ГИП						ИП Богославцев Д.В.

ФОРМАТ А3

Армирование марша с отм. -0,150
до отм. +2,505 с высотой ступеней 148.5 мм

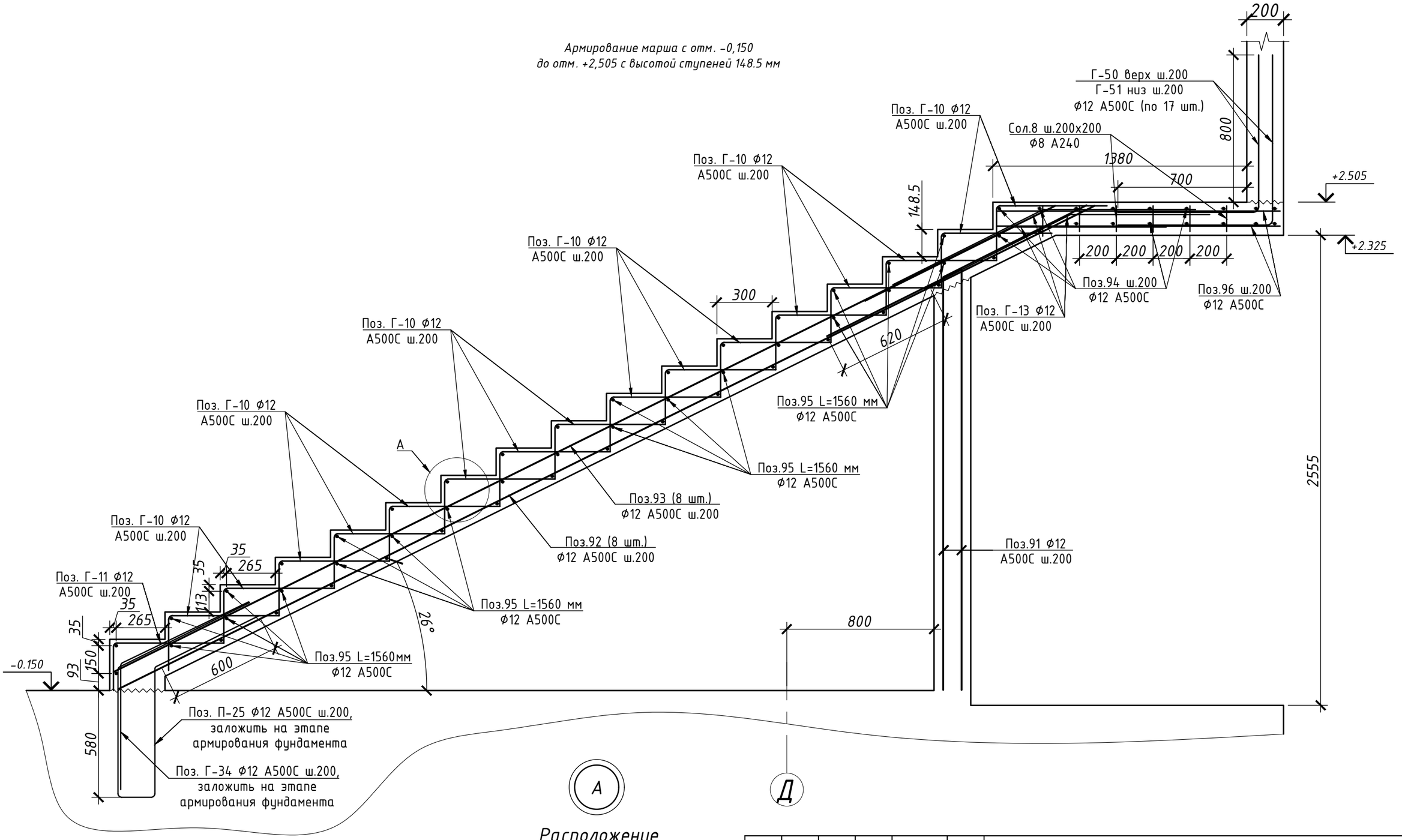

Г-3

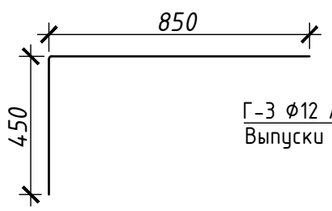

Расположение выпусков из стен

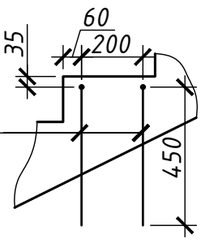

Согласовано

Взам. инв. №

Подп. и дата

Инв. № подл.

Изм.	Кол.уч.	Лист	№ док.	Подп.	Дата	БС66-КЖ1			
						Санкт-Петербург, Большой Сампсониевский пр., 66, лит. И			
Разраб.						Бизнес-центр "Густавъ Лесснеръ"	Стадия	Лист	Листов
Пров.							Р	115	
Н. контр.						Лестница в осях 6-7/ Г -Е . Армирование марша с отм. -0,150 до отм. +2,505 с высотой ступеней 148.5 мм	ИП Богославцев Д.В.		
ГИП									

ФОРМАТ А3

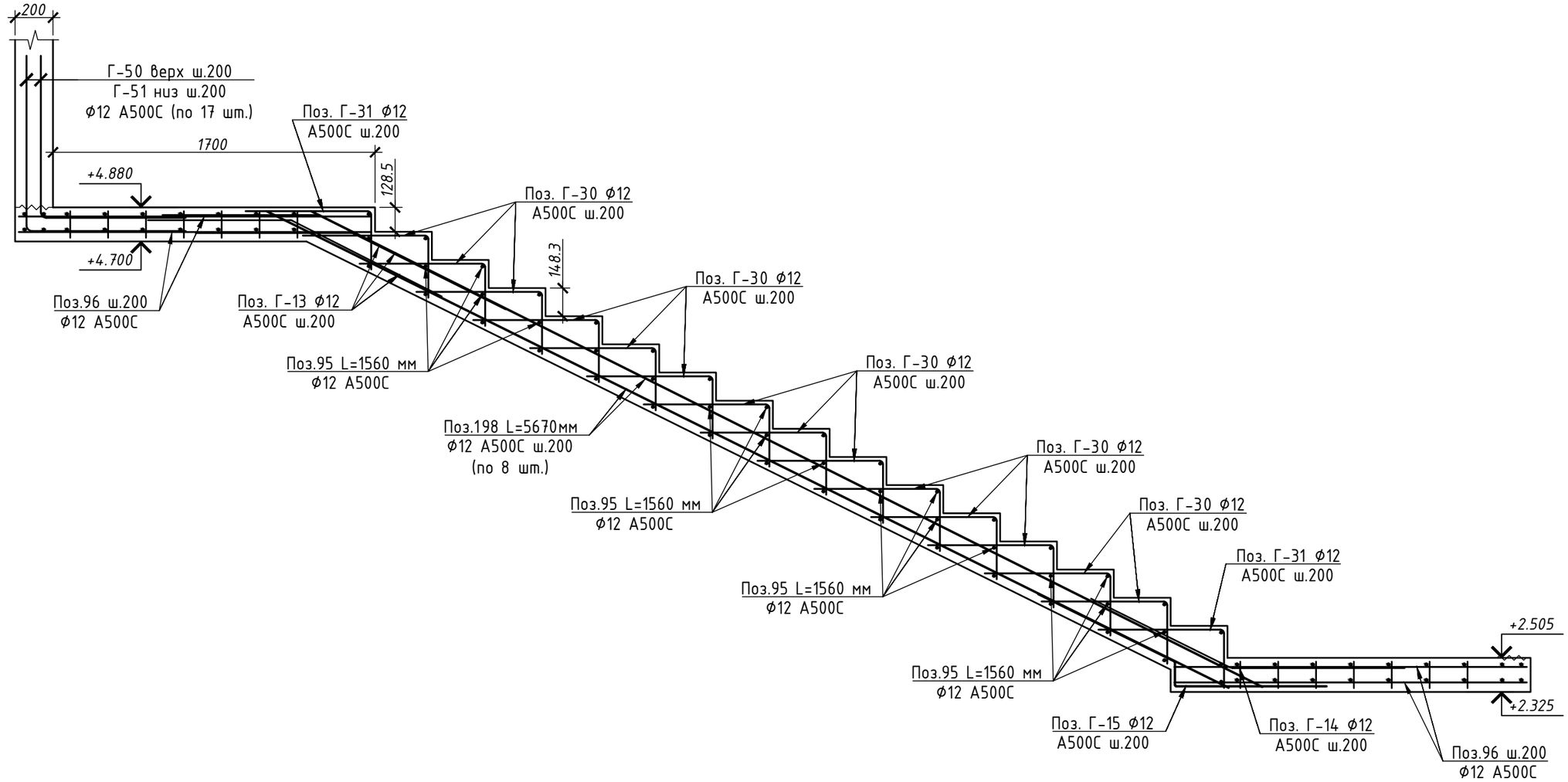

Согласовано

Взам. инв. №

Подп. и дата

Инв. № подл.

						БС66-КЖ1
						Санкт-Петербург, Большой Сампсониевский пр., 66, лит. И
Изм.	Кол.уч.	Лист	№ док.	Подп.	Дата	
Разраб.						Бизнес-центр "Густавъ Лесснеръ"
Пров.						
Н. контр.						Лестница в осях 6-7/ В-Г . Армирование марша с высотой ступени 148.5 мм (1 шт.)
ГИП						

Стадия	Лист	Листов
Р	116	

ИП Богославцев Д.В.

ФОРМАТ А3

Армирование марша с высотой ступени 148.3 мм (2 шт.)

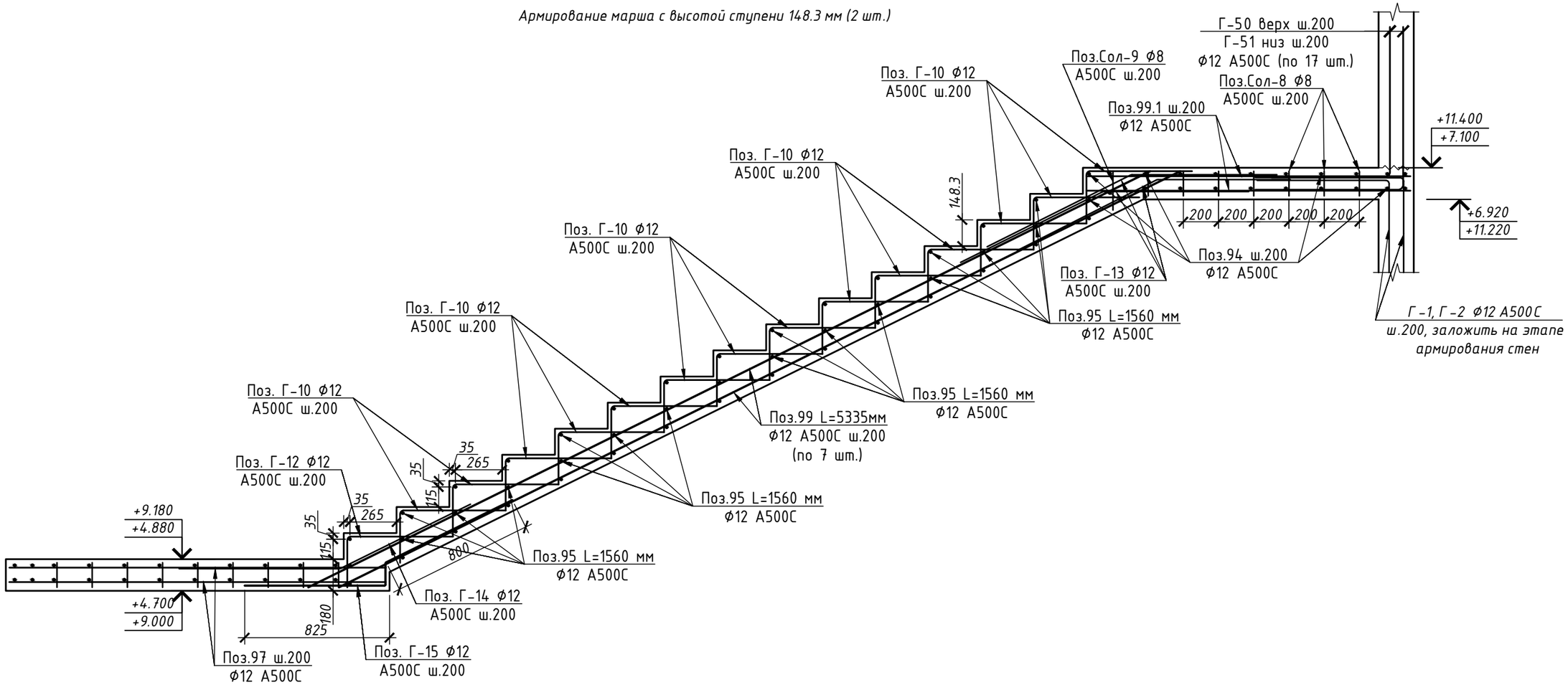

Согласовано

Взам. инв. №

Подп. и дата

Инв. № подл.

						БС66-КЖ1
						Санкт-Петербург, Большой Сампсониевский пр., 66, лит. И
Изм.	Кол.уч.	Лист	№ док.	Подп.	Дата	
Разраб.						Бизнес-центр "Густавъ Лесснеръ"
Пров.						
Н. контр.						Лестница в осях 6-7/ В-Г . Армирование марша с высотой ступени 148.3 мм (2 шт.)
ГИП						ИП Богославцев Д.В.

Стадия	Лист	Листов
Р	117	

ФОРМАТ А3

Армирование марша с высотой ступени 148.3 мм (2 шт.)

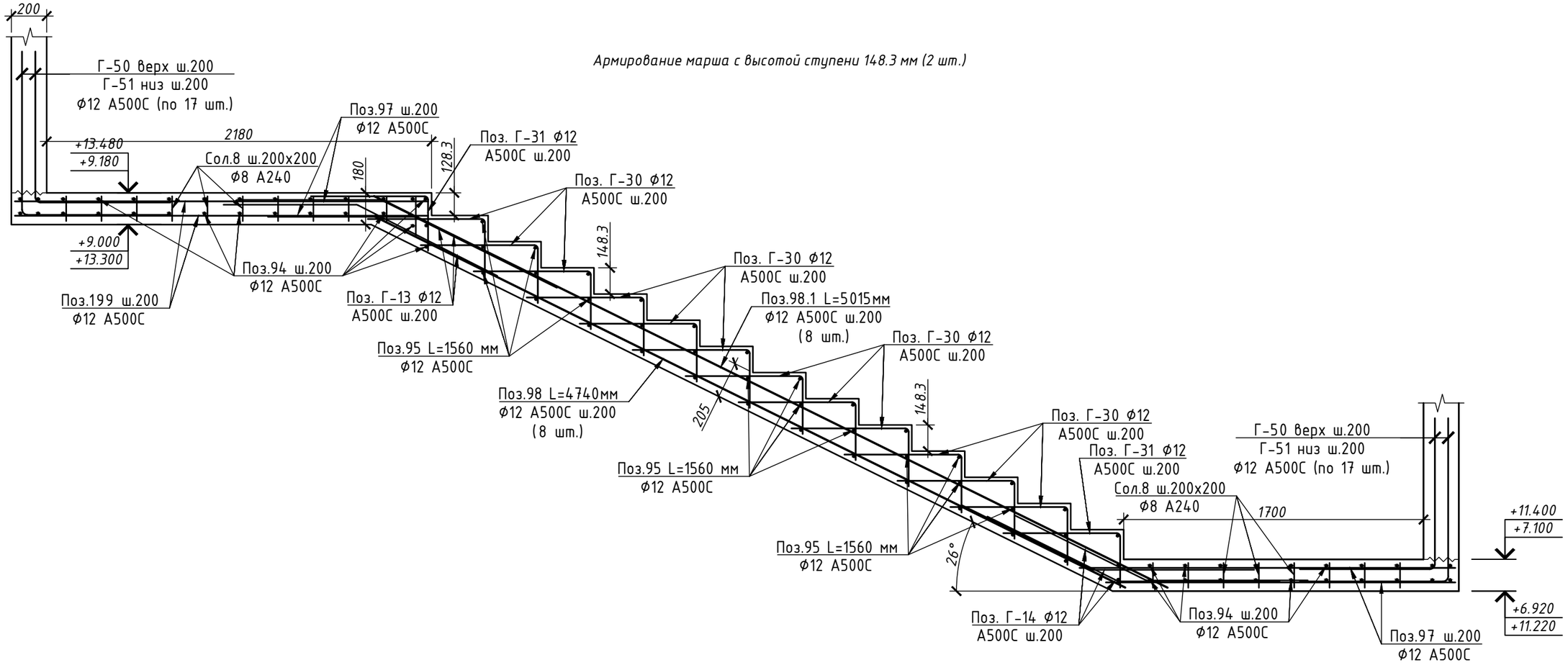

Согласовано

Взам. инв. №

Подп. и дата

Инв. № подл.

						БС66-КЖ1
						Санкт-Петербург, Большой Сампсониевский пр., 66, лит. И
Изм.	Кол.уч.	Лист	№ док.	Подп.	Дата	
Разраб.						Бизнес-центр "Густавъ Лесснеръ"
Пров.						
Н. контр.						Лестница в осях 6-7/ В-Г . Армирование марша с высотой ступени 148.3 мм (1 шт.)
ГИП						

Стадия	Лист	Листов
Р	118	

ИП Богославцев Д.В.

ФОРМАТ А3

Ведомость гнутых элементов лестниц

Поз.		Поз.	
Г-10	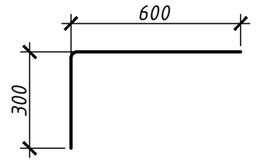	Г-13	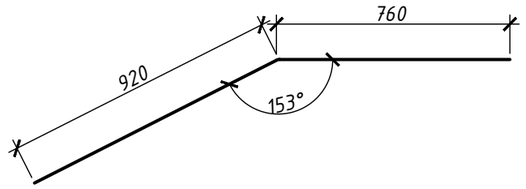
Г-11	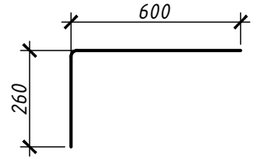	Г-14	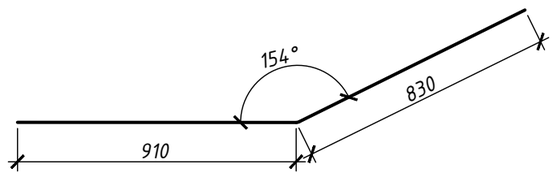
Г-12	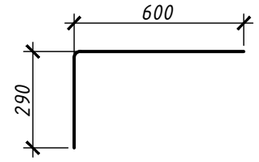	Г-16	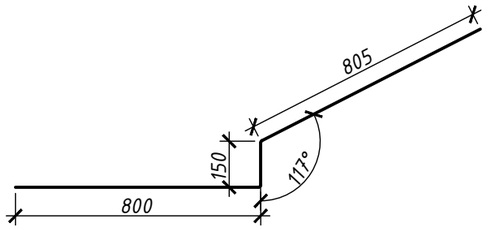
Г-30	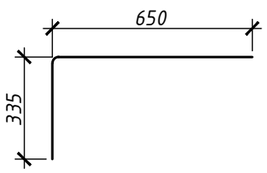	Г-31	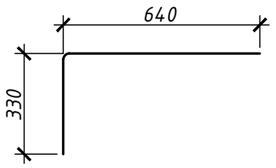
Г-50	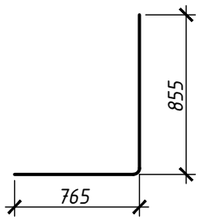	Г-32	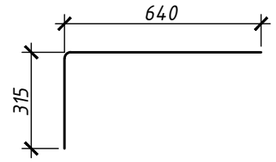
Г-51	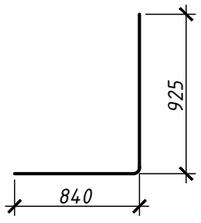		

Спецификация арматуры на конструкции лестницы в осях 1.1/Г-Е

Поз.	Обозначение	Наименование	Кол.	Масса, кг	
				шт.	общ.
12	ГОСТ Р 52544-2006	Ф12 А500С l=11700мм	122	11,4	1394,3
94	ГОСТ Р 52544-2006	Ф12 А500С l=3350мм	205	3,3	670,8
95	ГОСТ Р 52544-2006	Ф12 А500С l=1560мм	267	1,5	406,9
180	ГОСТ Р 52544-2006	Ф12 А500С l=5635мм	8	5,5	44,0
181	ГОСТ Р 52544-2006	Ф12 А500С l=5460мм	8	5,3	42,7
182	ГОСТ Р 52544-2006	Ф12 А500С l=2530мм	96	2,5	237,2
183	ГОСТ Р 52544-2006	Ф12 А500С l=5700мм	16	5,6	89,1
184	ГОСТ Р 52544-2006	Ф12 А500С l=2050мм	24	2,0	48,1
184.1	ГОСТ Р 52544-2006	Ф12 А500С l=2800мм	24	2,7	65,6
185	ГОСТ Р 52544-2006	Ф12 А500С l=5040мм	64	4,9	315,1
Г-10	ГОСТ Р 52544-2006	Ф12 А500С l=870мм	328	0,8	278,7
Г-11	ГОСТ Р 52544-2006	Ф12 А500С l=850мм	16	0,8	13,3
Г-12	ГОСТ Р 52544-2006	Ф12 А500С l=880мм	16	0,9	13,8
Г-13	ГОСТ Р 52544-2006	Ф12 А500С l=1745мм	144	1,7	245,5
Г-14	ГОСТ Р 52544-2006	Ф12 А500С l=1740мм	88	1,7	149,6
Г-16	ГОСТ Р 52544-2006	Ф12 А500С l=1750мм	16	1,7	27,4
Г-30	ГОСТ Р 52544-2006	Ф12 А500С l=980мм	112	1,0	107,2
Г-31	ГОСТ Р 52544-2006	Ф12 А500С l=960мм	208	0,9	195,0
Г-32	ГОСТ Р 52544-2006	Ф12 А500С l=940мм	32	0,9	29,4
Г-50	ГОСТ Р 52544-2006	Ф12 А500С l=1610мм	24	1,6	37,7
Г-51	ГОСТ Р 52544-2006	Ф12 А500С l=1755мм	24	1,7	41,1
Сол-8	ГОСТ Р 52544-2006	Ф8 А500С l=140мм	1080	0,1	65,7
Сол-9	ГОСТ 34028-2016	Ф8 А500С l=220мм	100	0,1	9,6
			Итого арматуры		4528
			Итого бетона В30F150W6, м3		21,9

Согласовано

Взам. инв. №

Подп. и дата

Инв. № подл.

Изм.	Кол.уч.	Лист	№ док.	Подп.	Дата	БС66-КЖ1			
						Санкт-Петербург, Большой Сампсониевский пр., 66, лит. И			
Разраб.						Бизнес-центр "Густавъ Лесснеръ"	Стадия	Лист	Листов
Пров.							Р	119	
Н. контр.						Ведомость гнутых элементов и спецификация лестницы в/ о 1.1 / В-Е	ИП Богославцев Д.В.		
ГИП									

ФОРМАТ А3

Фрагмент Разреза 3-3.
Опалубка лестницы в осях 1.1/ В-Е

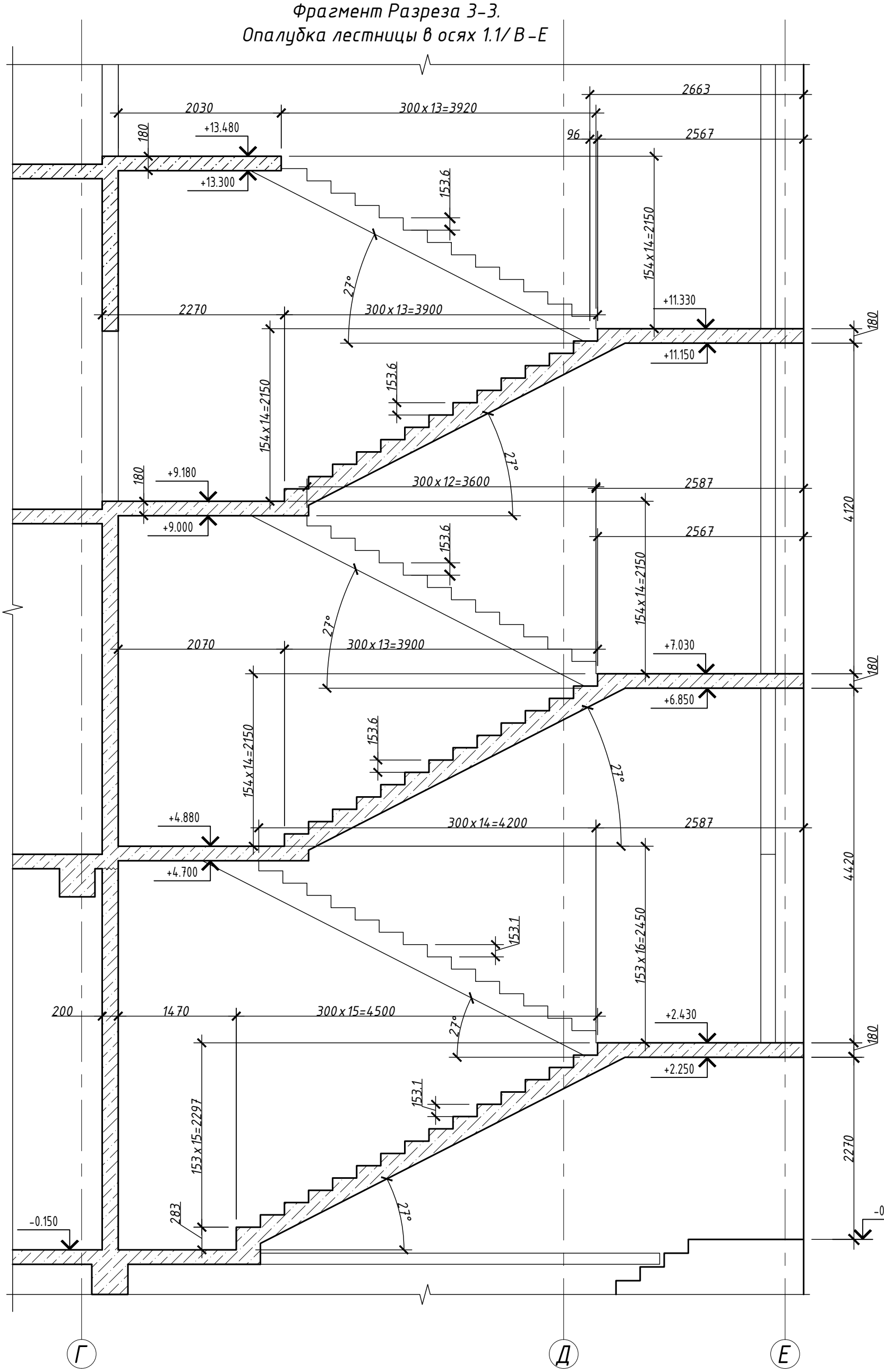

Согласовано

Взам. инв. №

Подп. и дата

Инв. № подл.

Изм.	Кол.уч.	Лист	№ док.	Подп.	Дата
Разраб.					
Пров.					
Н. контр.					
ГИП					

БС66-КЖ1

Санкт-Петербург, Большой Сампсониевский пр., 66, лит. И

Бизнес-центр "Густавъ Лесснеръ"

Стадия	Лист	Листов
Р	120	

Фрагмент Разреза 3-3. Опалубка лестницы в осях 1.1/ В-Е

ИП Богославцев Д.В.

ФОРМАТ А3

Армирование марша от отм. -0.150 до отм. +2.430 с высотой ступени 148.0 мм

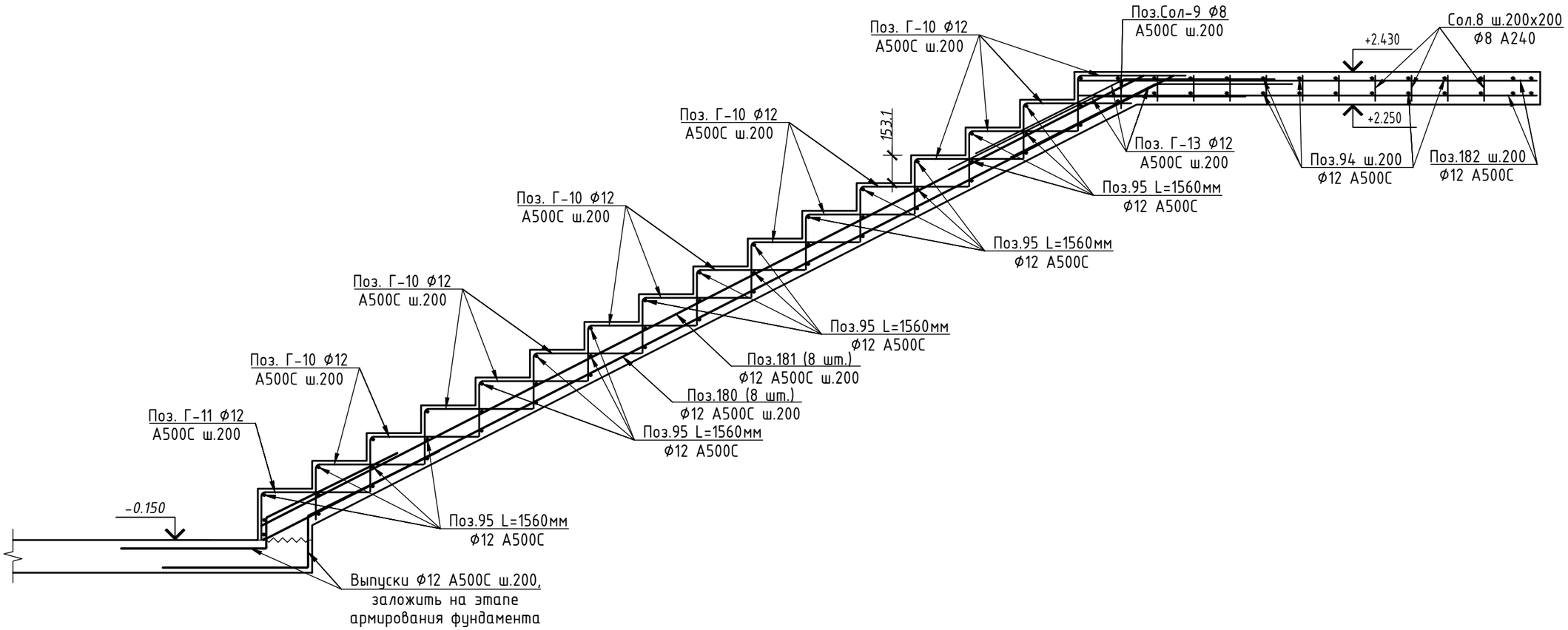

						БС66-КЖ1	
						Санкт-Петербург, Большой Сампсониевский пр., 66, лит. И	
Изм.	Кол.уч.	Лист	№ док.	Подп.	Дата		
Разраб.						Бизнес-центр "Густавъ Лесснеръ"	Стадия: Р; Лист: 121; Листов:
Пров.							
Н. контр.						Лестница в осях 1.1/ Г -Е . Армирование марша от отм. -0.150 до отм. +2.430 с высотой ступени 148.0 мм	ИП Богославцев Д.В.
ГИП							

Согласовано

Взам. инв. №

Подп. и дата

Инв. № подл.

ФОРМАТ А3

Армирование марша от отм. -0.150 до отм. +2.430 с высотой ступени 153.1 мм

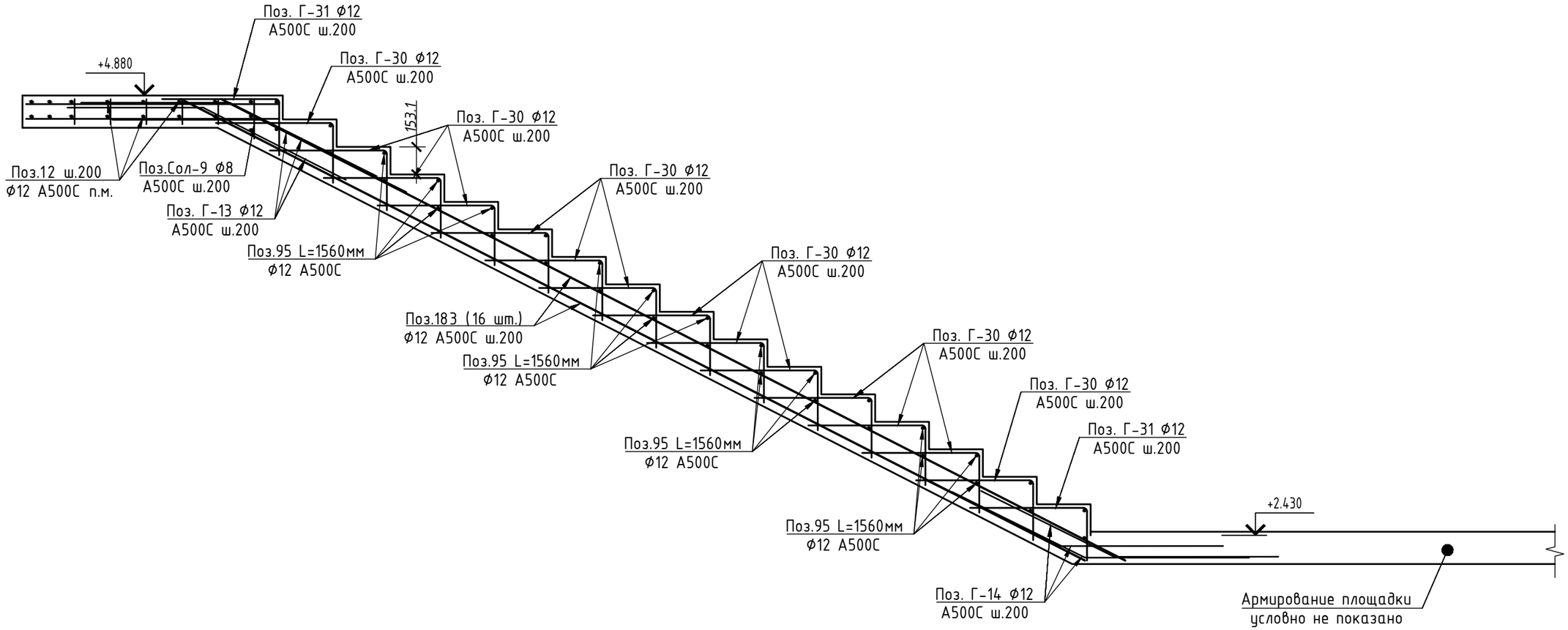

						БС66-КЖ1
						Санкт-Петербург, Большой Сампсониевский пр., 66, лит. И
Изм.	Кол.уч.	Лист	№ док.	Подп.	Дата	
Разраб.						Бизнес-центр "Густавъ Лесснеръ"
Пров.						Стадия: Р; Лист: 122; Листов:
Н. контр.						Лестница в осях 1.1/ Г -Е . Армирование марша от отм. +2.430 до отм. +4.880 с высотой ступени 153.1 мм
ГИП						ИП Богославцев Д.В.

Согласовано

Взам. инв. №

Подп. и дата

Инв. № подл.

ФОРМАТ А3

Армирование марша от отм. +4.880(9.180) до отм. +7.030(+11.330) с высотой ступени 153.6 мм

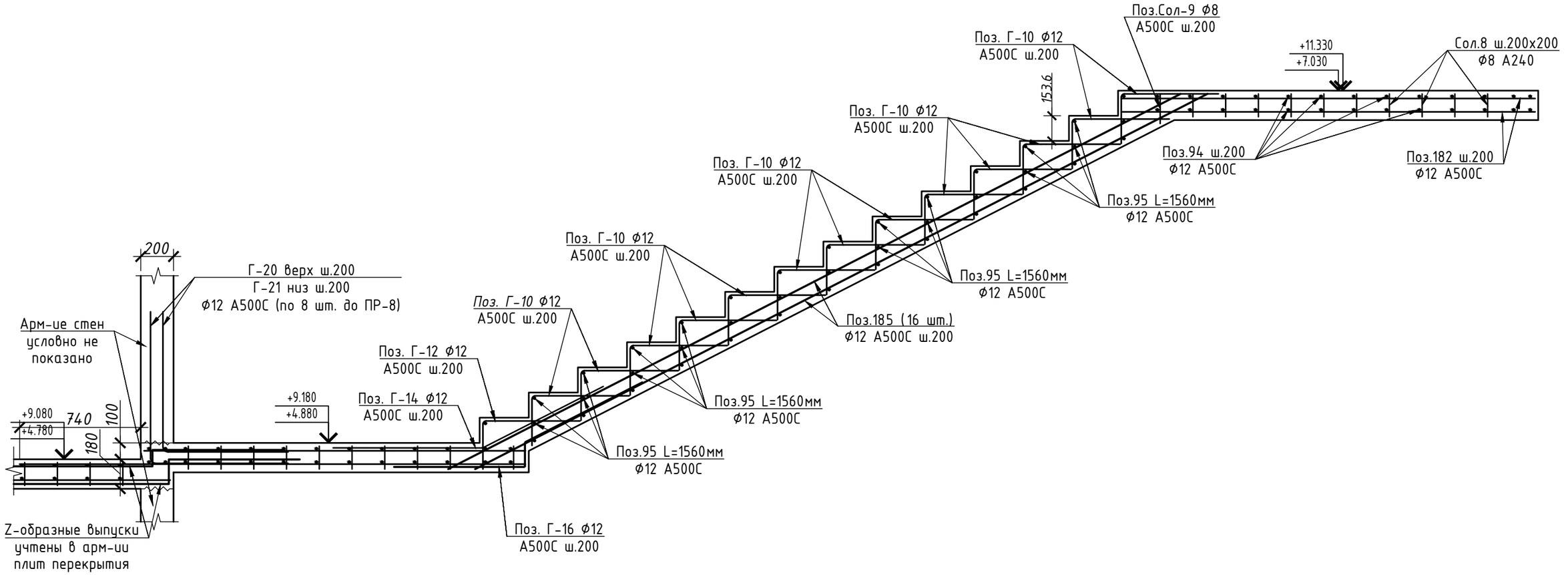

Согласовано

Взам. инв. №

Подп. и дата

Инв. № подл.

						БС66-КЖ1
						Санкт-Петербург, Большой Сампсониевский пр., 66, лит. И
Изм.	Кол.уч.	Лист	№ док.	Подп.	Дата	
Разраб.						Бизнес-центр "Густавъ Лесснеръ"
Пров.						
Н. контр.						Лестница в осях 1.1/ Г -Е . Армирование марша от отм. +4.880(9.180) до отм. +7.030(+11.330) с высотой ступени 153.6 мм
ГИП						ИП Богославцев Д.В.

Стадия	Лист	Листов
Р	123	

ФОРМАТ А3

Армирование марша от отм. +7.030(11.330) до отм. +9.180(+13.480) с высотой ступени 153.6 мм

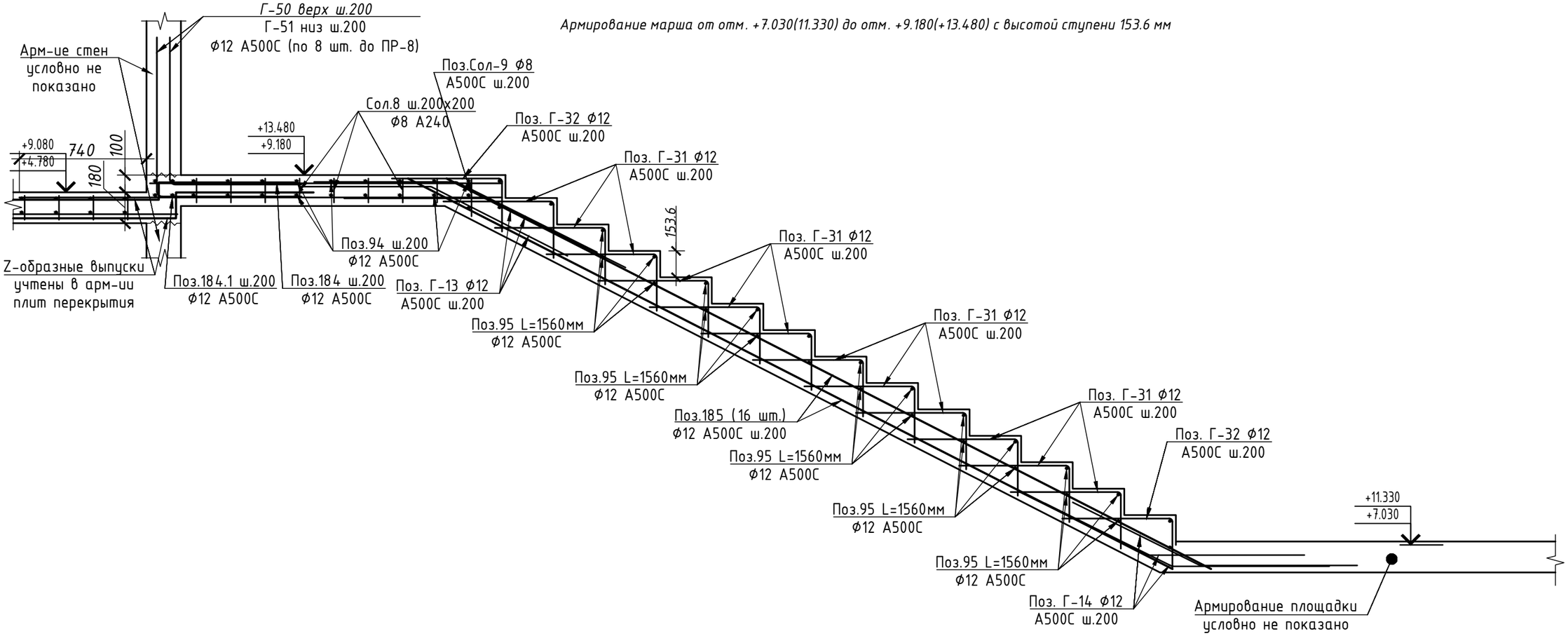

						БС66-КЖ1
						Санкт-Петербург, Большой Сампсониевский пр., 66, лит. И
Изм.	Кол.уч.	Лист	№ док.	Подп.	Дата	
Разраб.						Бизнес-центр "Густавъ Лесснеръ"
Пров.						
Н. контр.						Лестница в осях 1.1/ Г -Е . Армирование марша от отм. +7.030(11.330) до отм. +9.180(+13.480) с высотой ступени 153.6 мм
ГИП						ИП Богославцев Д.В.

Стадия	Лист	Листов
Р	124	

ФОРМАТ А3

Согласовано

Взам. инв. №

Подп. и дата

Инв. № подл.

Ведомость гнутых элементов лестниц

Поз.	
Г-10	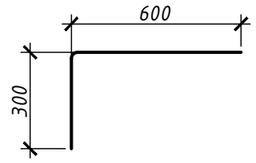
Г-11	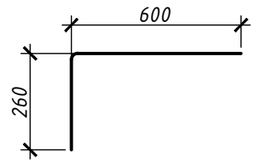
Г-30	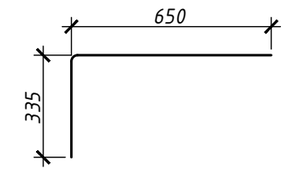
Г-31	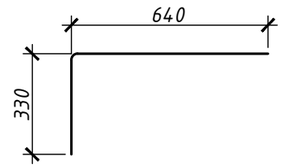
Г-13	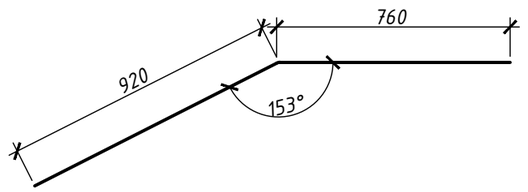
Г-14	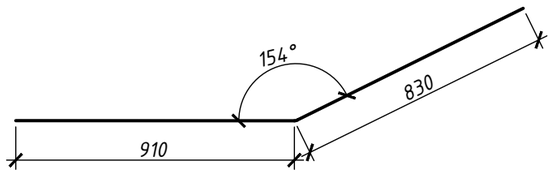
Г-17	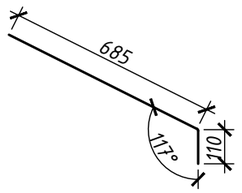
Г-50	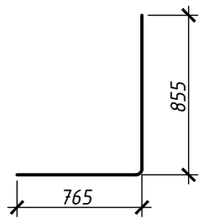
Г-51	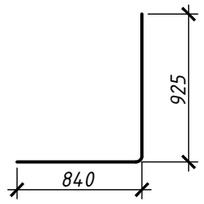

Спецификация арматуры на конструкции лестницы в осях 18-20/В-Г

Поз.	Обозначение	Наименование	Кол.	Масса, кг	
				шт.	общ.
12	ГОСТ Р 52544-2006	ф12 А500С l=11700мм	4	11,4	45,7
95	ГОСТ Р 52544-2006	ф12 А500С l=1560мм	270	1,5	411,4
186	ГОСТ Р 52544-2006	ф12 А500С l=1400мм	8	1,4	10,9
187	ГОСТ Р 52544-2006	ф12 А500С l=1590мм	8	1,6	12,4
188	ГОСТ Р 52544-2006	ф12 А500С l=1990мм	48	1,9	93,3
189	ГОСТ Р 52544-2006	ф12 А500С l=3000мм	72	2,9	211,0
190	ГОСТ Р 52544-2006	ф12 А500С l=2400мм	21	2,3	49,2
191	ГОСТ Р 52544-2006	ф12 А500С l=1740мм	26	1,7	44,2
192	ГОСТ Р 52544-2006	ф12 А500С l=4045мм	48	4,0	189,7
193	ГОСТ Р 52544-2006	ф12 А500С l=2240мм	120	2,2	262,6
194	ГОСТ Р 52544-2006	ф12 А500С l=2350мм	24	2,3	55,1
195	ГОСТ Р 52544-2006	ф12 А500С l=1840мм	168	1,8	301,9
196	ГОСТ Р 52544-2006	ф12 А500С l=1910мм	48	1,9	89,6
197	ГОСТ Р 52544-2006	ф12 А500С l=1670мм	24	1,6	39,2
Г-10	ГОСТ Р 52544-2006	ф12 А500С l=870мм	336	0,8	285,5
Г-11	ГОСТ Р 52544-2006	ф12 А500С l=850мм	8	0,8	6,6
Г-13	ГОСТ Р 52544-2006	ф12 А500С l=1745мм	312	1,7	531,8
Г-14	ГОСТ Р 52544-2006	ф12 А500С l=1740мм	288	1,7	489,5
Г-17	ГОСТ Р 52544-2006	ф12 А500С l=800мм	16	0,8	12,5
Г-30	ГОСТ Р 52544-2006	ф12 А500С l=980мм	240	1,0	229,7
Г-31	ГОСТ Р 52544-2006	ф12 А500С l=960мм	24	0,9	22,5
Г-50	ГОСТ Р 52544-2006	ф12 А500С l=1610мм	102	1,6	160,4
Г-51	ГОСТ Р 52544-2006	ф12 А500С l=1755мм	102	1,7	174,9
Сол-8	ГОСТ Р 52544-2006	ф8 А500С l=140мм	195	0,1	11,9
Сол-9	ГОСТ 34028-2016	ф8 А500С l=220мм	105	0,1	10,0
			Итого арматуры		3752
			Итого бетона В30F150W6, м3		20,6

Согласовано

Взам. инв. №

Подп. и дата

Инв. № подл.

Изм.	Кол.уч.	Лист	№ док.	Подп.	Дата	БС66-КЖ1			
						Санкт-Петербург, Большой Сампсониевский пр., 66, лит. И			
Разраб.						Бизнес-центр "Густавъ Лесснеръ"	Стадия	Лист	Листов
Пров.							Р	125	
Н. контр.						Ведомость гнутых элементов и спецификация лестницы в/ о 18-20 / В-Г	ИП Богославцев Д.В.		
ГИП									

ФОРМАТ А3

Фрагмент Разреза 6-6.
Опалубка лестницы в осях 18-20/ В-Е

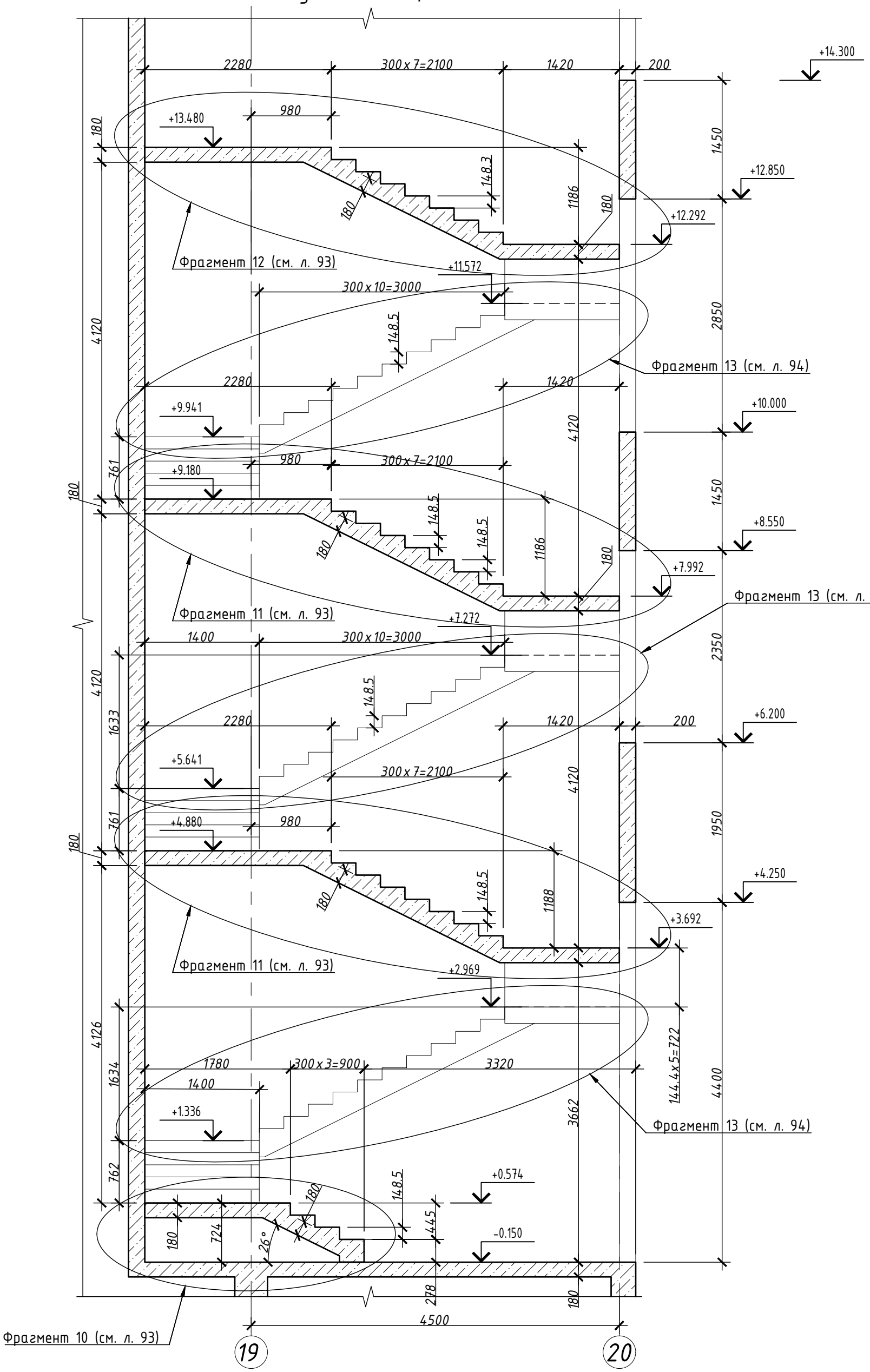

Изм.	Кол.уч.	Лист	№ док.	Подп.	Дата	БС66-КЖ1		
						Санкт-Петербург, Большой Сампсониевский пр., 66, лит. И		
Разраб.						Бизнес-центр "Густавъ Лесснеръ"	Стадия	Лист	Листов
Пров.							Р	126	
Н. контр.						Фрагмент Разреза 6-6. Опалубка лестницы в осях 18-20/ В-Г	ИП Богославцев Д.В.		
ГИП									

Согласовано

Взам. инв. №

Подп. и дата

Инв. № подл.

ФОРМАТ А3

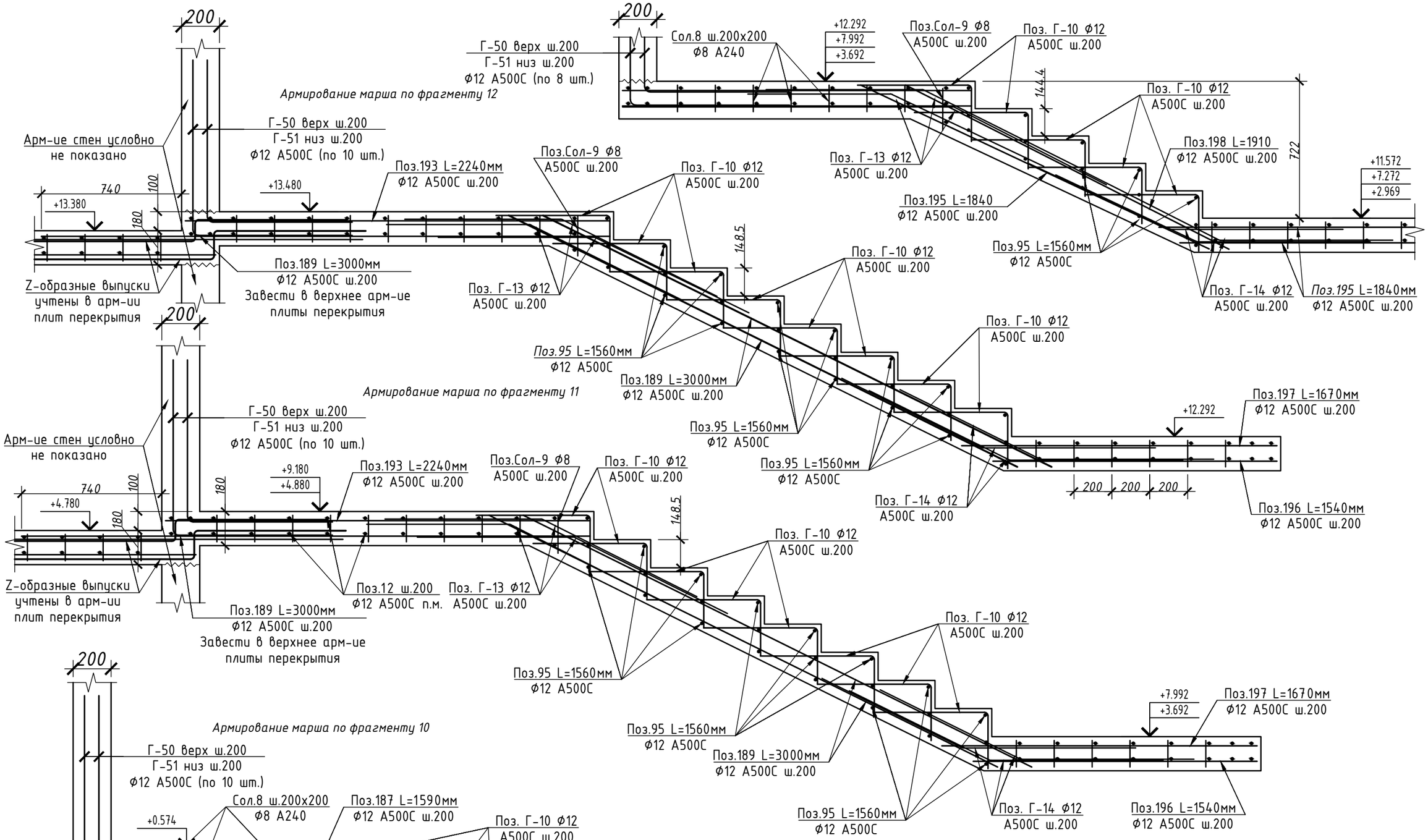

						БС66-КЖ1	
						Санкт-Петербург, Большой Сампсониевский пр., 66, лит. И	
Изм.	Кол.уч.	Лист	№ док.	Подп.	Дата		
Разраб.						Бизнес-центр "Густавъ Лесснеръ"	Стадия: Р; Лист: 127; Листов:
Пров.							
Н. контр.						Лестница в/ о 18-20 / В-Г . Арм-ие маршей по фрагментам 10-12. Арм-ие маршей с высотой ступени 144.4 мм	ИП Богославцев Д.В.
ГИП							

Согласовано

Взам. инв. №

Подп. и дата

Инв. № подл.

ФОРМАТ А3

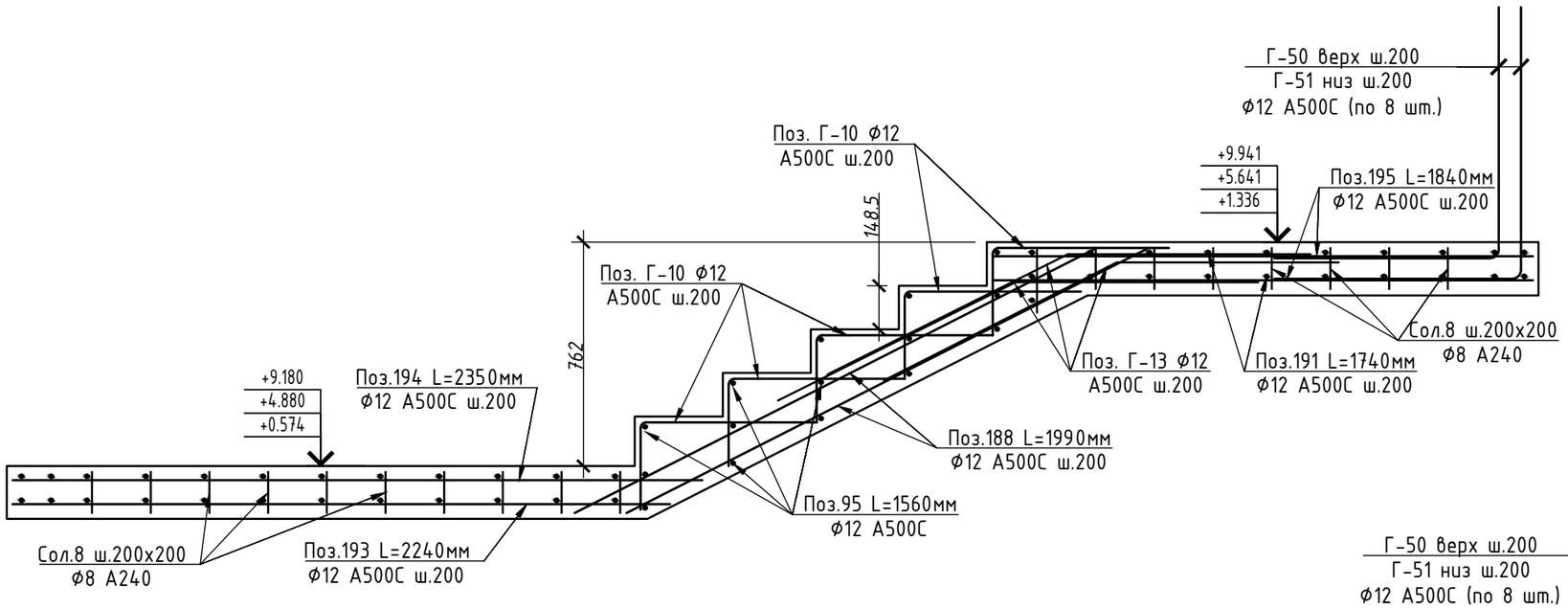

Армирование марша по фрагменту 13

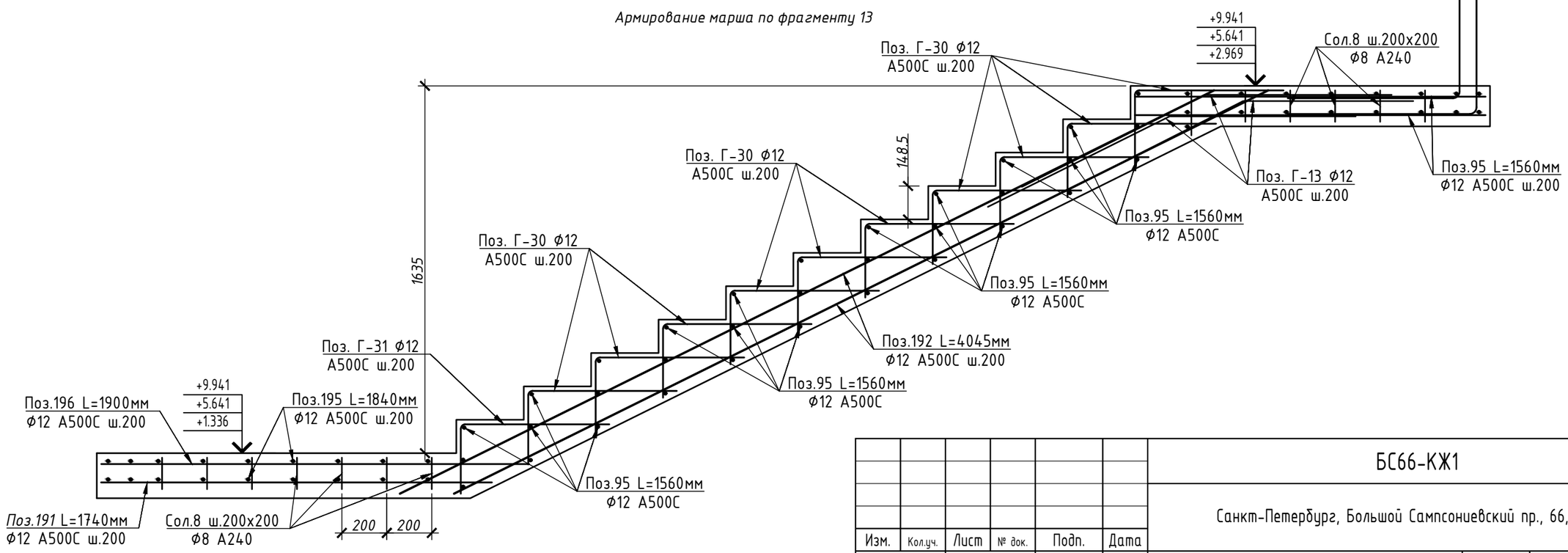

						БС66-КЖ1
						Санкт-Петербург, Большой Сампсониевский пр., 66, лит. И
Изм.	Кол.уч.	Лист	№ док.	Подп.	Дата	
Разраб.						Бизнес-центр "Густавъ Лесснеръ"
Пров.						
Н. контр.						Лестница в осях 18-20 / В-Г . Армирование маршей с высотой ступени 148.5 мм
ГИП						ИП Богославцев Д.В.

Стадия	Лист	Листов
Р	127.1	

ФОРМАТ А3

Согласовано

Взам. инв. №

Подп. и дата

Инв. № подл.

Схема продольного армирования балок двускатной плиты покрытия выше отм. +17.150

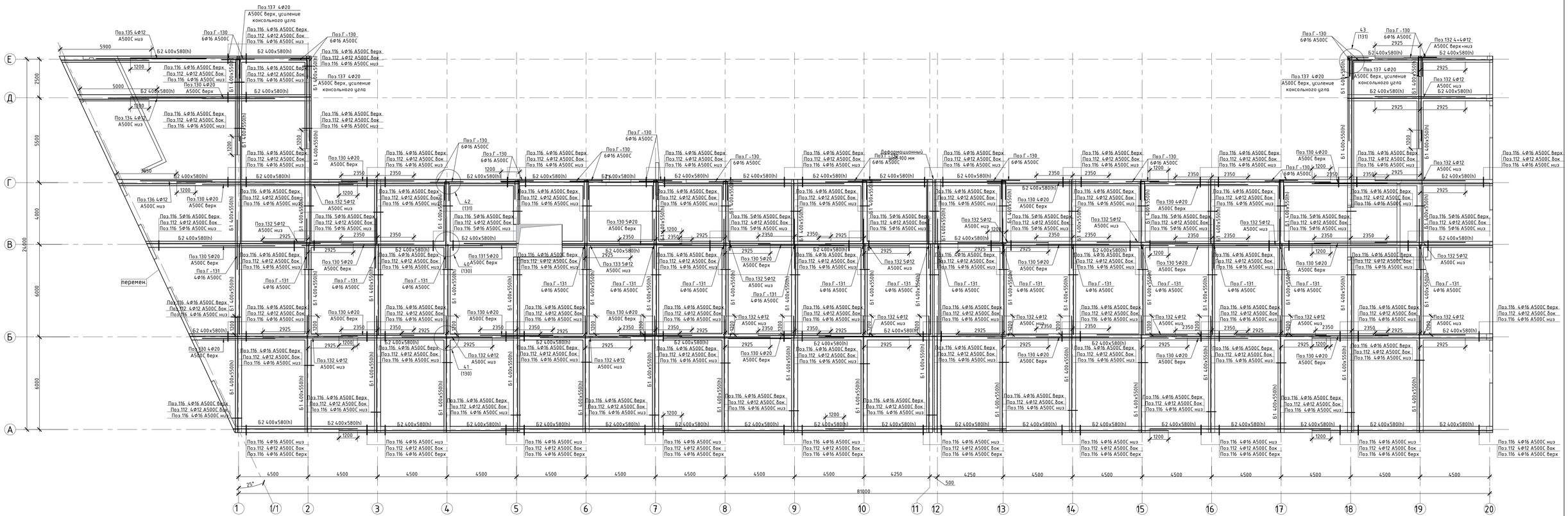

Примечания:

1. Выполнить базовое армирование балок: верхняя арматура Поз.116 4Ф16 А500С; боковая арматура Поз.112 4Ф12 А500С ; нижняя арматура Поз.116 4Ф16 А500С. Для коньковой балки по оси В: верхняя арматура Поз.116 5Ф16 А500С; боковая арматура Поз.112 5Ф12 А500С ; нижняя арматура Поз.116 5Ф16 А500С.
2. Обеспечить перехлест арматуры не менее 50 диаметров стыкуемых стержней, не допускается в одном сечении прерывать более 50% стержней. При 100% прерывании арматуры - перехлёст 100 Ф арматуры.
3. Предусмотреть верхние усиления над опорами Поз.130,131 4(5)Ф20 А500С согласно схеме
4. Предусмотреть нижние усиления в пролетах Поз.132, 133, 134, 135, 136 4(5)Ф12 А500С согласно схеме
5. В угловых и Т-образных пересечениях предусмотреть Г-образные элементы Поз.Г -130 Ф16 А500С согласно схеме
6. В балках по шаровым осям, стыкуемых над коньком, предусмотреть Г-образные гнутые элементы Поз.Г -131 Ф16 А500С для обеспечения перехлеста
7. Предусмотреть верхние усиления консольных участков в/о в Е-Д/1-2 и Е-Д/18-19 Поз.137 4Ф20 А500С

						БС66-КЖ1	
						Санкт-Петербург, Большой Сампсониевский пр., 66, лит. И	
Изм.	Кол.уч.	Лист	№ док.	Подп.	Дата		
Разраб.						Бизнес-центр "Густавъ Лесснеръ"	Стадия: Р; Лист: 128; Листов:
Пров.							
Н. контр.						Схема продольного армирования балок двускатной плиты покрытия выше отм. +17.150	ИП Богославцев Д.В.
ГИП							

Согласовано

Взам. инв. №

Подп. и дата

Инв. № подл.

ФОРМАТ 1070х594

Схема поперечного армирования балок двускатной плиты покрытия выше отм. +17.150

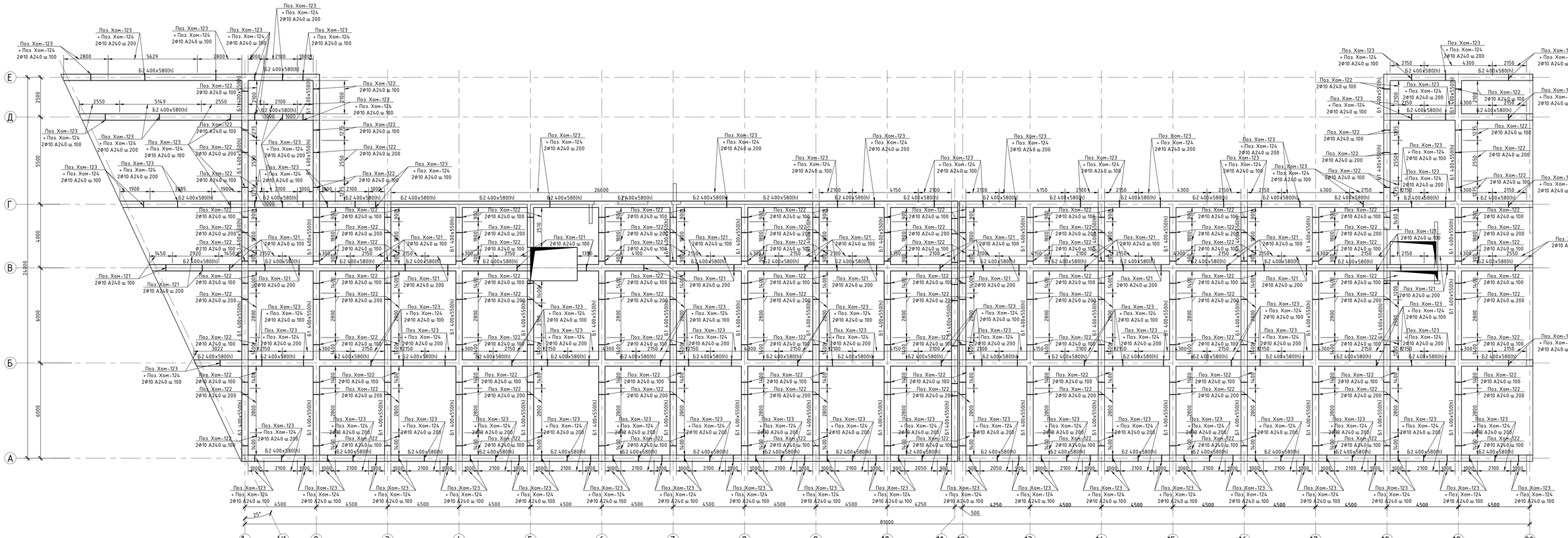

Примечания:

1. В балках по буквенным осям (кроме коньковой) предусмотреть поперечное армирование двумя хомутами Поз.Хом-123, Хом-124 Ф10 А240 ш.200 мм.
2. В балках по цифровым осям предусмотреть поперечное армирование двумя хомутами Поз.Хом-122 Ф10 А240 ш.200 мм.
3. В коньковой балке по оси В предусмотреть поперечное армирование двумя хомутами Поз.Хом-121 Ф10 А240 ш.200 мм.
4. В приопорных зонах на расстоянии $\frac{1}{4}$ пролета выполнить учащенный шаг хомутов 100 мм.
5. В пересечениях балок (кроме зон над опорами) предусмотреть центральные соединительные Поз.Сол-131 4Ф10 А500С для перевязки арматуры.

						БС66-КЖ1	
						Санкт-Петербург, Большой Сампсониевский пр., 66, лит. И	
Изм.	Кол.уч.	Лист	№ док.	Подп.	Дата	Бизнес-центр "Густавъ Лесснеръ"	Стадия: Р; Лист: 129; Листов:
Разраб.							
Пров.							
Н. контр.						Схема поперечного армирования балок двускатной плиты покрытия выше отм. +17.150	ИП Богославцев Д.В.
ГИП							

Согласовано

Инв. № подл. | Подп. и дата | Взам. инв. №

ФОРМАТ 1070х594

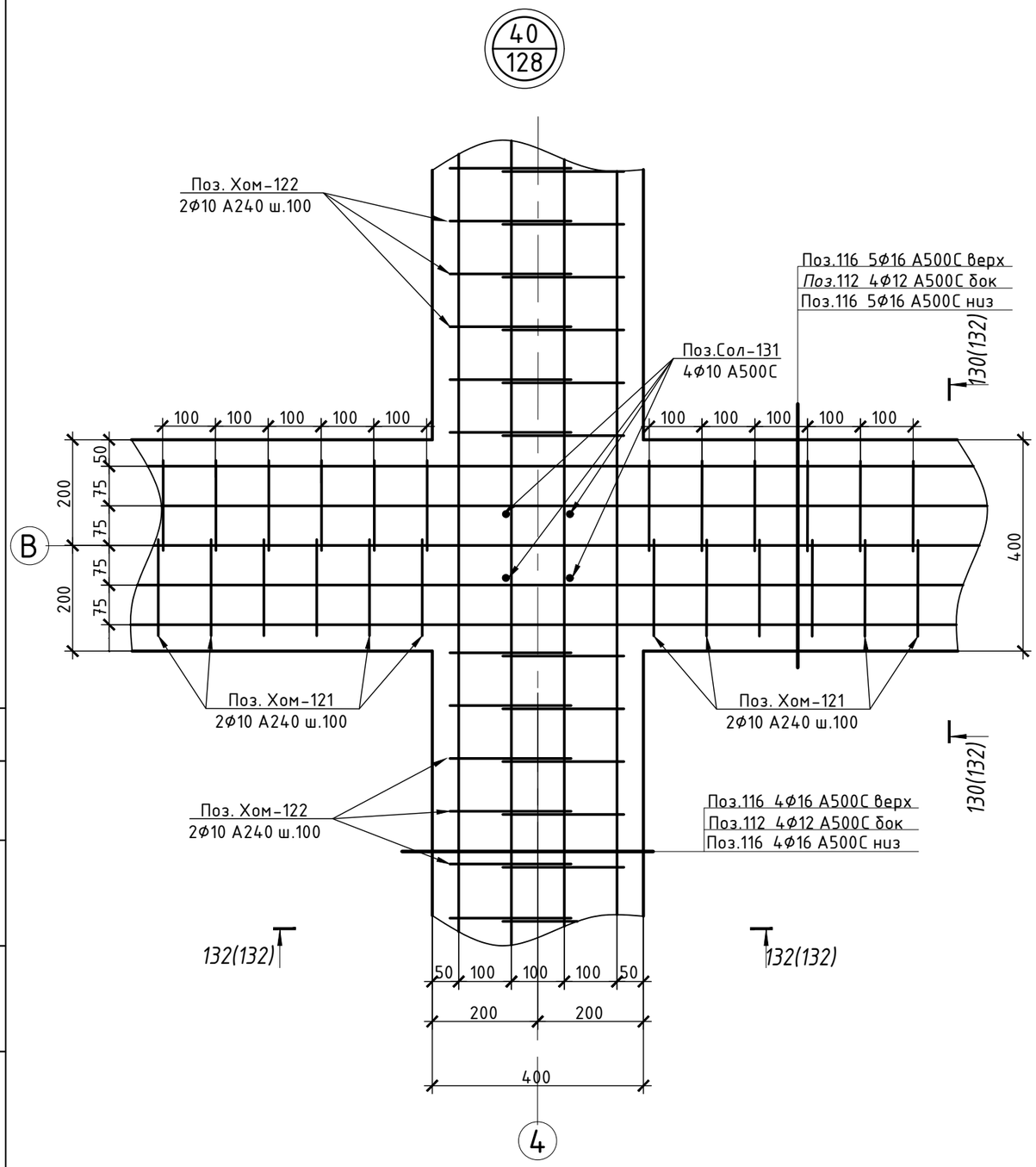

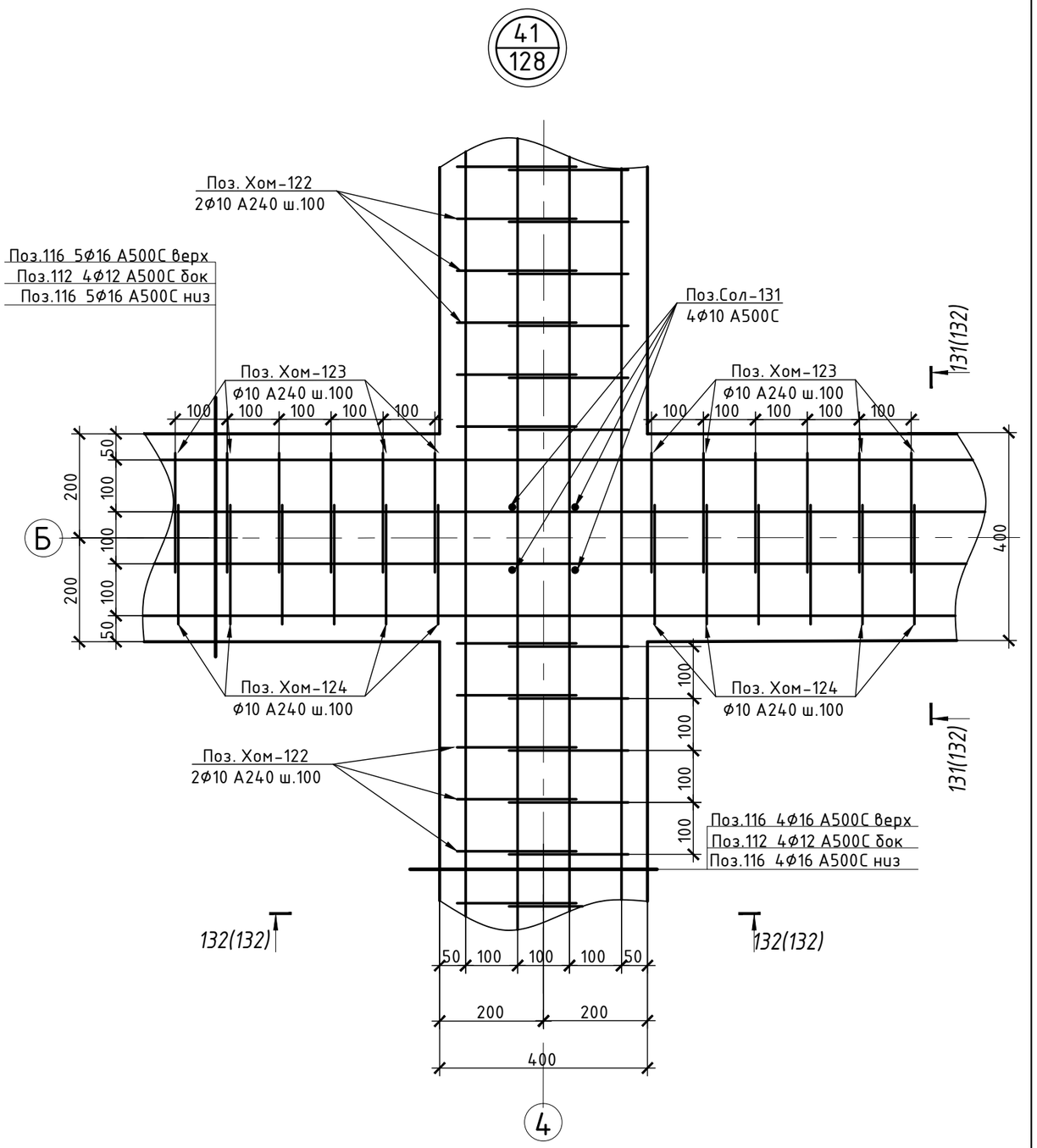

Согласовано

Взам. инв. №

Подп. и дата

Инв. № подл.

						БС66-КЖ1
						Санкт-Петербург, Большой Сампсониевский пр., 66, лит. И
Изм.	Кол.уч.	Лист	№ док.	Подп.	Дата	
Разраб.						Бизнес-центр "Густавъ Лесснеръ"
Пров.						
Н. контр.						Узел 40. Узел 41.
ГИП						

Стадия	Лист	Листов
Р	130	

ИП Богославцев Д.В.

ФОРМАТ А3

42
128

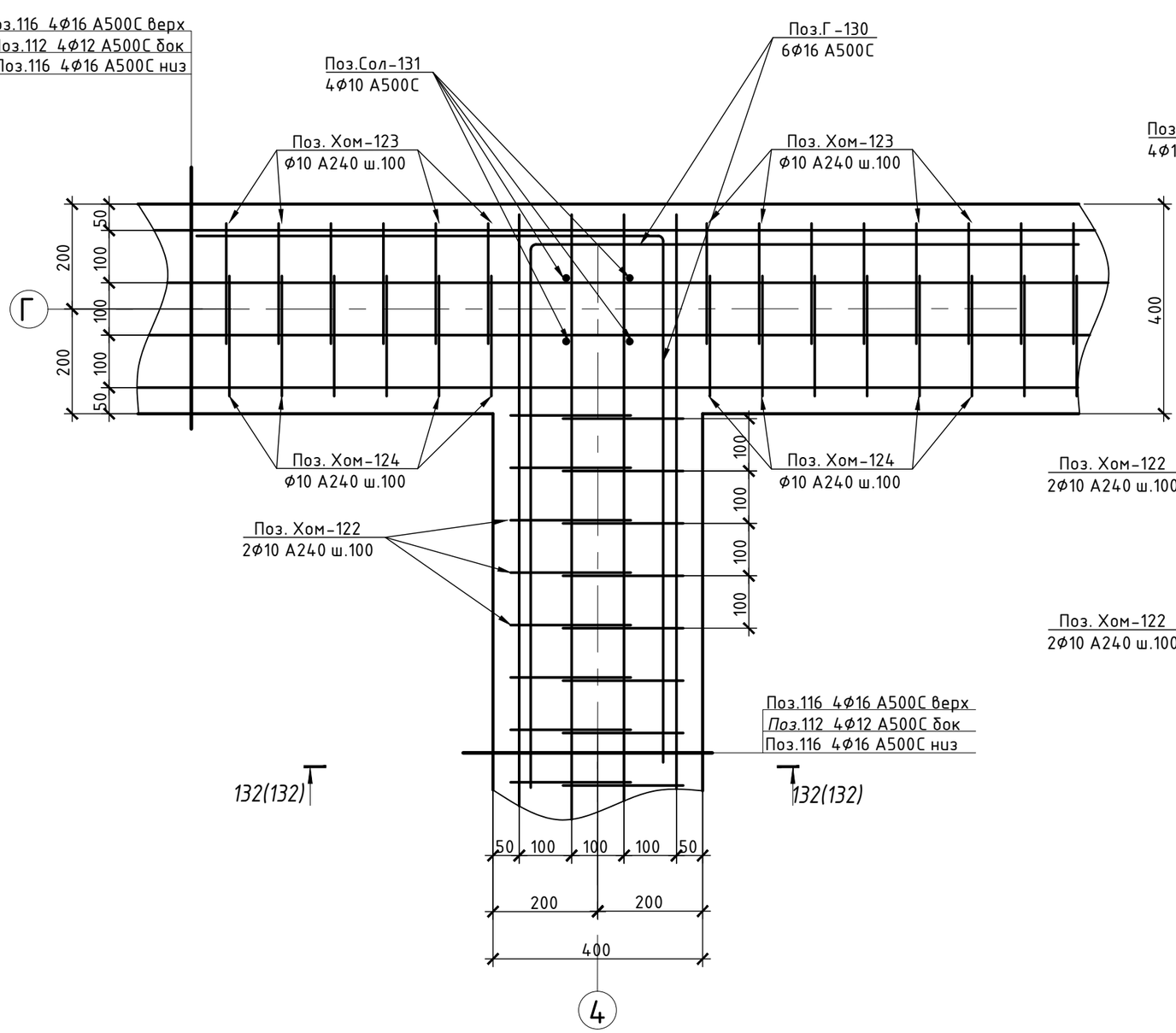

43
128

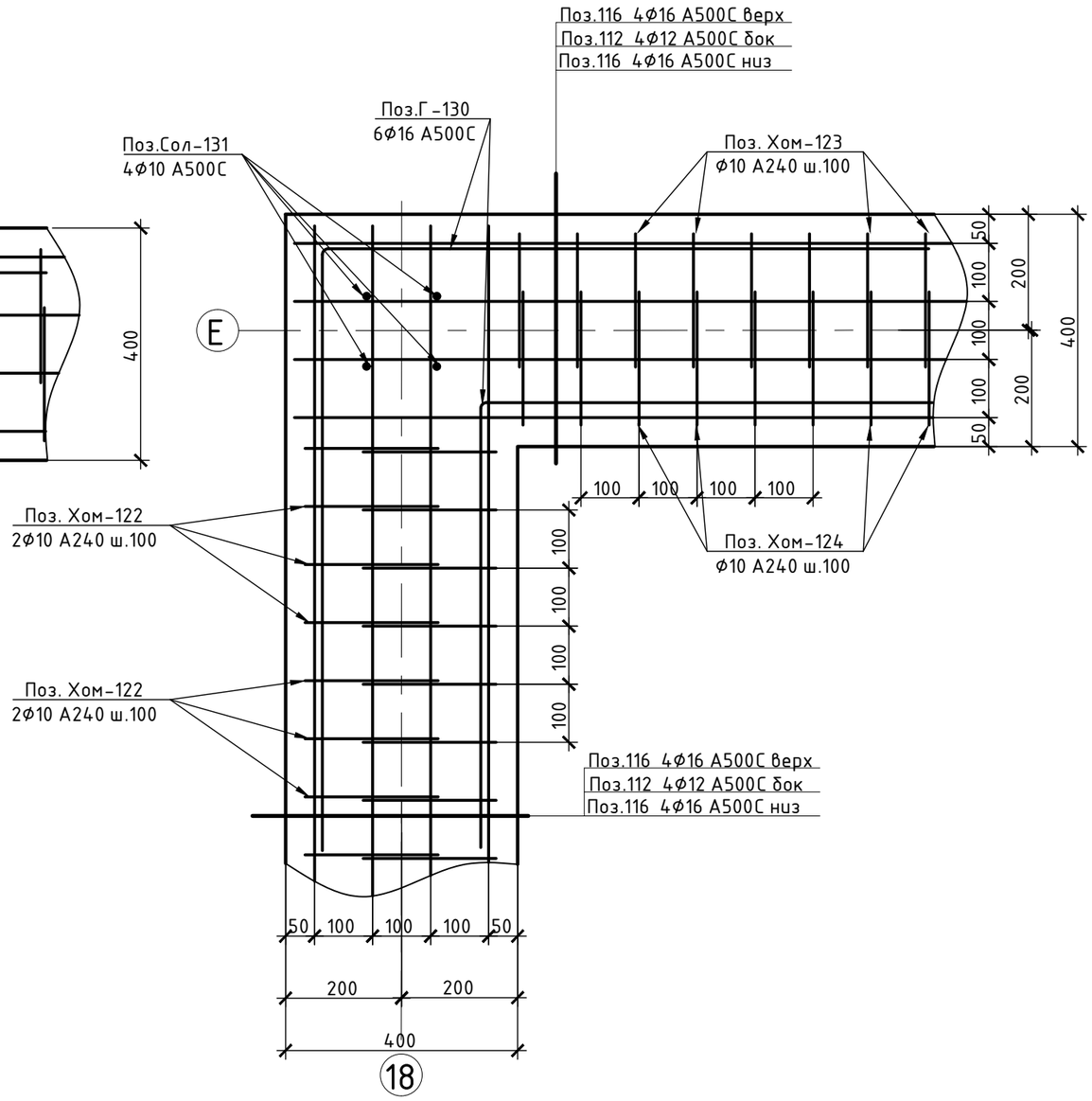

Согласовано

Взам. инв. №

Подп. и дата

Инв. № подл.

						БС66-КЖ1
						Санкт-Петербург, Большой Сампсониевский пр., 66, лит. И
Изм.	Кол.уч.	Лист	№ док.	Подп.	Дата	
Разраб.						Бизнес-центр "Густавъ Лесснеръ"
Пров.						Стадия: Р; Лист: 131; Листов:
Н. контр.						Узел 42. Узел 43.
ГИП						ИП Богославцев Д.В.

ФОРМАТ А3

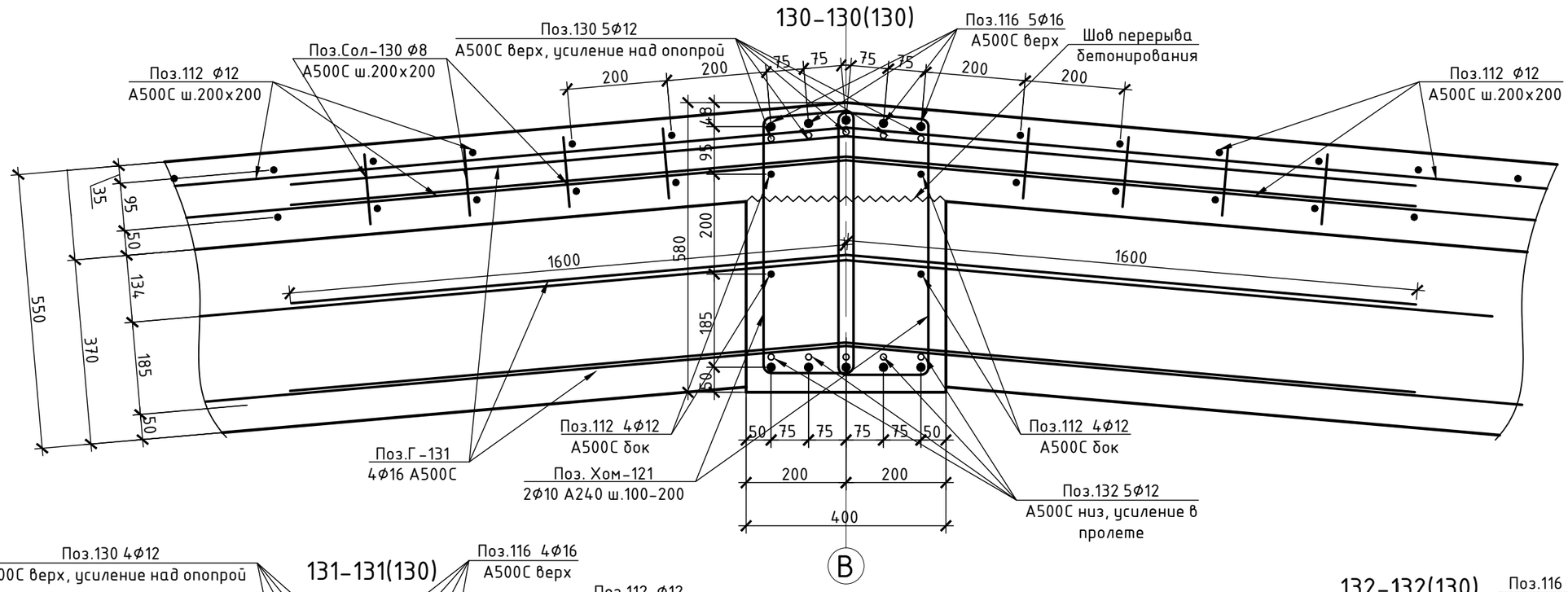

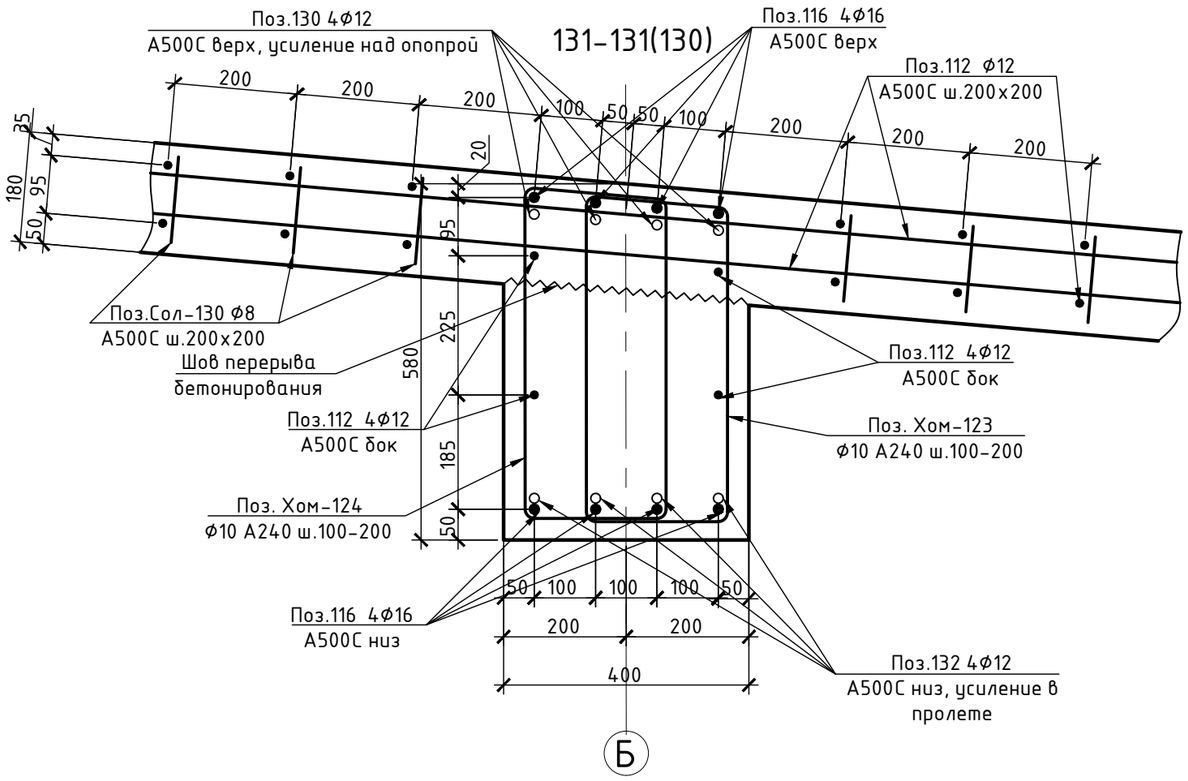

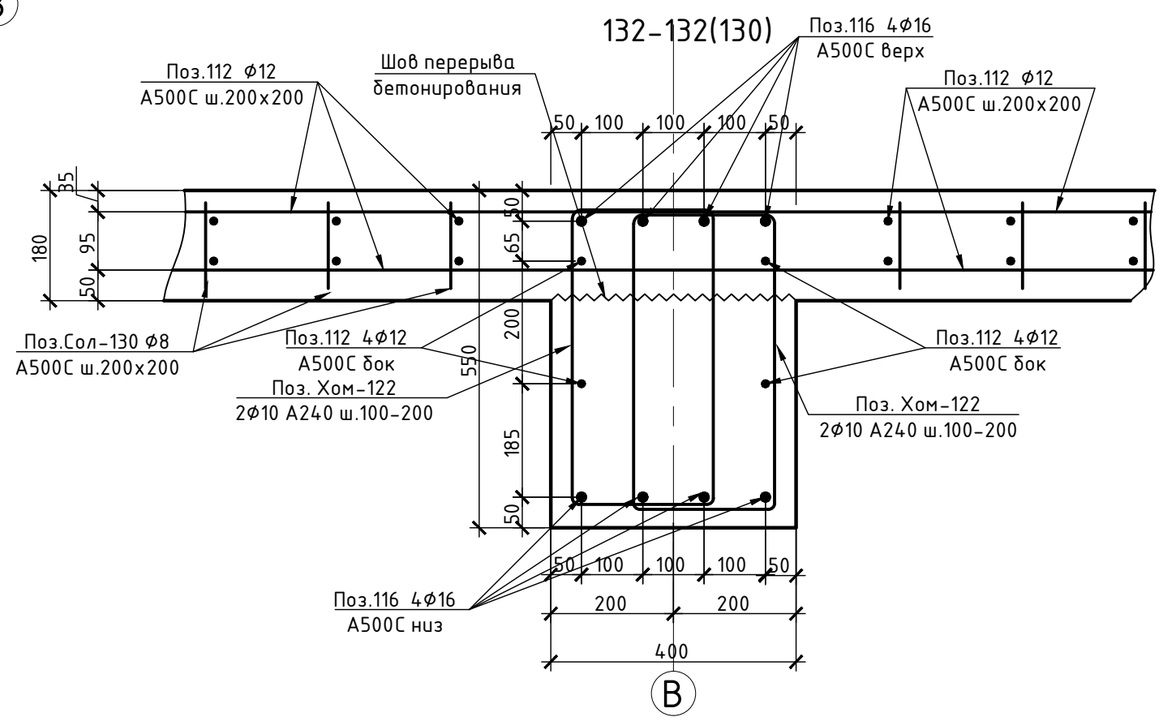

Согласовано

Взам. инв. №

Подп. и дата

Инв. № подл.

Изм.	Кол.уч.	Лист	№ док.	Подп.	Дата
Разраб.					
Пров.					
Н. контр.					
ГИП					

БС66-КЖ1

Санкт-Петербург, Большой Сампсониевский пр., 66, лит. И

Бизнес-центр "Густавъ Лесснеръ"

Стадия	Лист	Листов
Р	132	

Разрезы 130-130, 131-131, 132-132

ИП Богославцев Д.В.

ФОРМАТ А3

Поз.	Эскиз	Поз.	Эскиз
Хом-121	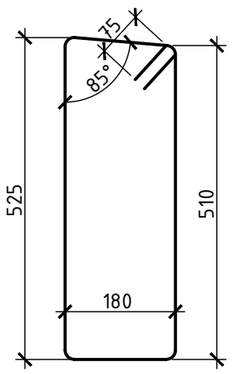	Г-130	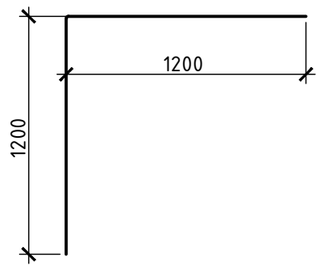
Хом-122	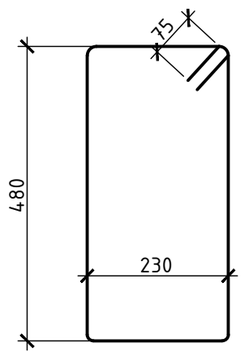	Г-131	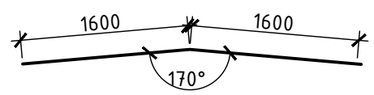
Хом-123	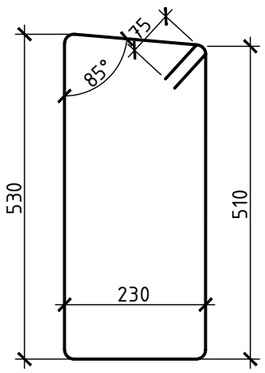		
Хом-124	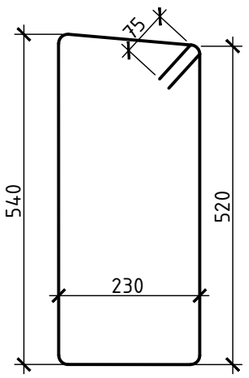		

Согласовано

Взам. инв. №

Подп. и дата

Инв. № подл.

Изм.	Кол.уч.	Лист	№ док.	Подп.	Дата	БС66-КЖ1			
						Санкт-Петербург, Большой Сампсониевский пр., 66, лит. И			
Разраб.						Бизнес-центр "Густавъ Лесснеръ"	Стадия	Лист	Листов
Пров.							Р	133	
Н. контр.						Ведомость гнутых элементов балок покрытия	ИП Богославцев Д.В.		
ГИП									

ФОРМАТ А3

Схема верхнего и нижнего армирования двускатной плиты покрытия выше отм. +17.150

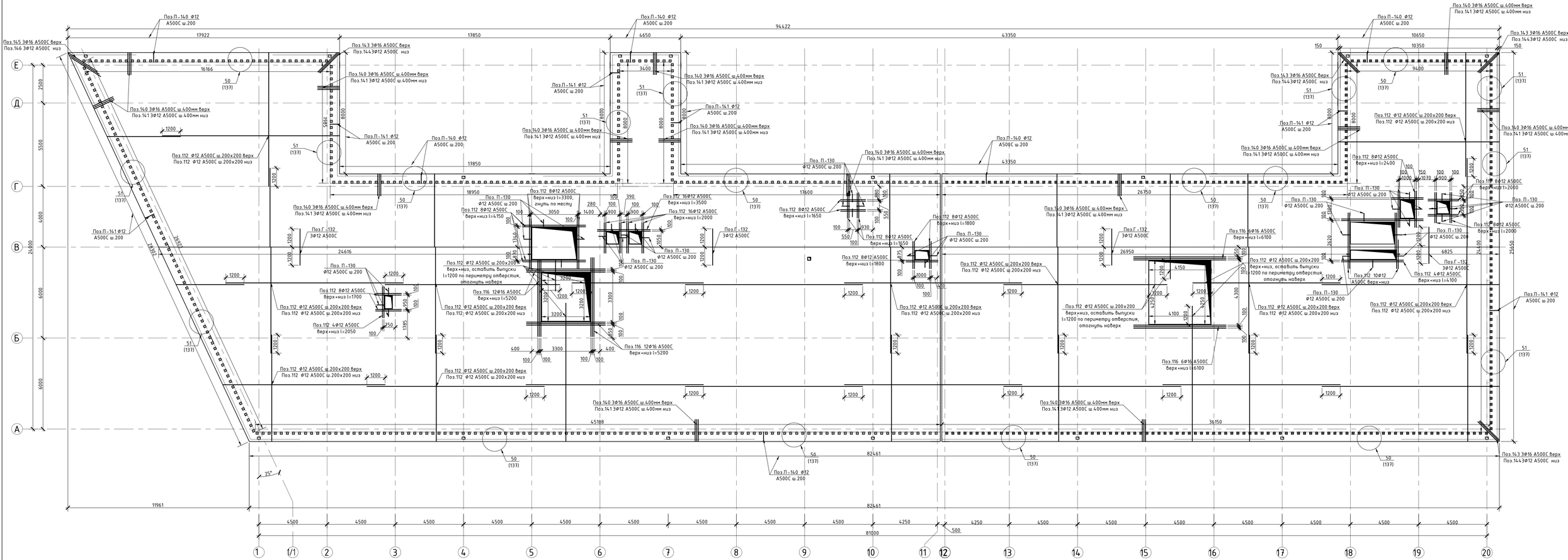
Поз.П-140 Ф12 А500С ш.200
Поз.145 3Ф16 А500С Верх
Поз.146 3Ф12 А500С низ
Поз.143 3Ф16 А500С Верх
Поз.1443Ф12 А500С низ
Поз.140 3Ф16 А500С ш.400мм Верх
Поз.141 3Ф12 А500С ш.400мм низ
Поз.П-141 Ф12 А500С ш.200
Поз.112 Ф12 А500С ш.200х200 Верх
Поз.112 Ф12 А500С ш.200х200 низ
Поз.П-130 Ф12 А500С ш.200
Поз.112 8Ф12 А500С Верх+низ l=4150
Поз.112 8Ф12 А500С Верх+низ l=3300, снять по месту
Поз.112 16Ф12 А500С Верх+низ l=3500
Поз.112 16Ф12 А500С Верх+низ l=2000
Поз.Г-132 3Ф12 А500С
Поз.112 8Ф12 А500С Верх+низ l=1650
Поз.112 8Ф12 А500С Верх+низ l=1800
Поз.112 8Ф12 А500С Верх+низ l=1650
Поз.112 Ф12 А500С ш.200х200 Верх, оставить выпуски l=1200 по периметру отверстия, отогнуть наверх
Поз.116 12Ф16 А500С Верх+низ l=5200
Поз.112 4Ф12 А500С Верх+низ l=2050
Поз.116 6Ф16 А500С Верх+низ l=6100
Поз.112 10Ф12 А500С Верх+низ l=4100
Поз.112 8Ф12 А500С Верх+низ l=2400
Поз.П-132 3Ф12 А500С
Поз.П-130 Ф12 А500С ш.200
Поз.П-141 Ф12 А500С ш.200
Поз.П-140 Ф12 А500С ш.200
Поз.140 3Ф16 А500С ш.400мм Верх
Поз.141 3Ф12 А500С ш.400мм низ
Поз.143 3Ф16 А500С Верх
Поз.1443Ф12 А500С низ
Поз.112 Ф12 А500С ш.200х200 Верх
Поз.112 Ф12 А500С ш.200х200 низ
Поз.П-130 Ф12 А500С ш.200
Поз.112 8Ф12 А500С Верх+низ l=2400
Поз.П-132 3Ф12 А500С
Поз.П-130 Ф12 А500С ш.200
Поз.112 8Ф12 А500С Верх+низ l=2000
Поз.П-141 Ф12 А500С ш.200
Поз.П-140 Ф12 А500С ш.200
Поз.140 3Ф16 А500С ш.400мм Верх
Поз.141 3Ф12 А500С ш.400мм низ
Поз.П-130 Ф12 А500С ш.200
Поз.П-132 3Ф12 А500С
Поз.112 Ф12 А500С ш.200х200 Верх
Поз.112 Ф12 А500С ш.200х200 низ
Поз.112 Ф12 А500С ш.200х200 Верх, оставить выпуски l=1200 по периметру отверстия, отогнуть наверх
Поз.116 6Ф16 А500С Верх+низ l=6100
Поз.П-130 Ф12 А500С ш.200
Поз.112 Ф12 А500С ш.200х200 Верх
Поз.112 Ф12 А500С ш.200х200 низ
Поз.П-141 Ф12 А500С ш.200
Поз.П-140 Ф12 А500С ш.200
Поз.140 3Ф16 А500С ш.400мм Верх
Поз.141 3Ф12 А500С ш.400мм низ
Поз.143 3Ф16 А500С Верх
Поз.1443Ф12 А500С низ
Поз.112 Ф12 А500С ш.200х200 Верх
Поз.112 Ф12 А500С ш.200х200 низ
Поз.П-130 Ф12 А500С ш.200
Поз.112 8Ф12 А500С Верх+низ l=2400
Поз.П-132 3Ф12 А500С
Поз.П-130 Ф12 А500С ш.200
Поз.112 8Ф12 А500С Верх+низ l=2000

Схема поперечного армирования двускатной плиты покрытия выше отм. +17.150

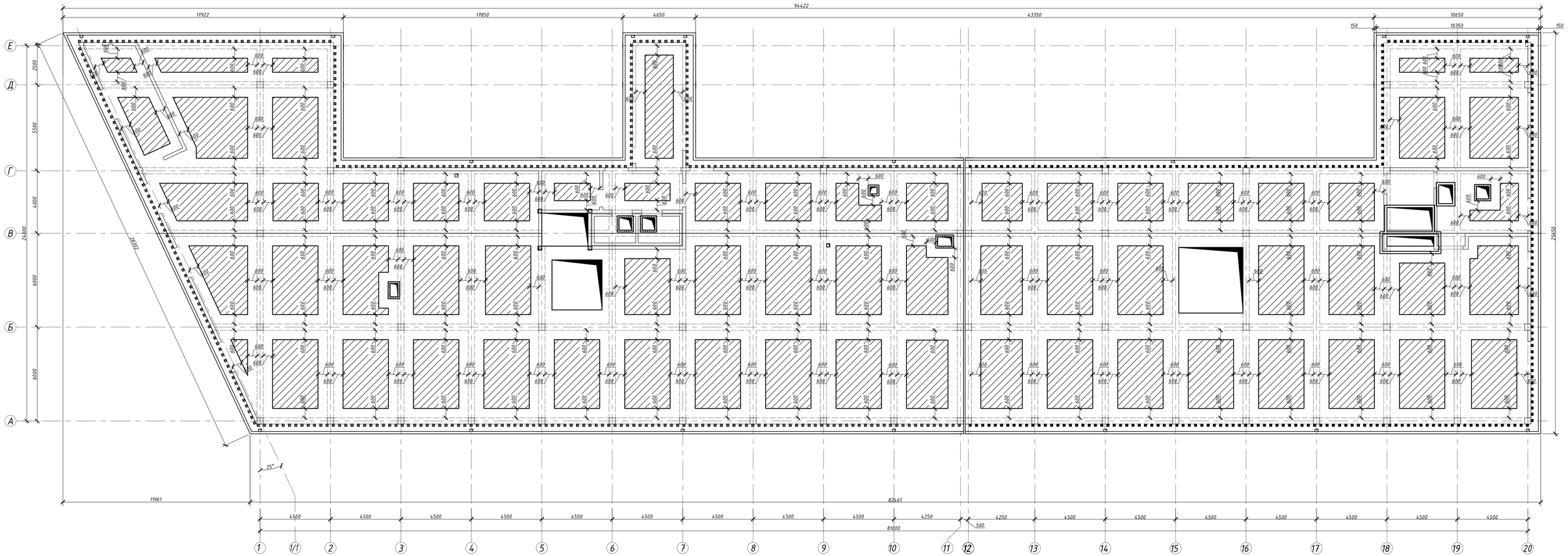

– Поперечное армирование в зоне Поэ. Сол–130 Ф8 А500С ш.200×200 + Поэ. Лг–120 Ф8 А240 ш.500×500

– Поперечное армирование в зоне Поэ. Лг–130 Ф8 А240 ш.500×500

							БС66-КЖ1	
							Санкт-Петербург, Большой Сампсониевский пр., 66, лит. И	
Изм.	Кол.уч.	Лист	№ док.	Подп.	Дата			
Разраб.							Бизнес-центр "Густавъ Лесснеръ"	Стадия: Р; Лист: 135; Листов:
Пров.								
Н. контр.							Схема поперечного армирования двускатной плиты покрытия выше отм. +17.150	ИП Богославцев Д.В.
ГИП								

Согласовано

Взам. инв. №

Подп. и дата

Инв. № подл.

ФОРМАТ 1070х594

Схема армирования парапетов и расположения выпусков из плиты покрытия в воздуховоды выше отм. +17.150

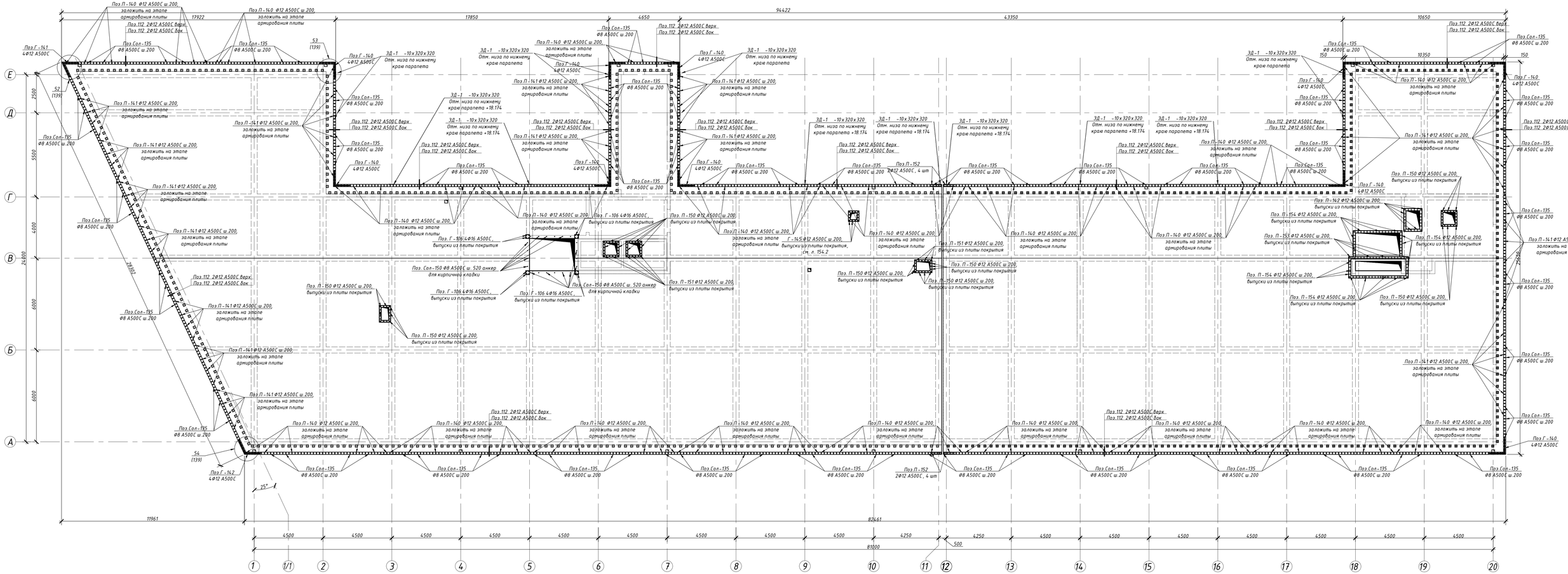

Изм.	Кол.уч.	Лист	№ док.	Подп.	Дата	БС66-КЖ1	
Разраб.						Санкт-Петербург, Большой Сампсониевский пр., 66, лит. И	
Пров.						Бизнес-центр "Густавъ Лесснеръ"	Стадия: Р; Лист: 136; Листов:
Н. контр.						Схема армирования парапетов и расположения выпусков из плиты покрытия в воздуховоды выше отм. +17.150	ИП Богославцев Д.В.
ГИП							

Согласовано

Взам. инв. №

Подп. и дата

Инв. № подл.

ФОРМАТ 1070х594

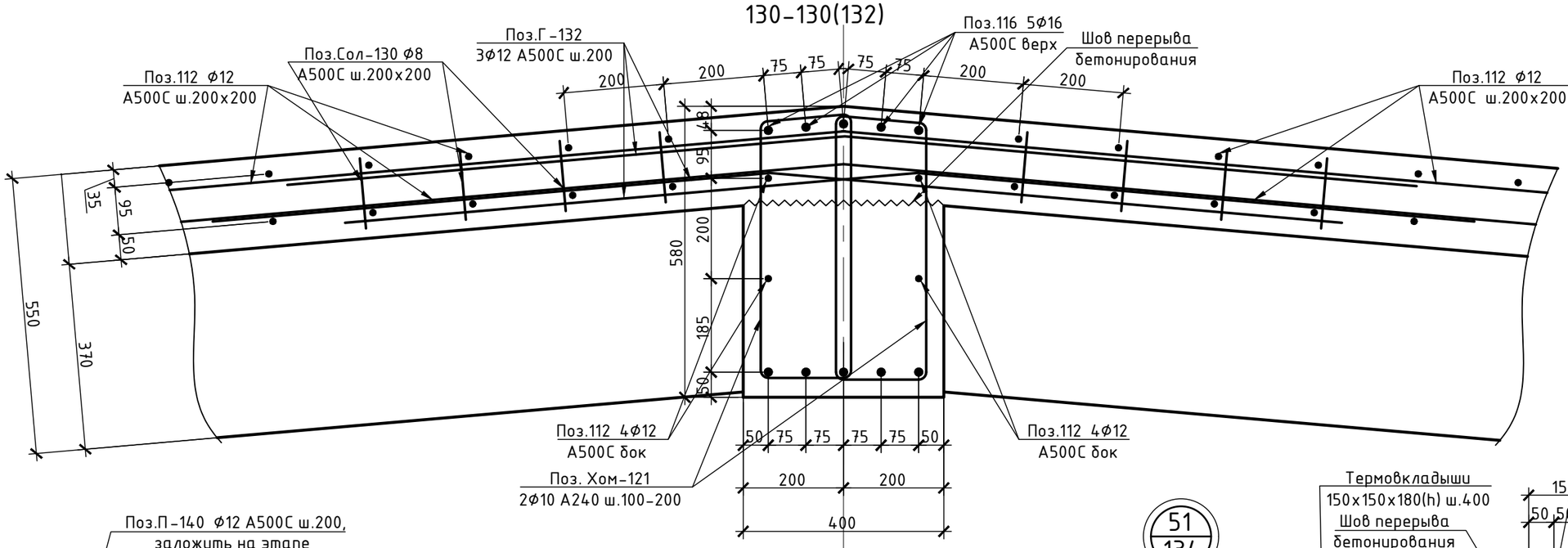

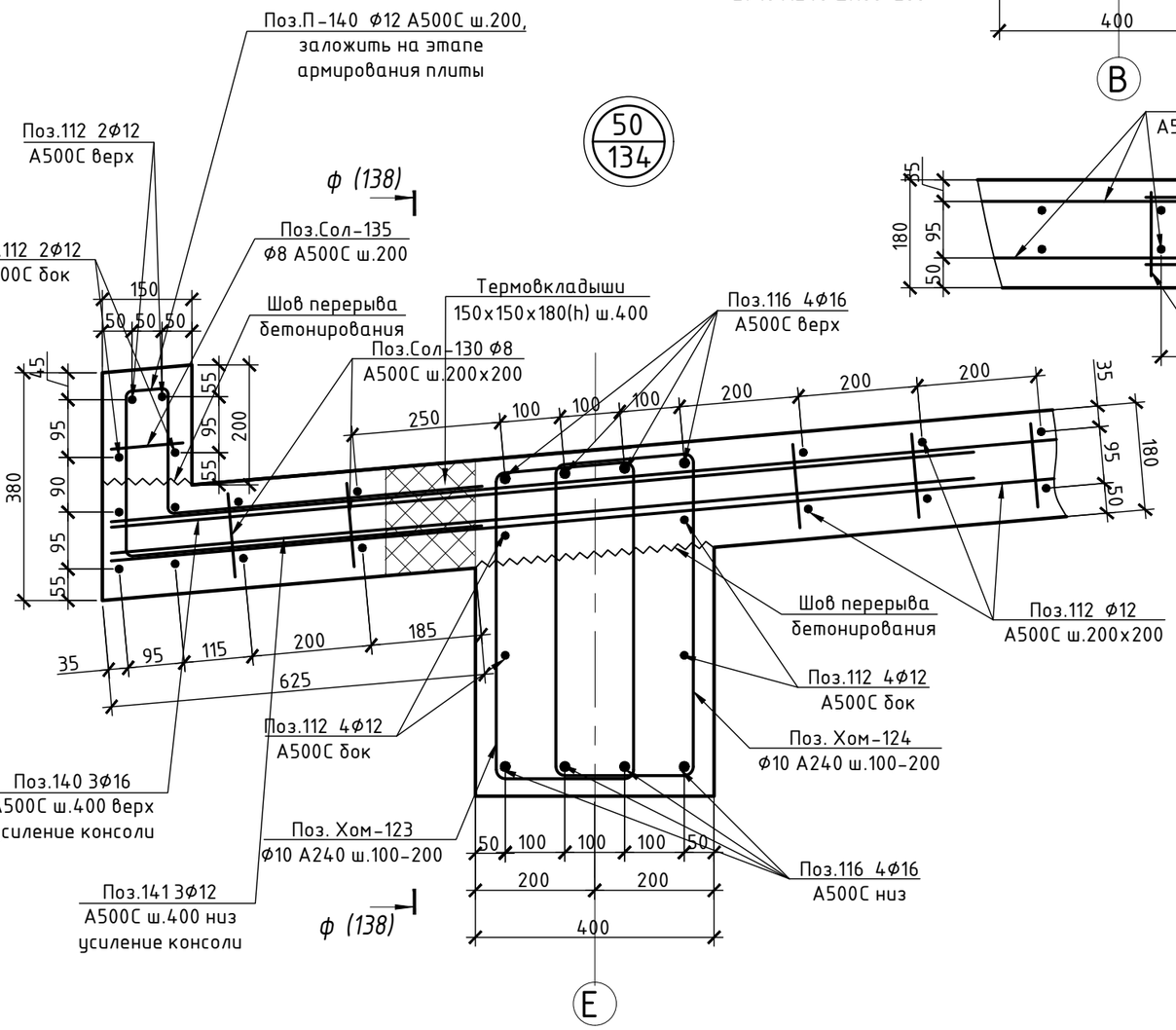

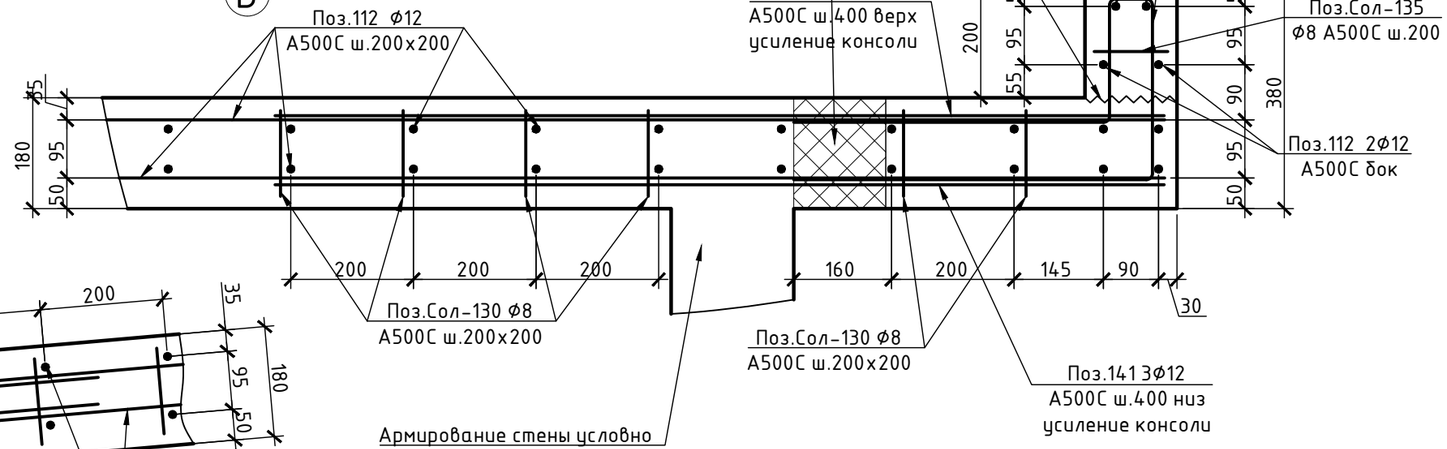

						БС66-КЖ1	
						Санкт-Петербург, Большой Сампсониевский пр., 66, лит. И	
Изм.	Кол.уч.	Лист	№ док.	Подп.	Дата		
Разраб.						Бизнес-центр "Густавъ Лесснеръ"	Стадия: Р; Лист: 137; Листов:
Пров.							
Н. контр.						Разрез 130. Узлы 50, 51	ИП Богославцев Д.В.
ГИП							

Согласовано

Взам. инв. №

Подп. и дата

Инв. № подл.

ФОРМАТ А3

Ф–Ф

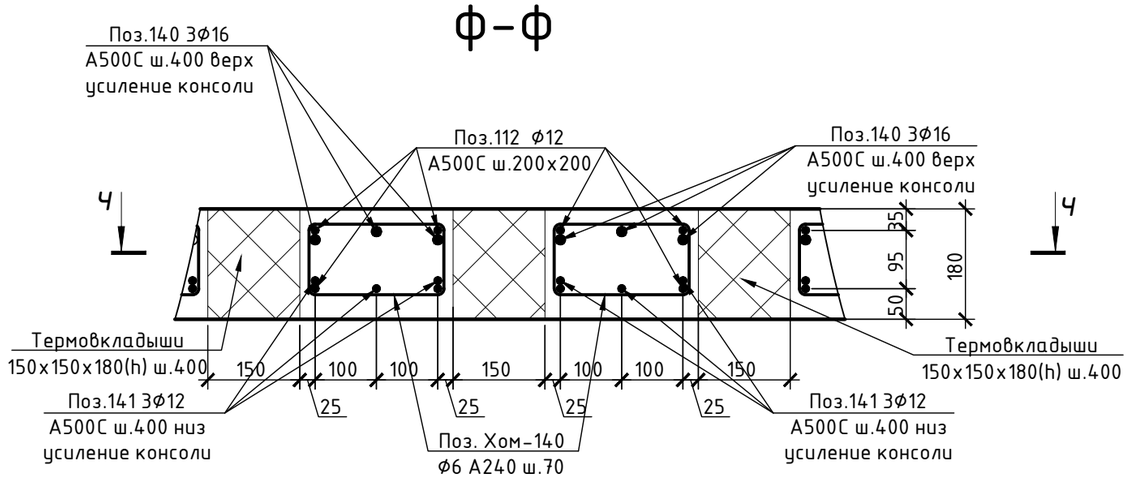

Ч–Ч

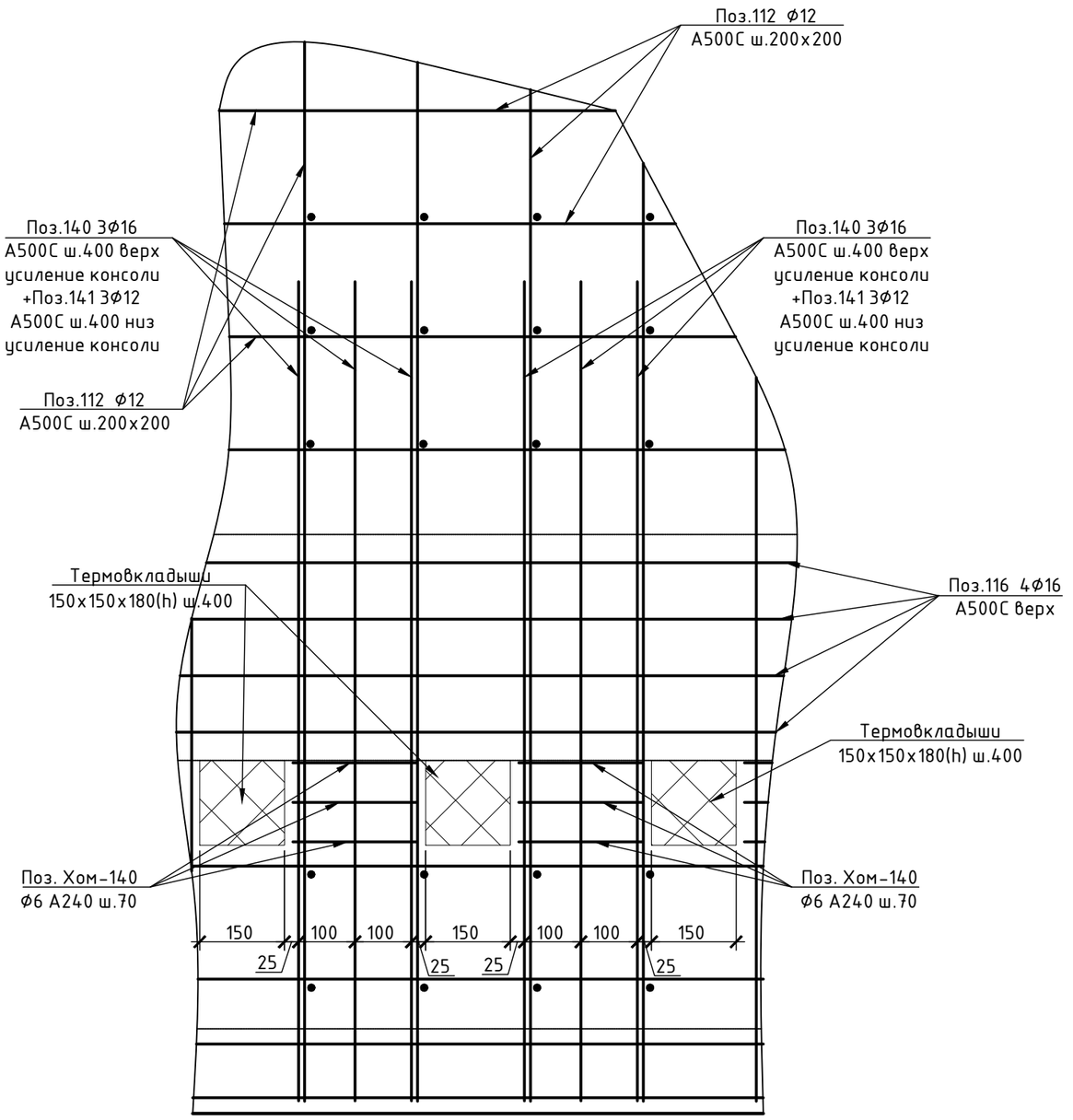

Согласовано

Взам. инв. №

Подп. и дата

Инв. № подл.

						БС66-КЖ1	
						Санкт-Петербург, Большой Сампсониевский пр., 66, лит. И	
Изм.	Кол.уч.	Лист	№ док.	Подп.	Дата		
Разраб.						Бизнес-центр "Густавъ Лесснеръ"	Стадия: Р; Лист: 138; Листов:
Пров.							
Н. контр.						Разрез ф-ф	ИП Богославцев Д.В.
ГИП							

ФОРМАТ А3

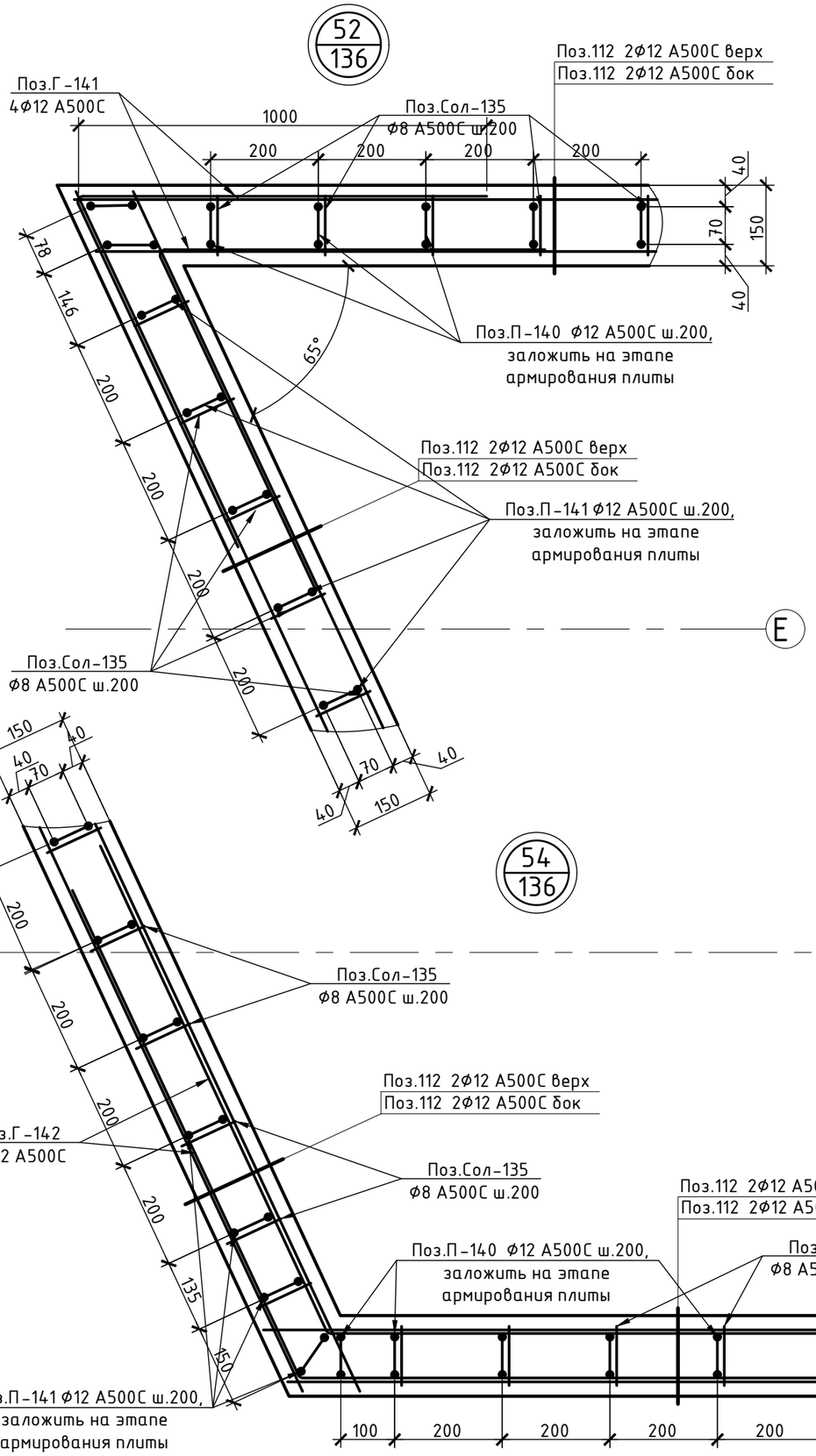

Согласовано

Взам. инв. №

Подп. и дата

Инв. № подл.

Изм.	Кол.уч.	Лист	№ док.	Подп.	Дата
Разраб.					
Пров.					
Н. контр.					
ГИП					

БС66-КЖ1

Санкт-Петербург, Большой Сампсониевский пр., 66, лит. И

Бизнес-центр "Густавъ Лесснеръ"

Стадия	Лист	Листов
Р	139	

Узлы 52-54

ИП Богославцев Д.В.

ФОРМАТ А3

Поз.	Эскиз
Хом-140	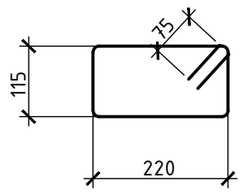
Г-140	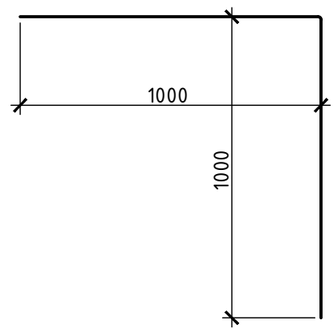
Г-141	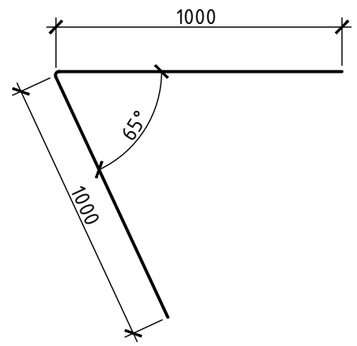
Г-142	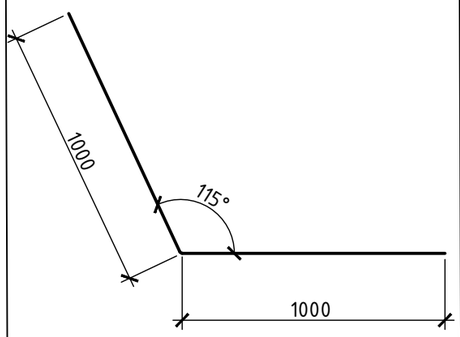

Поз.	Эскиз
Г-132	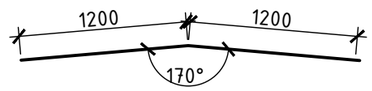
П-140	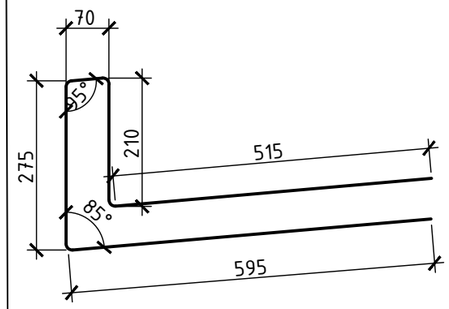
Г-106	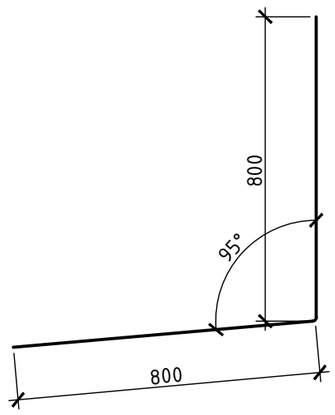

Поз.	Эскиз
П-130	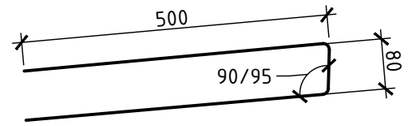
П-150	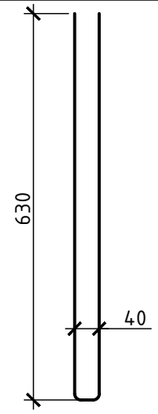
Лг-130	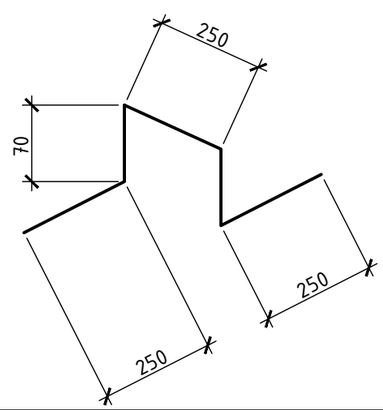

Поз.	Эскиз
П-151	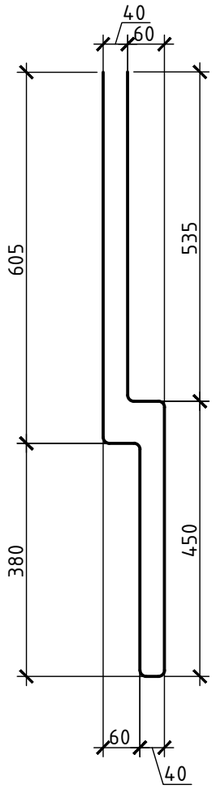
П-152	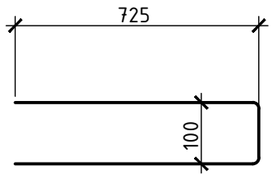

Поз.	Эскиз
П-153	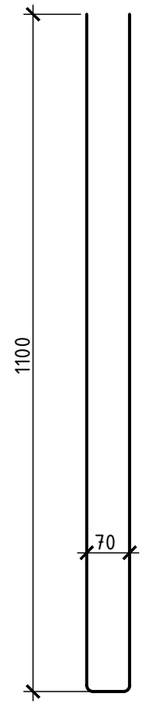
П-154	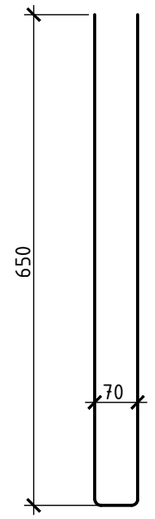

Согласовано

Взам. инв. №

Подп. и дата

Инв. № подл.

Изм.	Кол.уч.	Лист	№ док.	Подп.	Дата	БС66-КЖ1		
						Санкт-Петербург, Большой Сампсониевский пр., 66, лит. И		
Разраб.						Бизнес-центр "Густавъ Лесснеръ"	Стадия	Лист	Листов
Пров.							Р	140	
Н. контр.						Ведомость гнутых элементов плиты покрытия	ИП Богославцев Д.В.		
ГИП									

ФОРМАТ А3

Фрагмент 1. Схема расположения вертикальных конструкций воздуховода на отм. выше +18.775 м

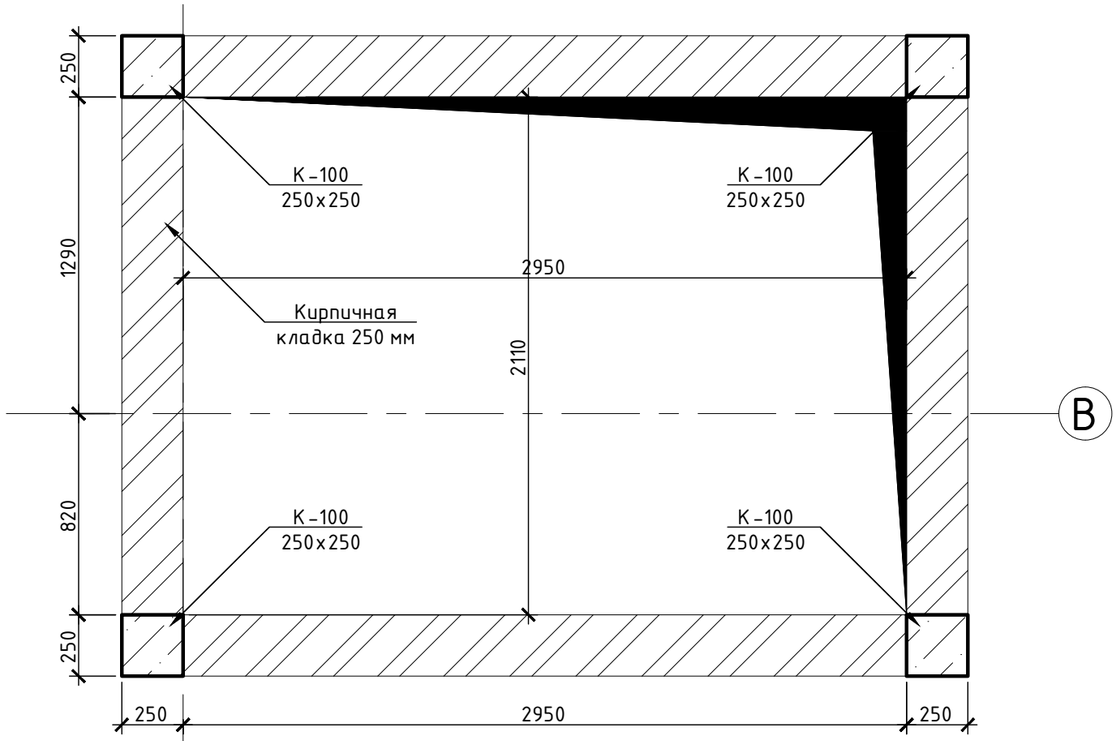

Фрагмент 1. Схема расположения плиты воздуховода на отм. +20.480 м

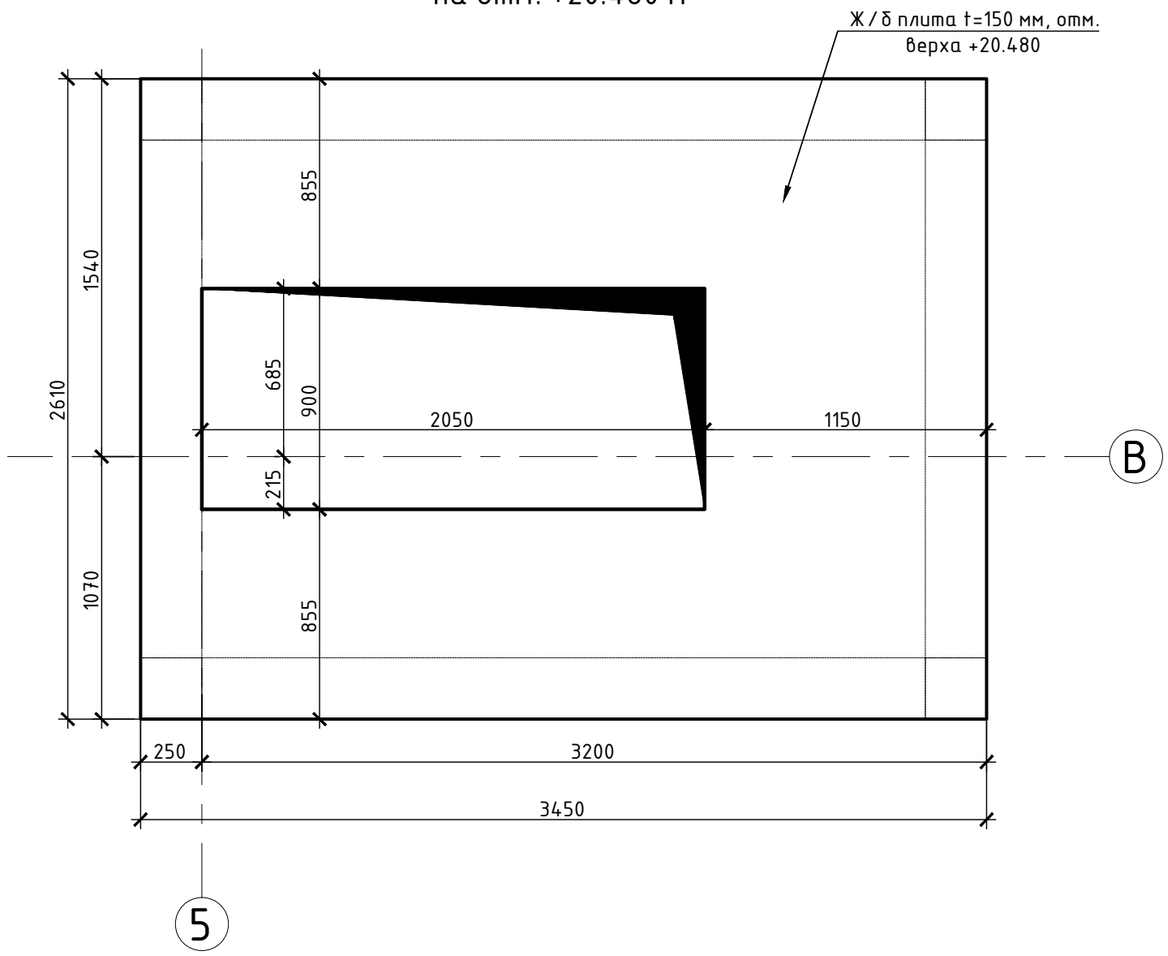

Фрагмент 1. Схема расположения вертикальных конструкций воздуховода на отм. выше +20.480 м

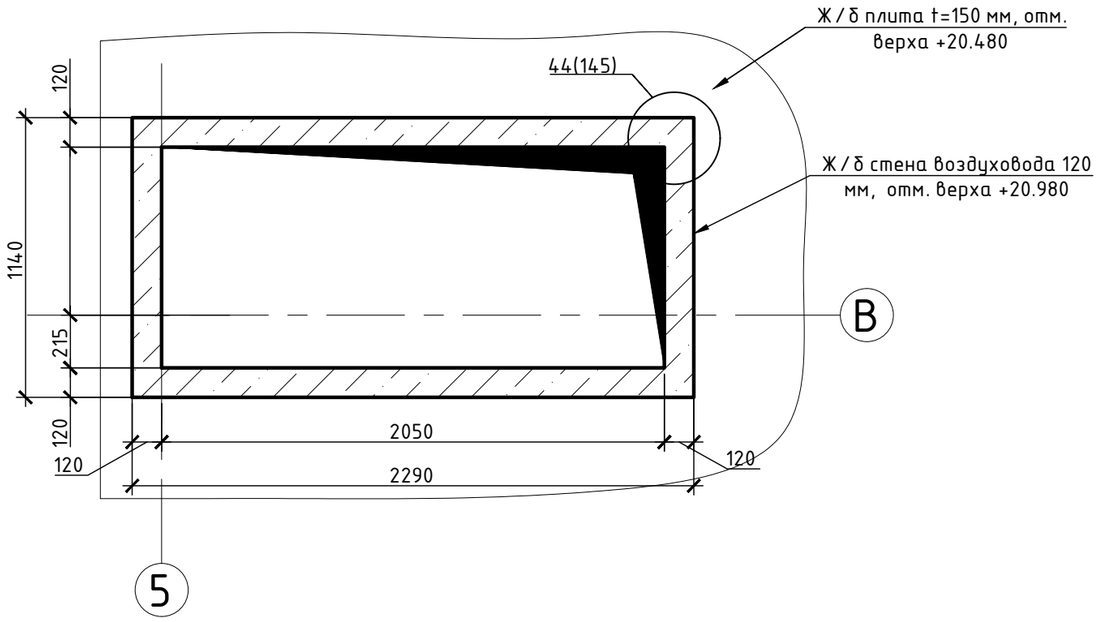

1. Схема расположения конструкций воздуховода см. на схеме расположения двускатной плиты покрытия выше отм. +17,150 на л.15.1.

						БС66-КЖ1		
						Санкт-Петербург, Большой Сампсониевский пр., 66, лит. И		
Изм.	Кол.уч.	Лист	№ док.	Подп.	Дата			
Разраб.						Бизнес-центр "Густавъ Лесснеръ"	Стадия	Лист	Листов
Пров.							Р	141	
Н. контр.						Фрагмент 1. Схемы расположения конструкций воздуховода	ИП Богославцев Д.В.		
ГИП									

Согласовано

Взам. инв. №

Подп. и дата

Инв. № подл.

ФОРМАТ А3

Фрагмент 1. Схема армирования вертикальных конструкций воздуховода на отм. выше +18.775 м

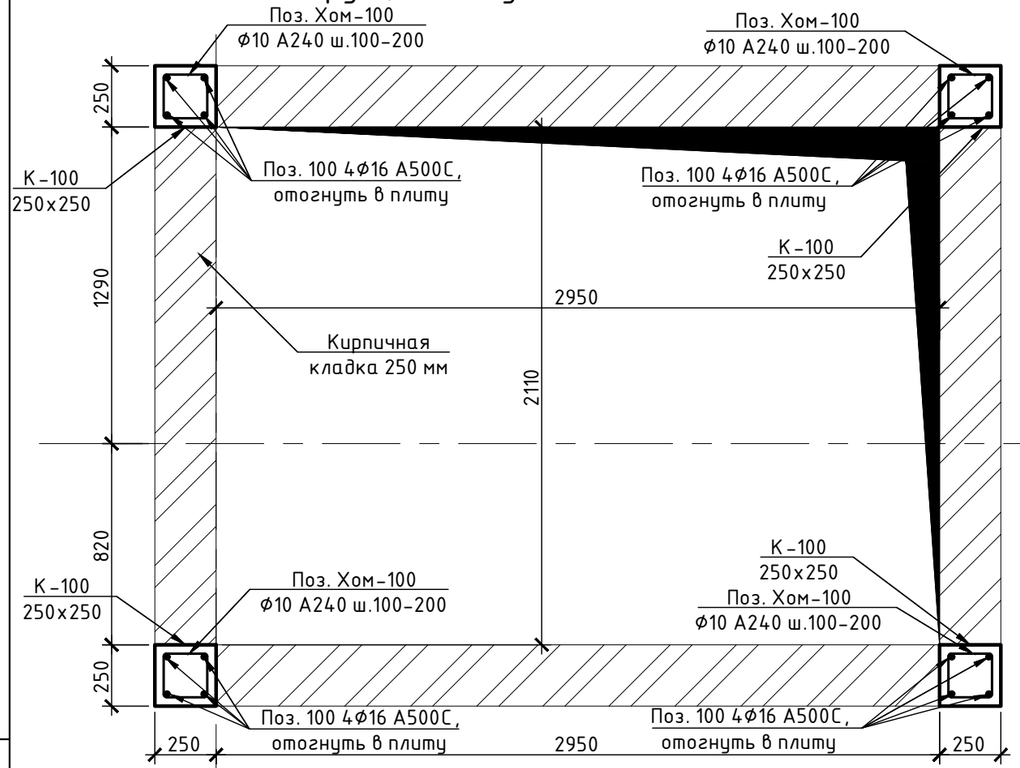

5

Фрагмент 1. Схема армирования вертикальных конструкций воздуховода на отм. выше +20.480 м

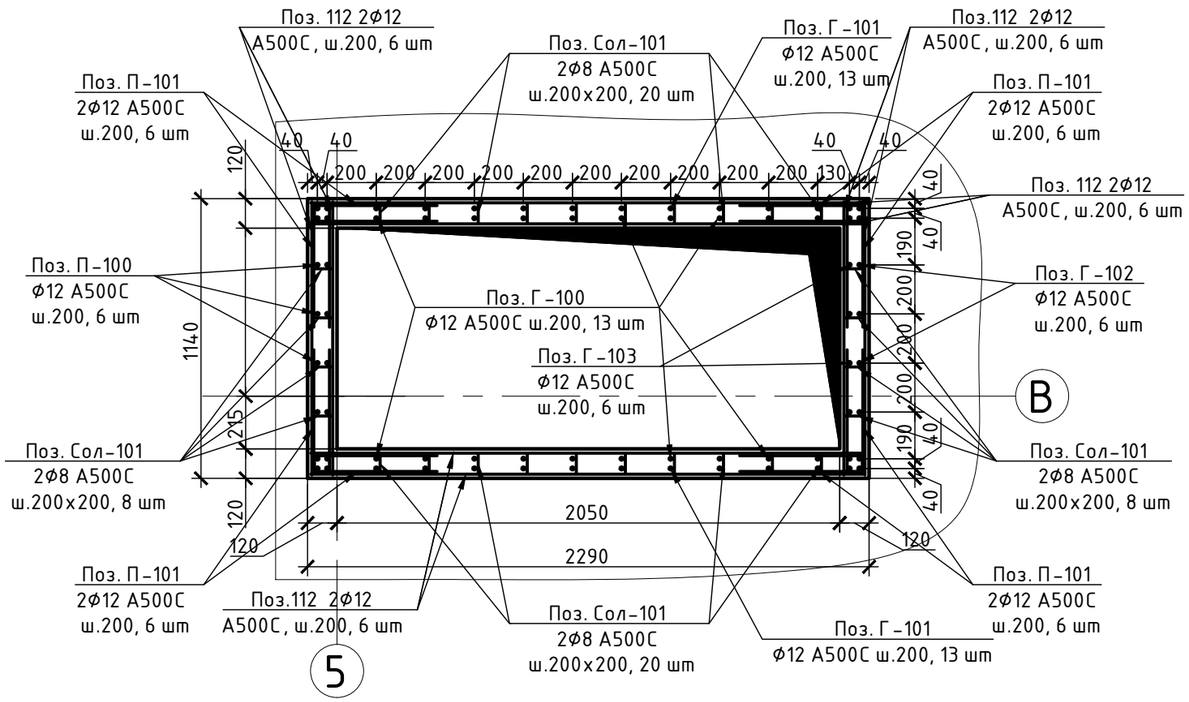

5

Фрагмент 1. Схема армирования плиты воздуховода на отм. +20.480 м

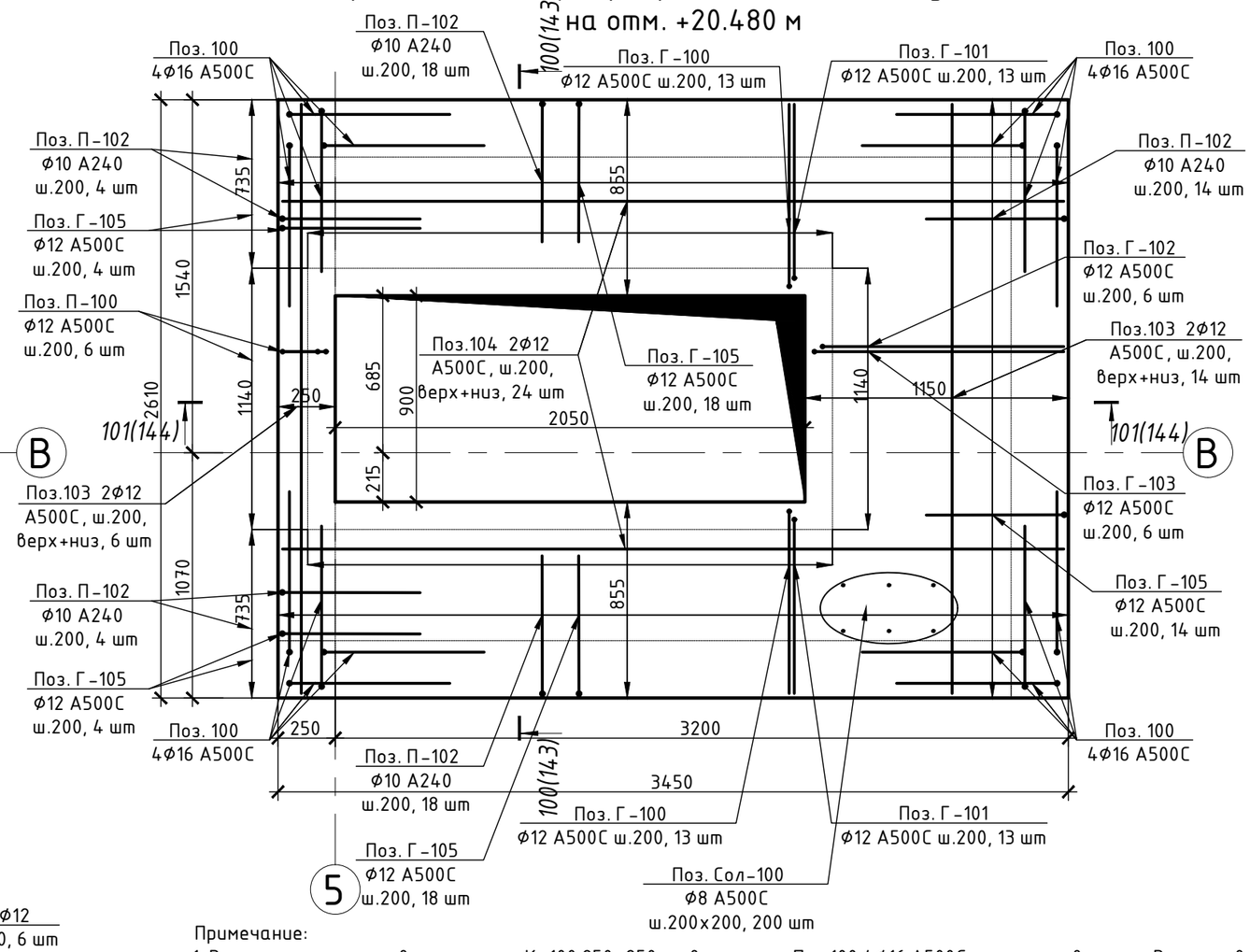

5

Примечание:

1. Вертикально армирование колонн К-100 250х250 мм выполнить Поз.100 4ф16 А500С, отогнуть в плиту. В качестве поперечного армирования предусмотреть Поз.Хом-100 ф10 А240 ш.100(в верхней и нижней четверти)-200(в середине) мм.
2. Армирование плиты: Поз.104 2ф12 А500С, ш.200, верх+низ; Поз.103 2ф12 А500С, ш.200, верх+низ. Поз. Г-100, 101, 102, 103 ф12 А500С ш.200, а также Поз. П-100 ф12 А500С ш.200 выполняют роль как армирования плиты, так и вертикального армирования стен воздуховода. Поперечное армирование плиты - Поз. Сол-100 ф8 А500С ш.200х200. По контуру плиты в качестве усиления предусмотреть П-образный гнутый элемент Поз. П-102 ф10 А240 ш.200.
3. Горизонтальное армирование стен воздуховода предусмотреть Поз.112 2ф12 А500С, ш.200 мм. Поперечное армирование - Поз. Сол-101 ф8 А500С ш.200х200 мм. В углах предусмотреть 3 ряда П-образных гнутых элементов Поз. П-101 2ф12 А500С ш.200, см. узел. 1 на л.?. По верхнему контуру предусмотреть Поз.П-103 ф12 А500С ш.200.
4. Предусмотреть Поз. Г-105 ф12 А500С ш.200 в кирпичной кладке и отогнуть в плиту на этапе армирования.

						БС66-КЖ1		
						Санкт-Петербург, Большой Сампсониевский пр., 66, лит. И		
Изм.	Кол.уч.	Лист	№ док.	Подп.	Дата			
Разраб.						Бизнес-центр "Густавъ Лесснеръ"	Стадия: Р	Лист: 142	Листов:
Пров.								
Н. контр.						Фрагмент 1. Схемы армирования конструкций воздуховода	ИП Богославцев Д.В.	
ГИП								

Согласовано

Взам. инв. №

Подп. и дата

Инв. № подл.

ФОРМАТ А3

Разрез 100-100 (142)

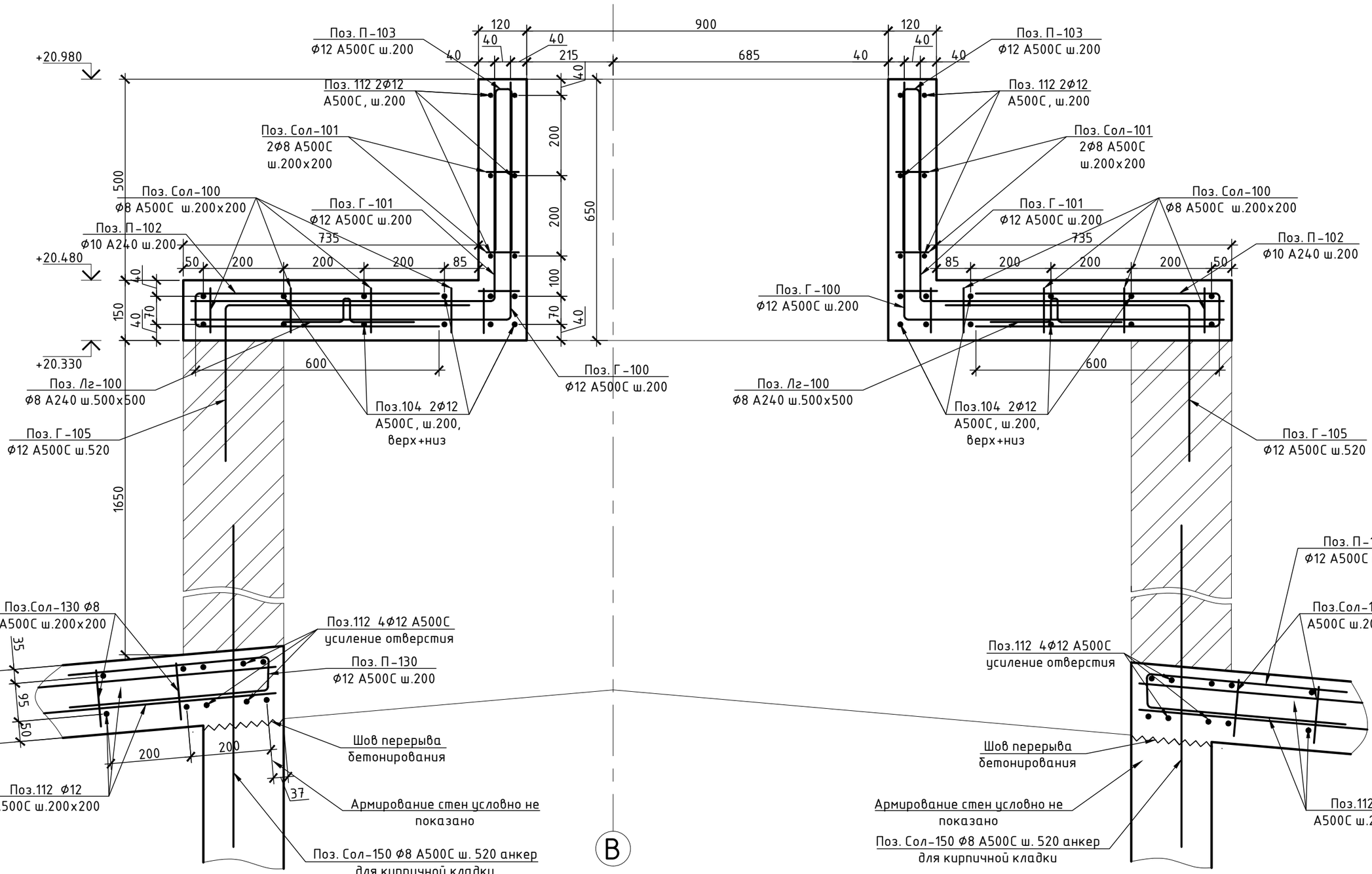

						БС66-КЖ1			
						Санкт-Петербург, Большой Сампсониевский пр., 66, лит. И			
Изм.	Кол.уч.	Лист	№ док.	Подп.	Дата	Бизнес-центр "Густавъ Лесснеръ"	Стадия	Лист	Листов
Разраб.							Р	143	
Пров.									
Н. контр.						Разрез 100-100	ИП Богославцев Д.В.		
ГИП									

Согласовано

Взам. инв. №

Подп. и дата

Инв. № подл.

ФОРМАТ А3

Разрез 101-101 (142)

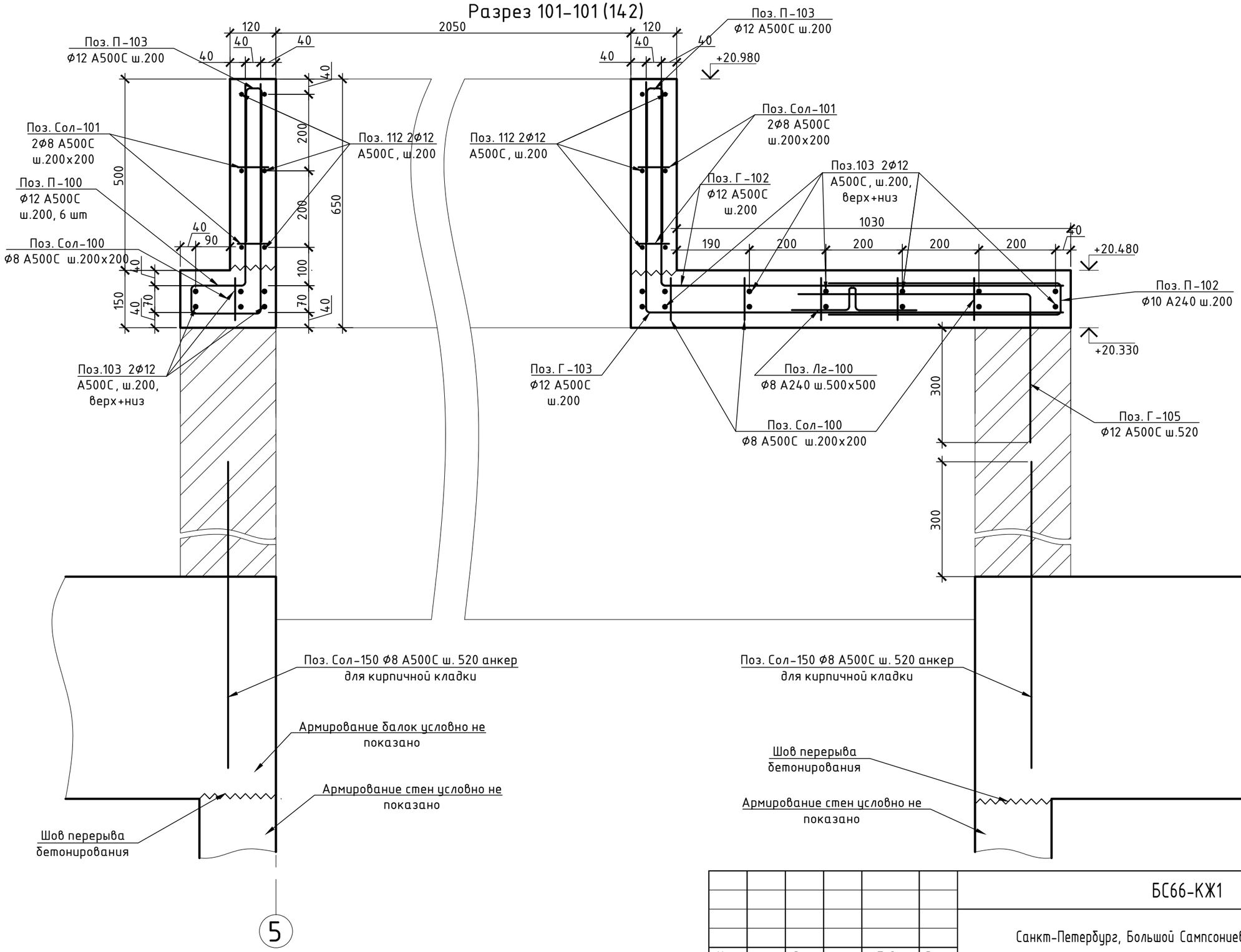

						БС66-КЖ1	
						Санкт-Петербург, Большой Сампсониевский пр., 66, лит. И	
Изм.	Кол.уч.	Лист	№ док.	Подп.	Дата	Бизнес-центр "Густавъ Лесснеръ"	Стадия: Р; Лист: 144; Листов:
Разраб.							
Пров.							
Н. контр.						Разрез 101-101	ИП Богославцев Д.В.
ГИП							

Согласовано

Взам. инв. №

Подп. и дата

Инв. № подл.

ФОРМАТ А3

Схема армирования колонны К-100

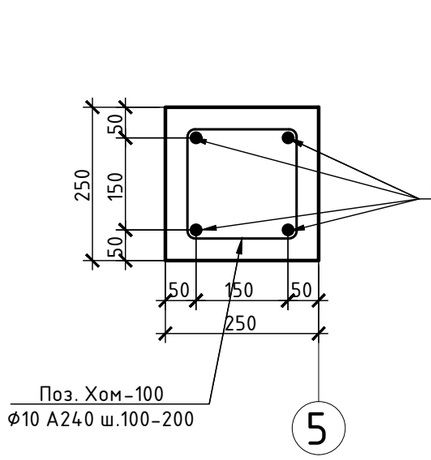

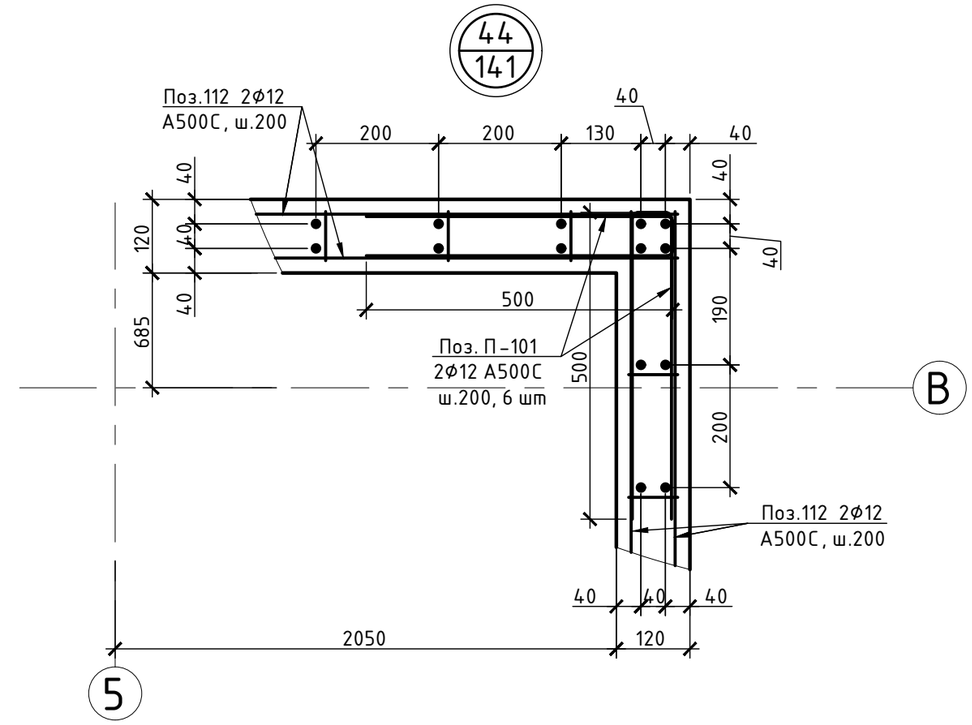

Примечание:

1. Вертикально армирование колонн К-100 250x250 мм выполнить Поз.100 4Ф16 А500С, отогнуть в плиту. В качестве поперечного армирования предусмотреть Поз.Хом-100 Ф10 А240 ш.100(в верхней и нижней четверти)-200(в середине) мм.
2. На этапе армирования плиты покрытия заложить выпуски в колонны Поз. Г-106 Ф16 А500С

Изм.	Кол.уч.	Лист	№ док.	Подп.	Дата	БС66-КЖ1			
						Санкт-Петербург, Большой Сампсониевский пр., 66, лит. И			
Разраб.						Бизнес-центр "Густавъ Лесснеръ"	Стадия	Лист	Листов
Пров.							Р	145	
Н. контр.						Схема армирования К-100. Узел 44	ИП Богославцев Д.В.		
ГИП									

Согласовано

Взам. инв. №

Подп. и дата

Инв. № подл.

ФОРМАТ А3

Фрагмент 2. Схема расположения вертикальных конструкций воздуховода на отм. выше +18.775 м

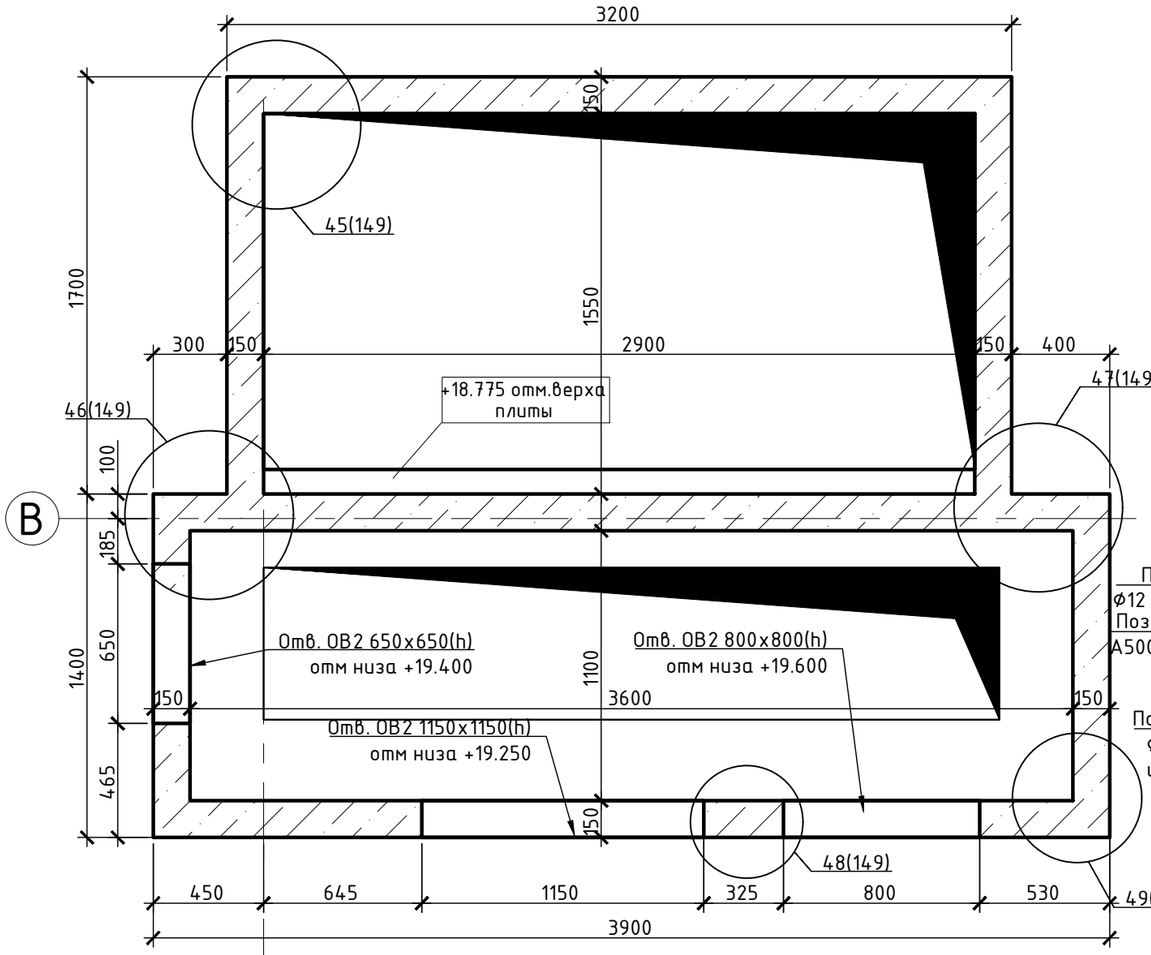

Фрагмент 2. Схема армирования вертикальных конструкций воздуховода на отм. выше +18.775 м

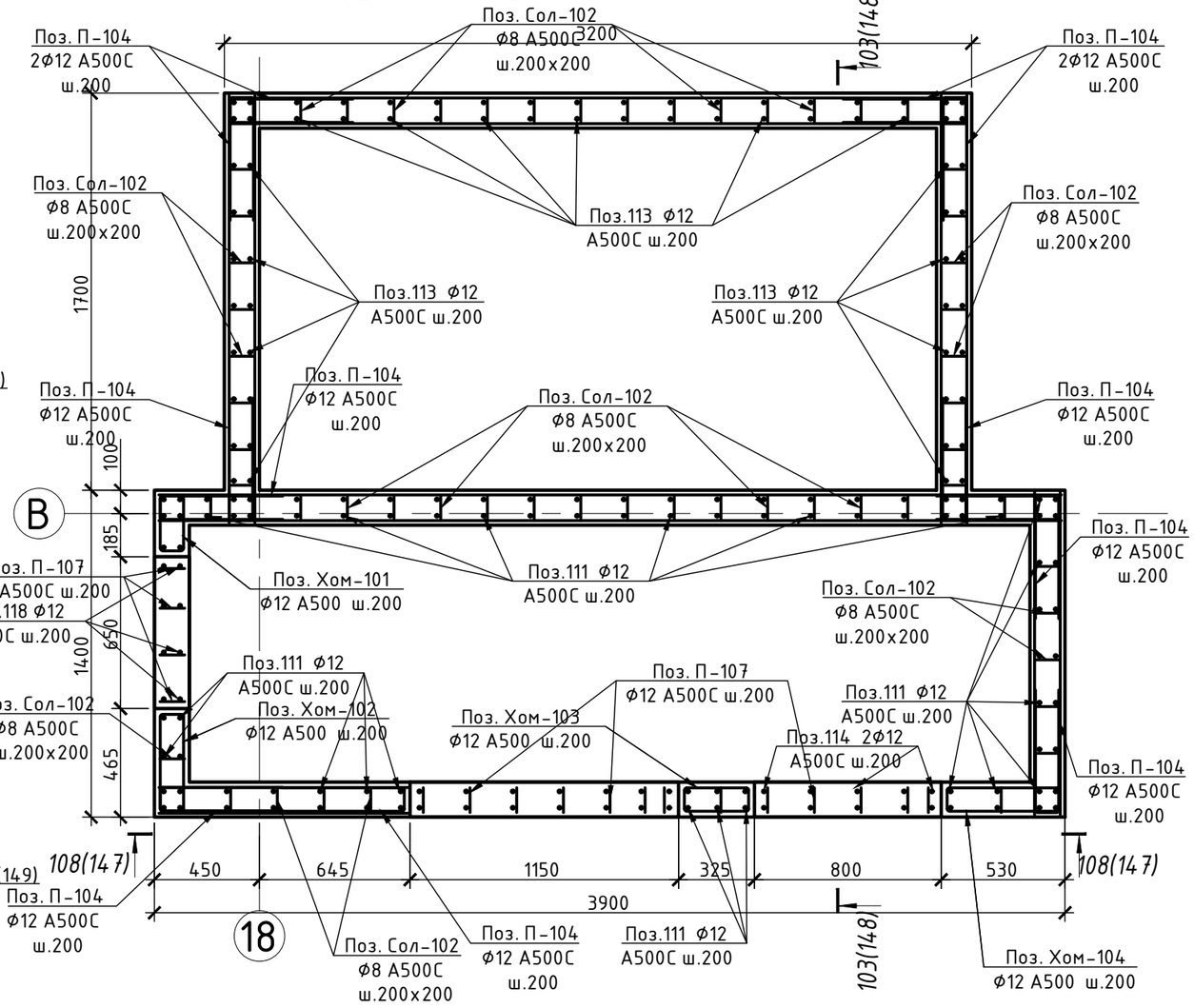

Фрагмент 2. Схема армирования плиты воздуховода на отм. +20.480 м

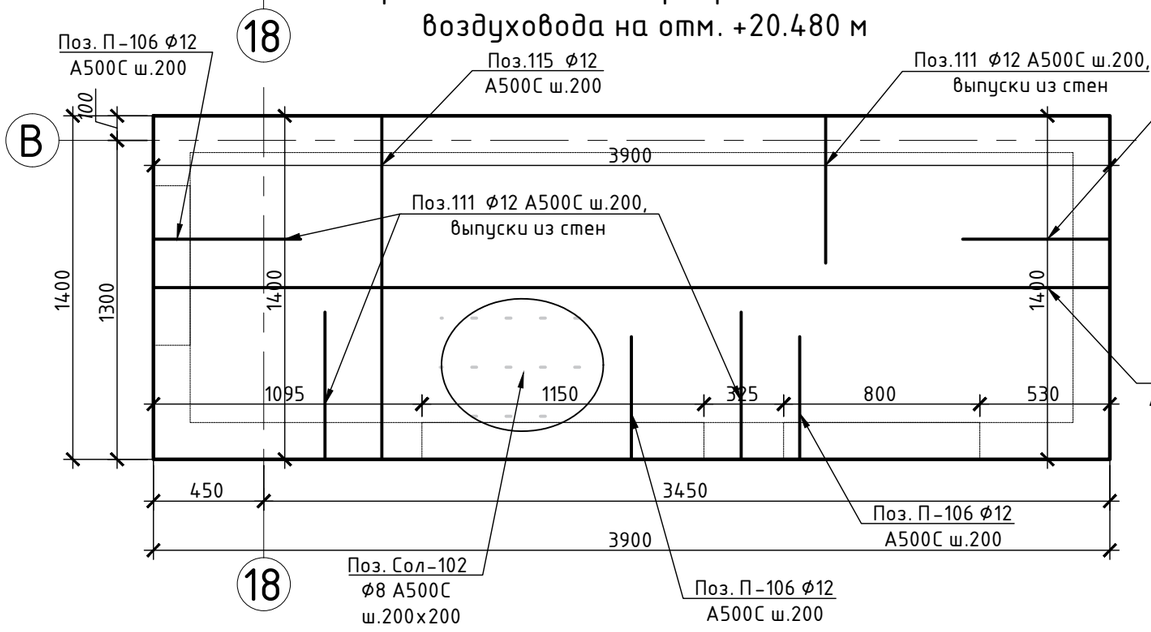

Примечание:

1. Схема расположения конструкций воздуховода см. на схеме расположения двускатной плиты покрытия выше отм. +17,150 на л.15.1.
2. Вертикально армирование стен – Поз.111, 113, 114, 118 ф12 А500С ш.200 мм
3. Горизонтальное армирование стен воздуховода предусмотреть Поз.112 2ф12 А500С, ш.200 мм.
4. Поперечное армирование – Поз. Сол-102 ф8 А500С ш.200х200 мм. В Г и Т-образных пересечениях предусмотреть П-образные гнутые элементы и/или хомуты.
5. По контуру отверстий предусмотреть П-образные гнутые элементы.

Изм.	Кол.уч.	Лист	№ док.	Подп.	Дата	БС66-КЖ1		
						Санкт-Петербург, Большой Сампсониевский пр., 66, лит. И		
Разраб.						Бизнес-центр "Густавъ Лесснеръ"	Стадия	Лист	Листов
Пров.							Р	146	
Н. контр.						Фрагмент 2. Схемы армирования конструкций воздуховода	ИП Богославцев Д.В.		
ГИП									

Согласовано

Взам. инв. №

Подп. и дата

Инв. № подл.

ФОРМАТ А3

Вид 108-108 (146)

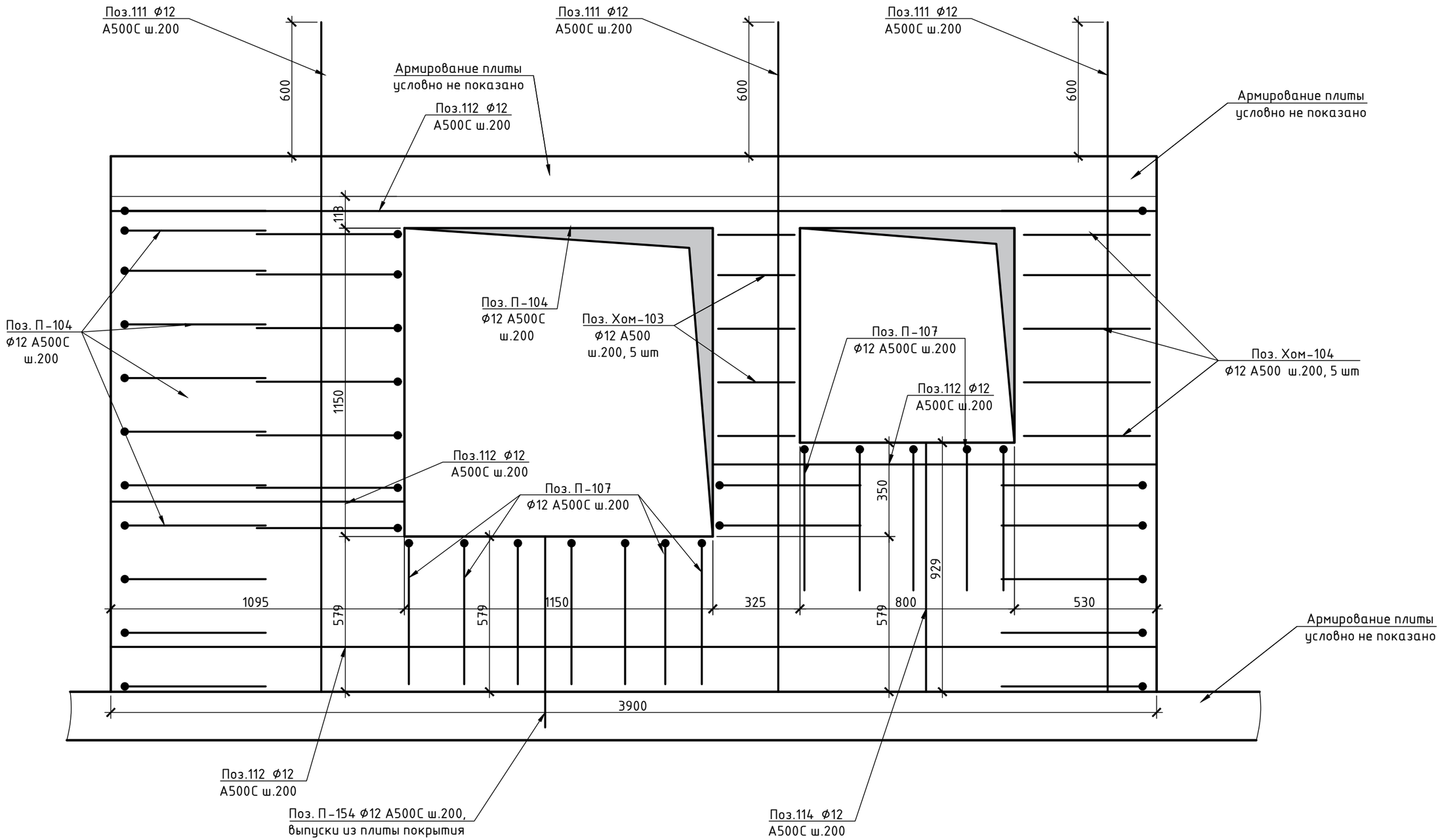

Согласовано

Взам. инв. №

Подп. и дата

Инв. № подл.

						БС66-КЖ1
						Санкт-Петербург, Большой Сампсониевский пр., 66, лит. И
Изм.	Кол.уч.	Лист	№ док.	Подп.	Дата	
Разраб.						Бизнес-центр "Густавъ Лесснеръ"
Пров.						Стадия: Р; Лист: 147; Листов:
Н. контр.						Вид 108-108
ГИП						ИП Богославцев Д.В.

ФОРМАТ А3

Разрез 103-103 (146)

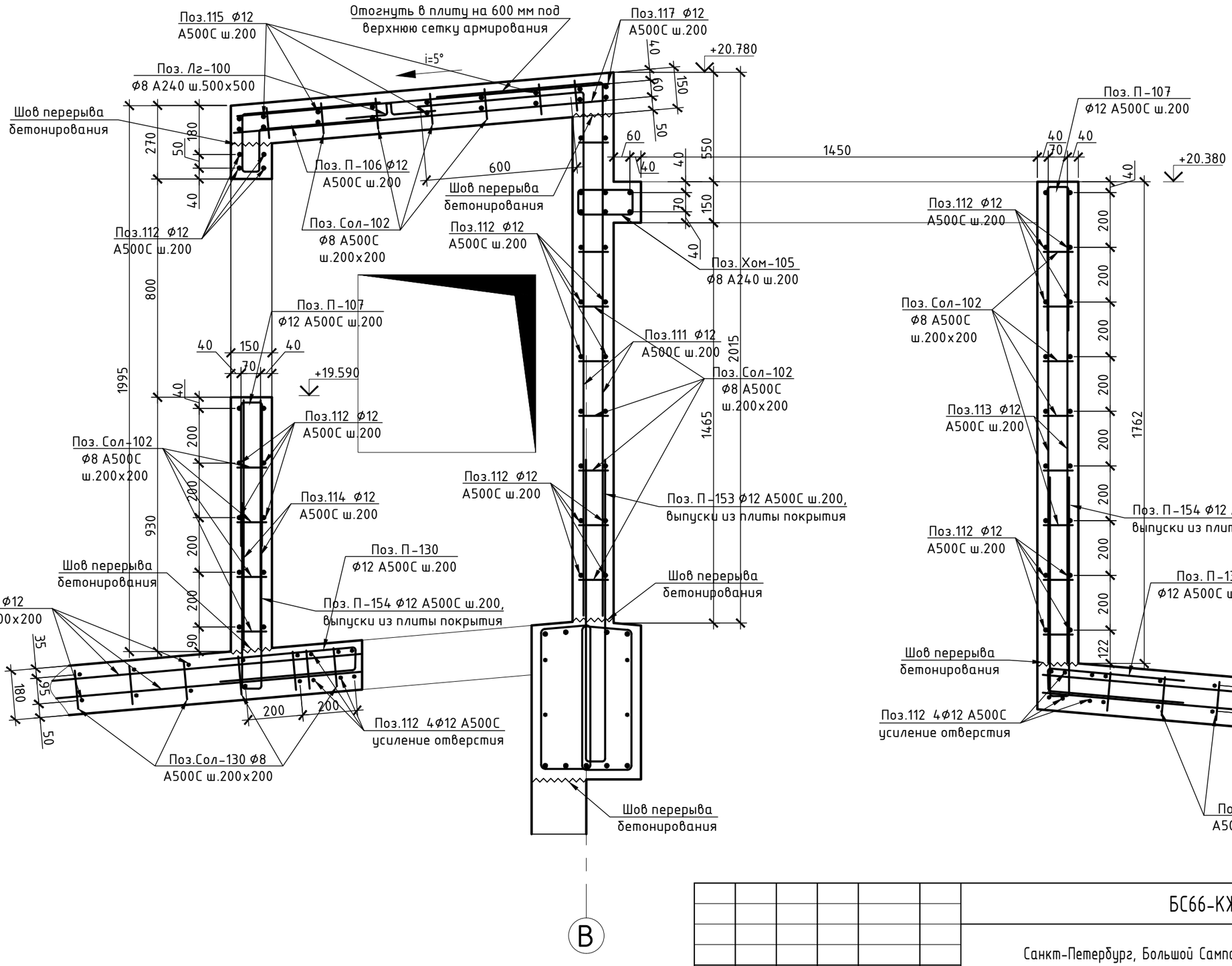

Изм.	Кол.уч.	Лист	№ док.	Подп.	Дата	БС66-КЖ1		
						Санкт-Петербург, Большой Сампсониевский пр., 66, лит. И		
Разраб.						Бизнес-центр "Густавъ Лесснеръ"	Стадия	Лист	Листов
Пров.							Р	148	
Н. контр.						Разрез 103-103	ИП Богославцев Д.В.		
ГИП									

Согласовано

Взам. инв. №

Подп. и дата

Инв. № подл.

ФОРМАТ А3

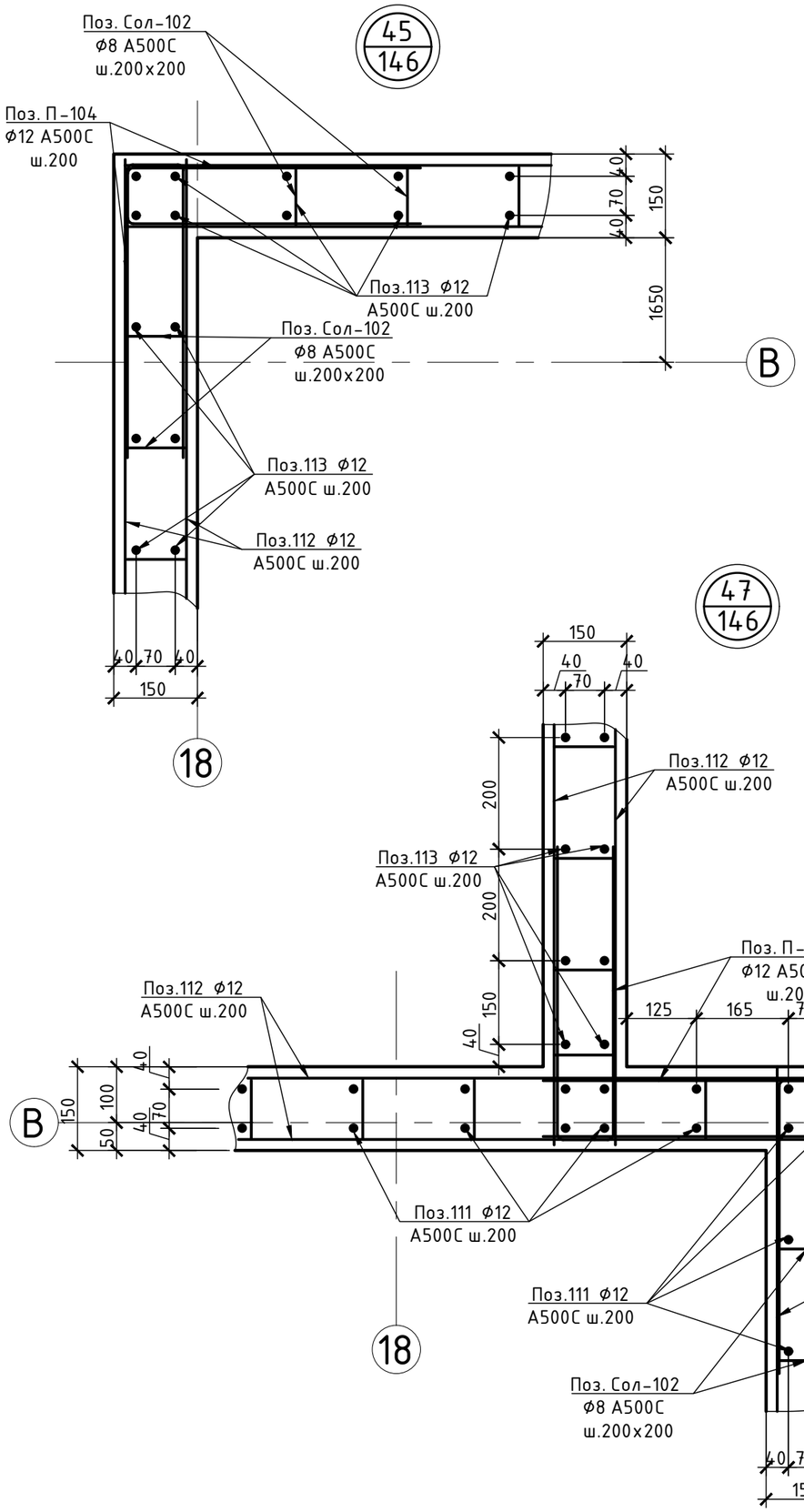

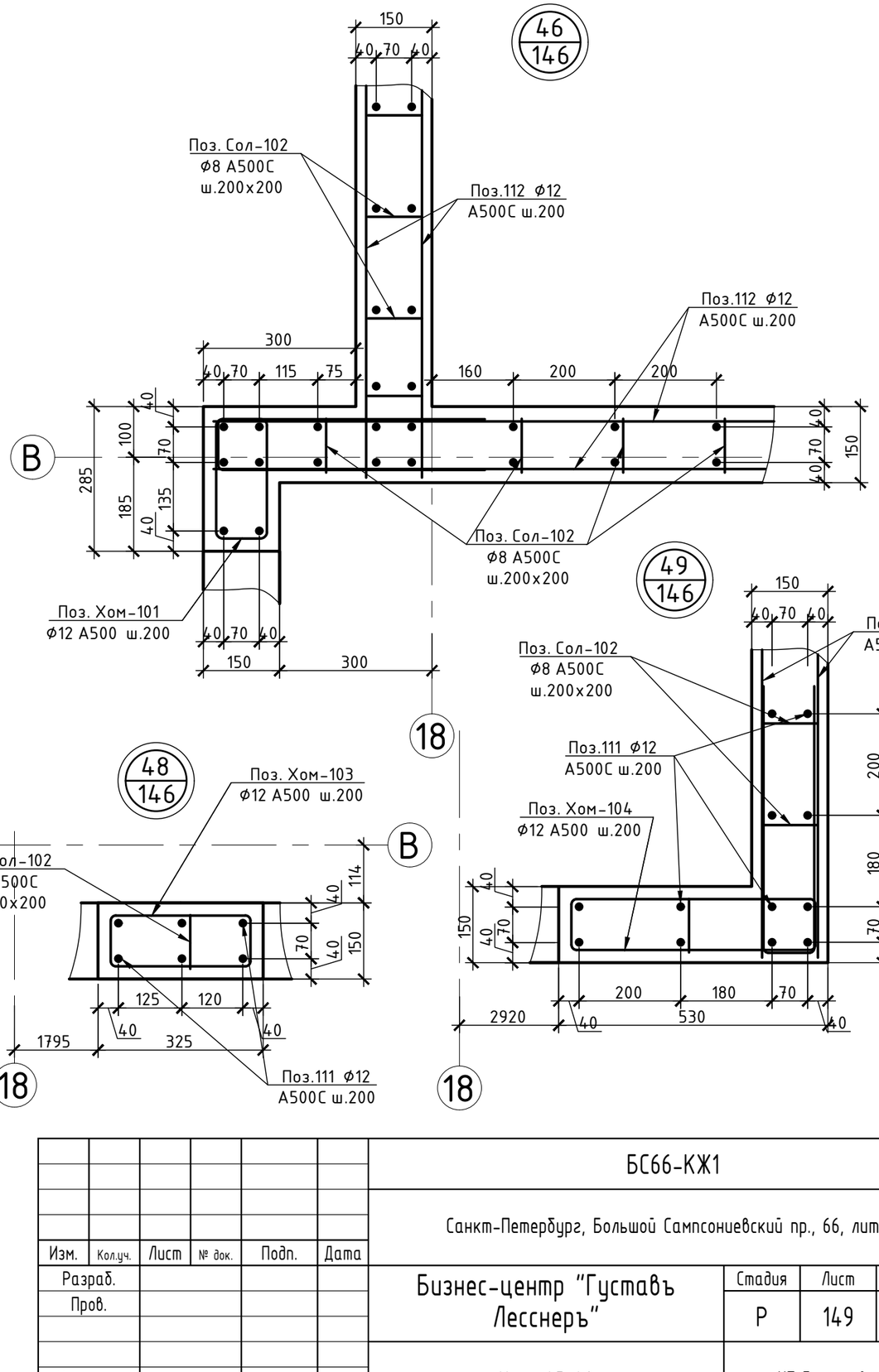

Изм.	Кол.уч.	Лист	№ док.	Подп.	Дата
Разраб.					
Пров.					
Н. контр.					
ГИП					

БС66-КЖ1

Санкт-Петербург, Большой Сампсониевский пр., 66, лит. И

Бизнес-центр "Густавъ Лесснеръ"

Стадия	Лист	Листов
Р	149	

Узлы 45-49

ИП Богославцев Д.В.

Согласовано

Взам. инв. №

Подп. и дата

Инв. № подл.

ФОРМАТ А3

Разрез 104-104

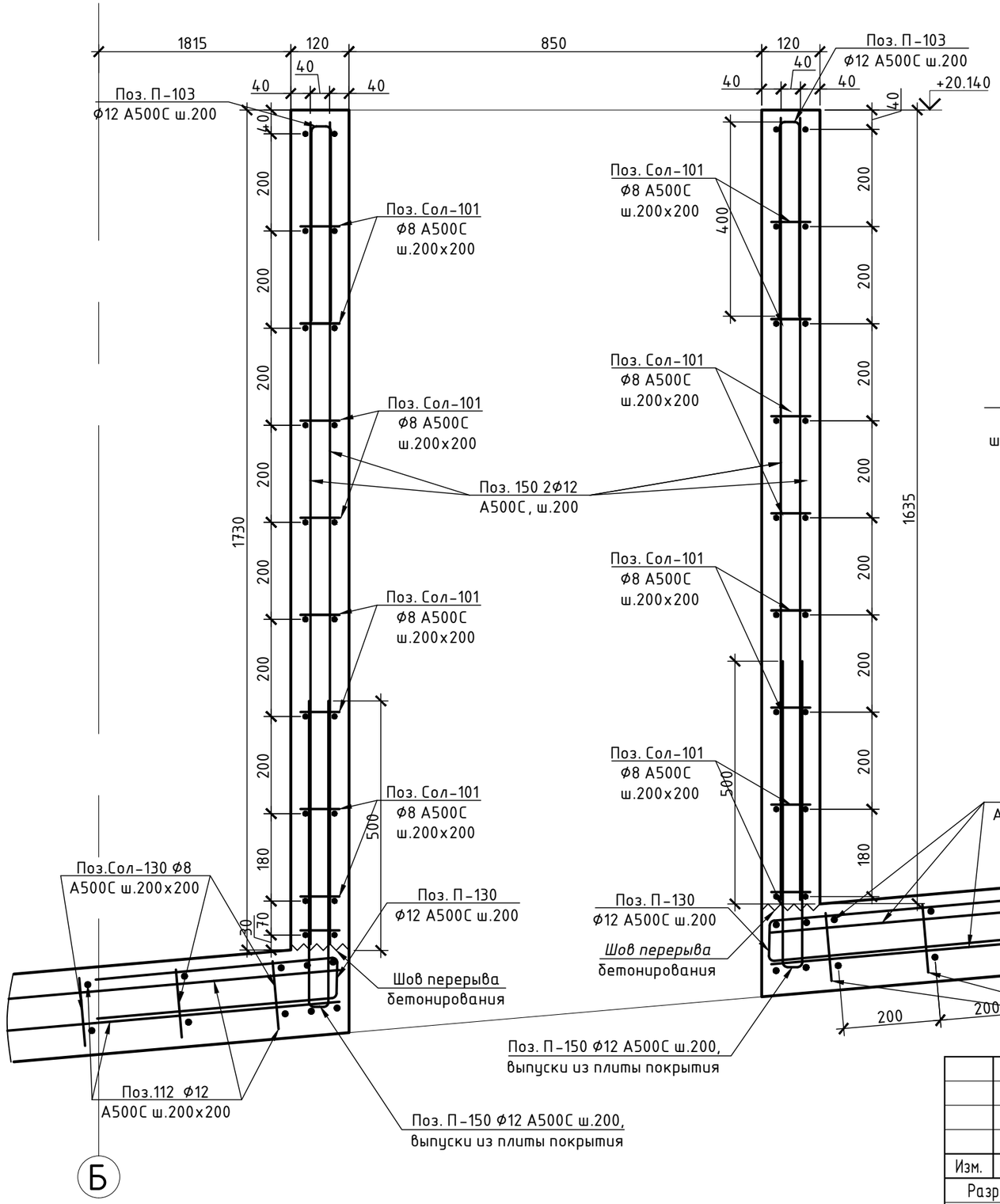

Фрагмент 3. Схема армирования вертикальных конструкций воздуховода на отм. выше +18.775 м

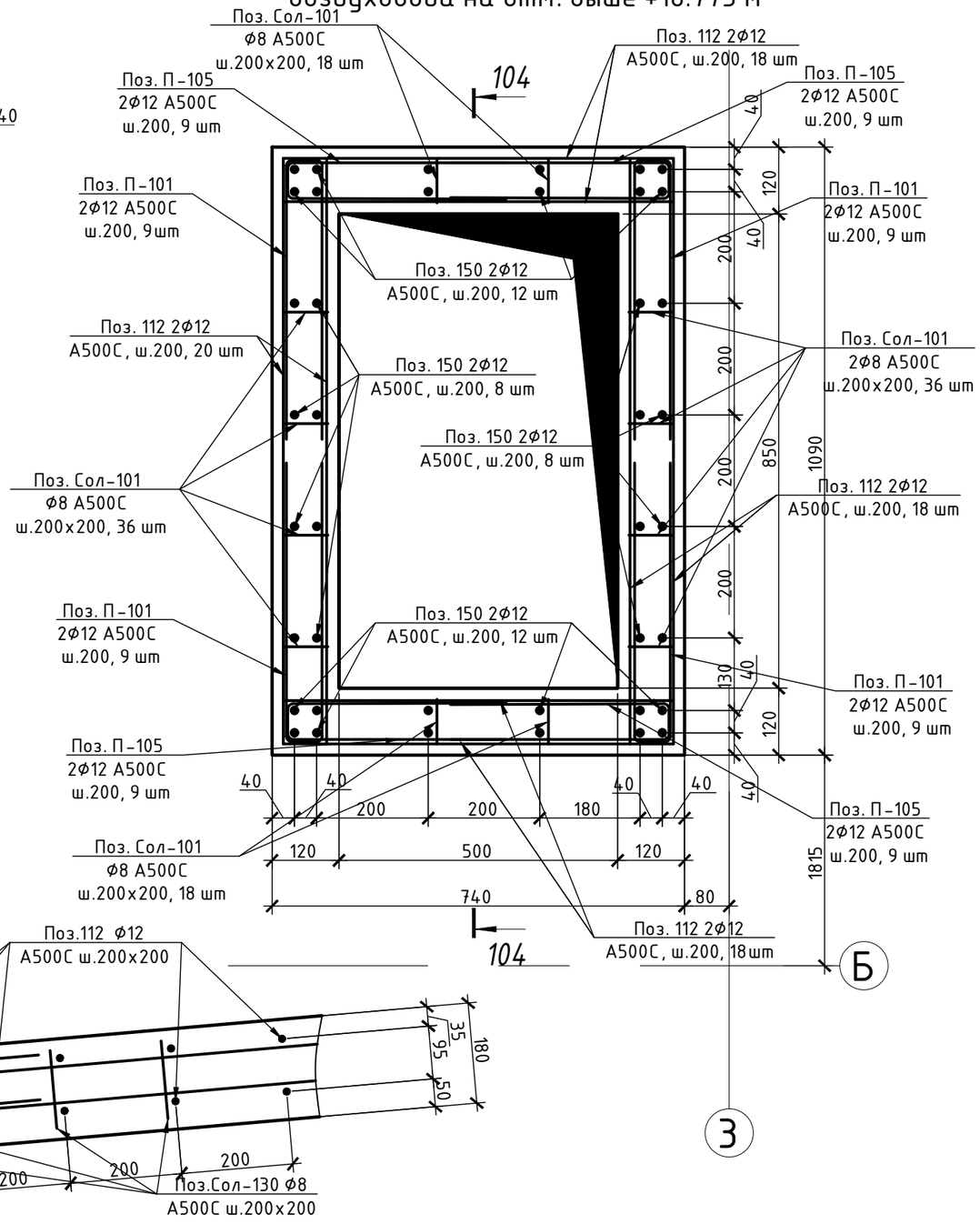
Поз. Сол-101
ф8 А500С
ш.200х200, 18 шт
Поз. 112 2ф12
А500С, ш.200, 18 шт
104
Поз. П-105
2ф12 А500С
ш.200, 9 шт
Поз. П-105
2ф12 А500С
ш.200, 9 шт
Поз. П-101
2ф12 А500С
ш.200, 9шт
Поз. П-101
2ф12 А500С
ш.200, 9 шт
Поз. 150 2ф12
А500С, ш.200, 12 шт
Поз. 112 2ф12
А500С, ш.200, 20 шт
Поз. 150 2ф12
А500С, ш.200, 8 шт
Поз. Сол-101
2ф8 А500С
ш.200х200, 36 шт
Поз. 150 2ф12
А500С, ш.200, 8 шт
Поз. Сол-101
ф8 А500С
ш.200х200, 36 шт
Поз. 112 2ф12
А500С, ш.200, 18 шт
Поз. П-101
2ф12 А500С
ш.200, 9 шт
Поз. 150 2ф12
А500С, ш.200, 12 шт
Поз. П-101
2ф12 А500С
ш.200, 9 шт
Поз. П-105
2ф12 А500С
ш.200, 9 шт
Поз. Сол-101
ф8 А500С
ш.200х200, 18 шт
Поз. П-105
2ф12 А500С
ш.200, 9 шт
Поз. 112 2ф12
А500С, ш.200, 18шт
104
Б
З
40
40
200
200
180
120
500
120
740
80
120
130
850
1090
1815
200
200
200

Разрез 105–105

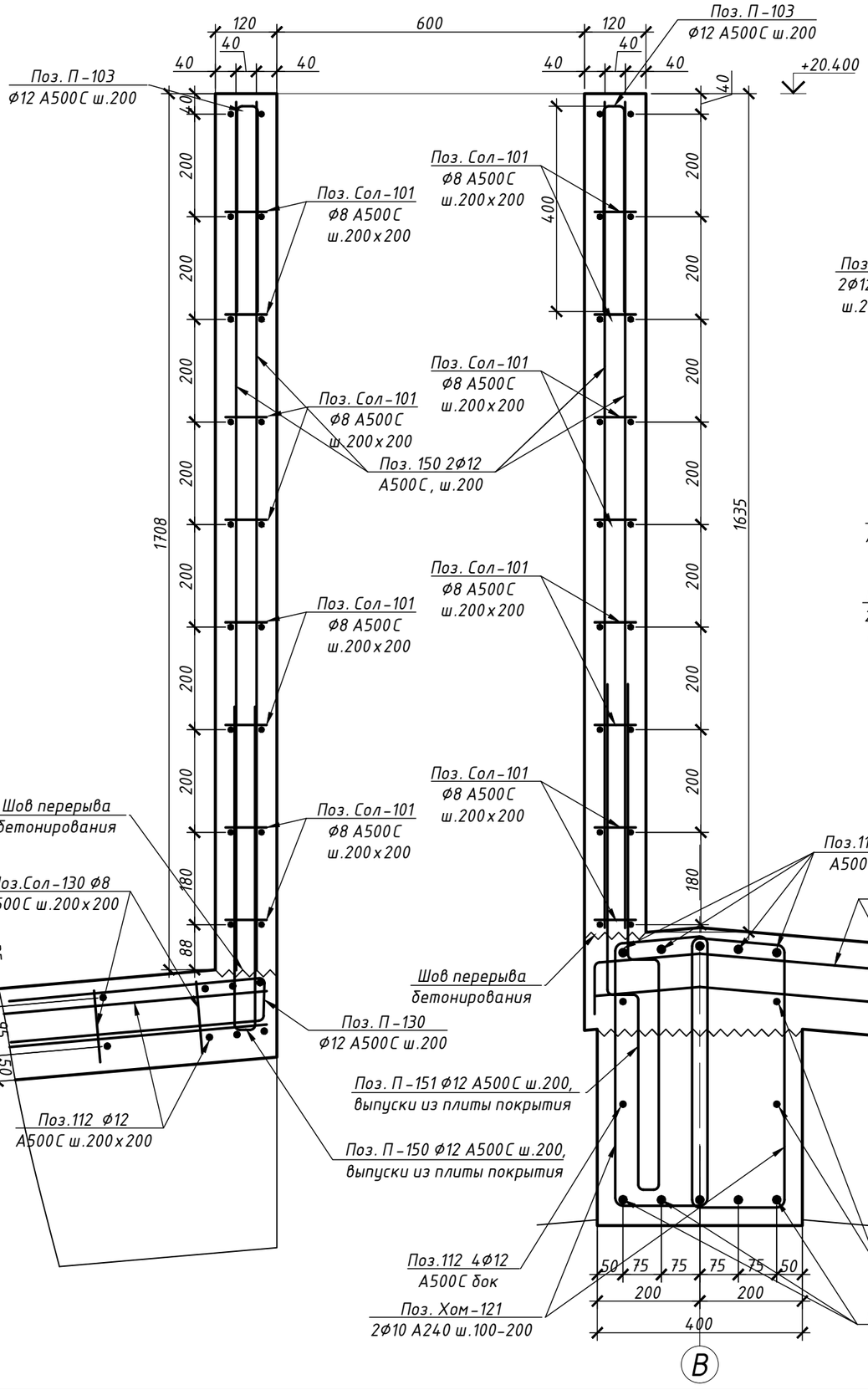

Фрагмент 4. Схема армирования вертикальных конструкций воздуховода на отм. выше +18.775 м

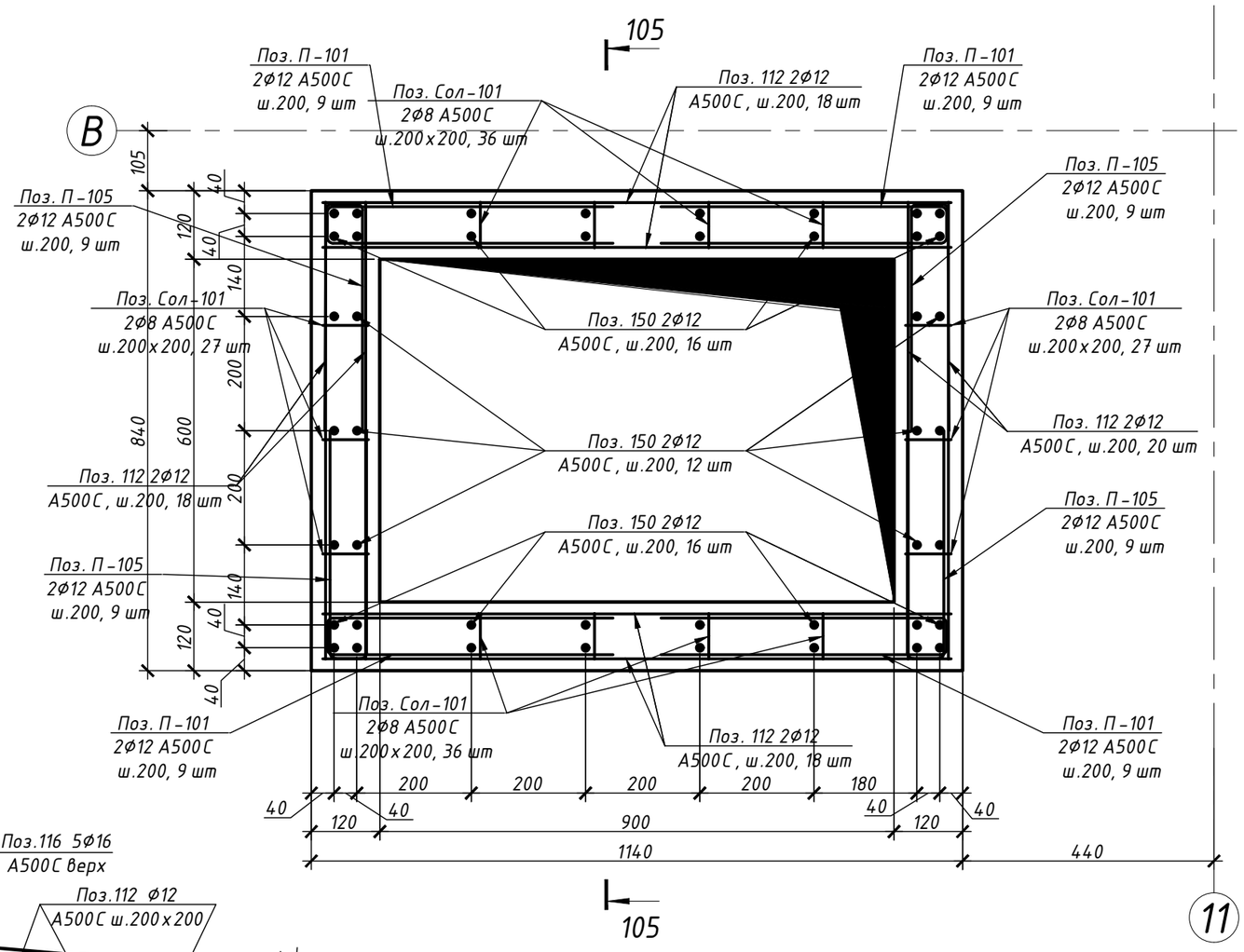

1.Схема расположения конструкций воздуховода см. на схеме расположения двускатной плиты покрытия выше отм. +17,150 на л.15.1.

						БС66-КЖ1	
						Санкт-Петербург, Большой Сампсониевский пр., 66, лит. И	
Изм.	Кол.уч.	Лист	№ док.	Подп.	Дата		
Разраб.						Бизнес-центр "Густавъ Лесснеръ"	Стадия: Р; Лист: 151; Листов:
Пров.							
Н. контр.						Фрагмент 4. Схема армирования вертикальных конструкций воздуховода на отм. выше +18.775 м. Разрез 105–105	ИП Богославцев Д.В.
ГИП							

Согласовано

Взам. инв. №

Подп. и дата

Инв. № подл.

ФОРМАТ А3

Разрез 106-106

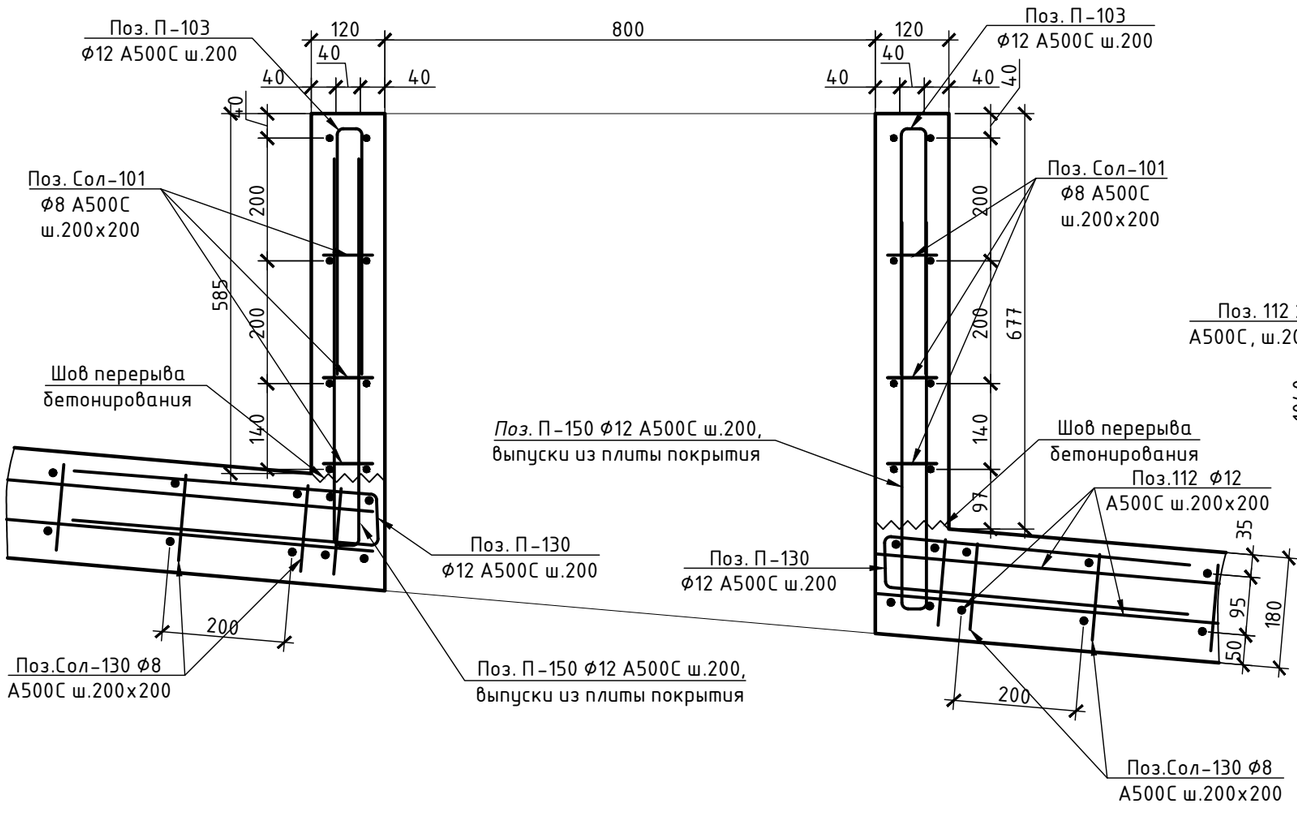

Фрагмент 5. Схема армирования вертикальных конструкций воздуховода на отм. выше +18.775 м

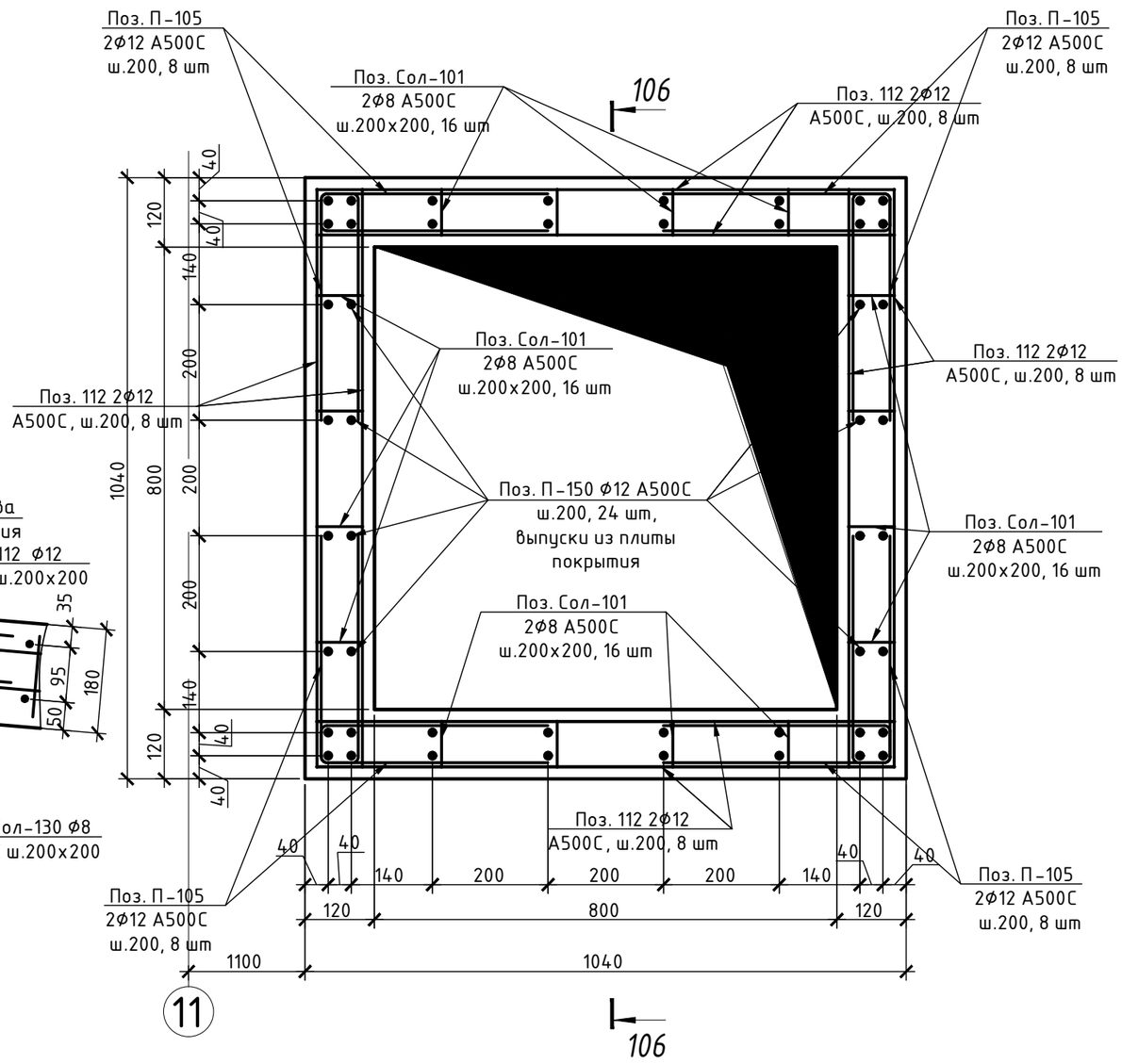

1.Схема расположения конструкций воздуховода см. на схеме расположения двускатной плиты покрытия выше отм. +17,150 на л.15.1.

						БС66-КЖ1
						Санкт-Петербург, Большой Сампсониевский пр., 66, лит. И
Изм.	Кол.уч.	Лист	№ док.	Подп.	Дата	
Разраб.						Бизнес-центр "Густавъ Лесснеръ"
Пров.						
						Фрагмент 5. Схема армирования вертикальных конструкций воздуховода на отм. выше +18.775 м. Разрез 106-106
Н. контр.						
ГИП						

Стадия	Лист	Листов
Р	152	

ИП Богославцев Д.В.

ФОРМАТ А3

Согласовано

Взам. инв. №

Подп. и дата

Инв. № подл.

Фрагмент 6. Схема армирования вертикальных конструкций воздуховода на отм. выше +18.775 м

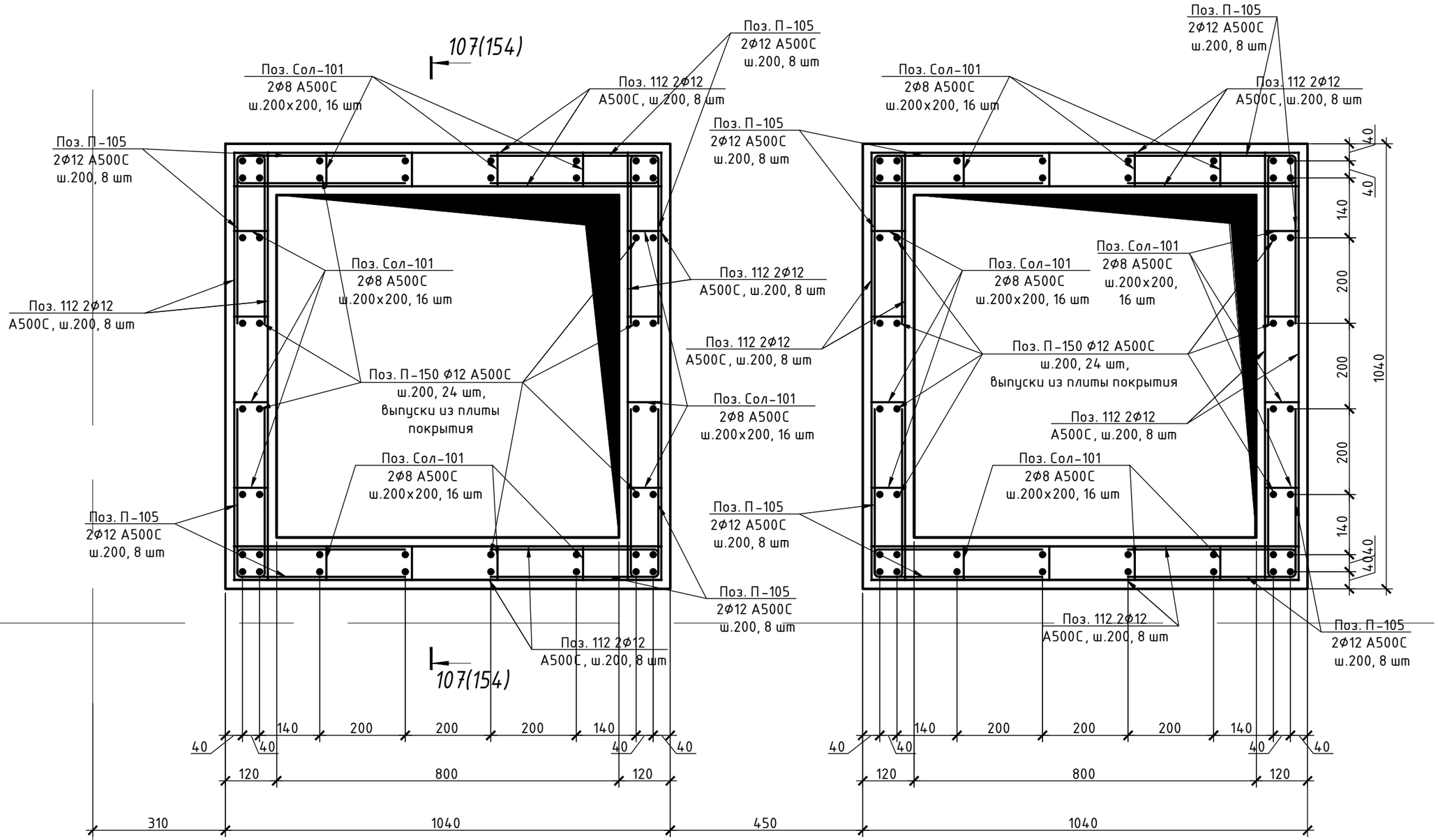

1.Схема расположения конструкций воздуховода см. на схеме расположения двускатной плиты покрытия выше отм. +17,150 на л.15.1.

						БС66-КЖ1		
						Санкт-Петербург, Большой Сампсониевский пр., 66, лит. И		
Изм.	Кол.уч.	Лист	№ док.	Подп.	Дата			
Разраб.						Бизнес-центр "Густавъ Лесснеръ"	Стадия	Лист	Листов
Пров.							Р	153	
						Фрагмент 6. Схема армирования вертикальных конструкций воздуховода на отм. выше +18.775 м.	ИП Богославцев Д.В.		
Н. контр.									
ГИП									

Согласовано

Взам. инв. №

Подп. и дата

Инв. № подл.

ФОРМАТ А3

Разрез 107-107 (153)

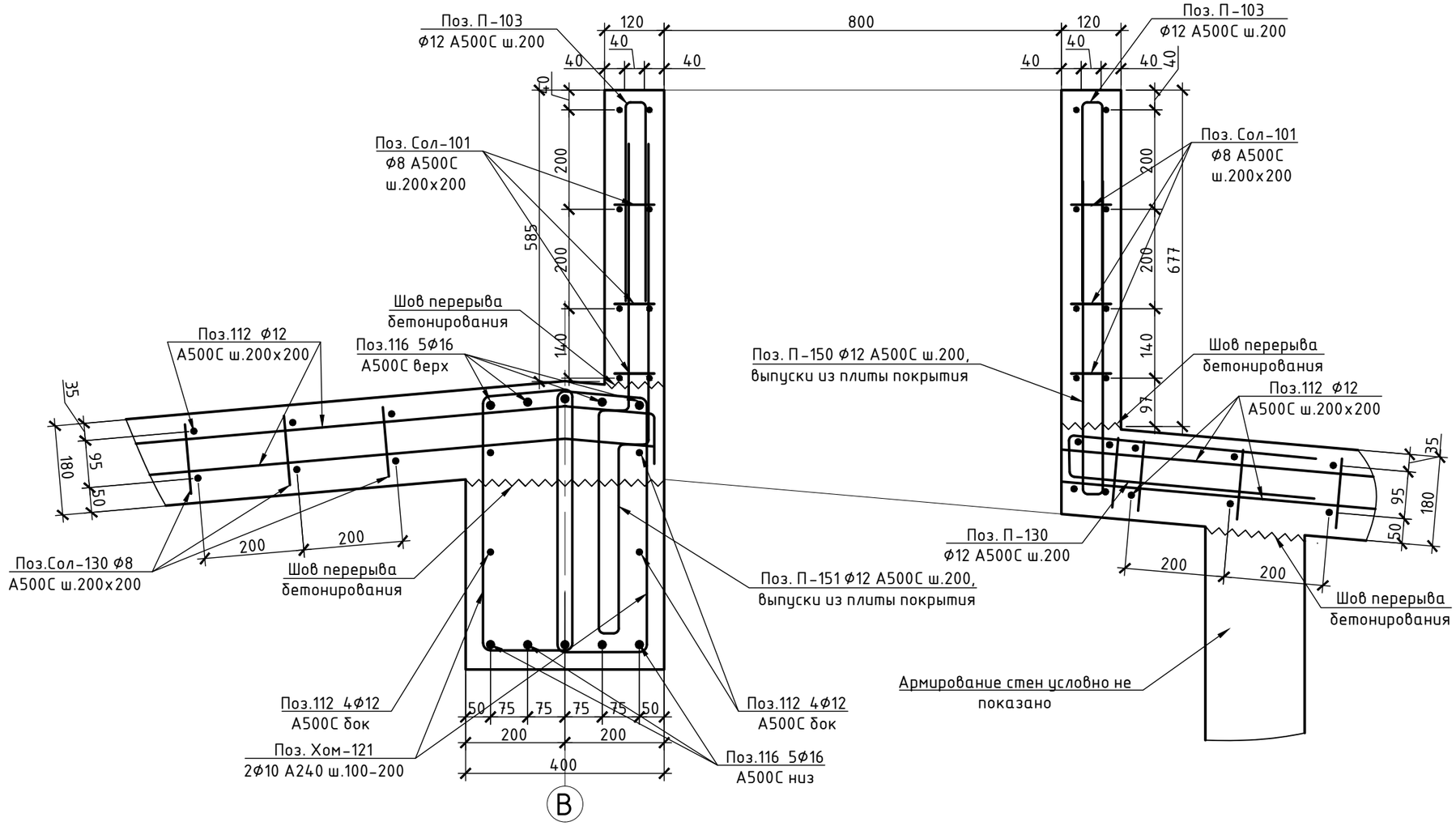

						БС66-КЖ1	
						Санкт-Петербург, Большой Сампсониевский пр., 66, лит. И	
Изм.	Кол.уч.	Лист	№ док.	Подп.	Дата		
Разраб.						Бизнес-центр "Густавъ Лесснеръ"	Стадия: Р; Лист: 154; Листов:
Пров.							
Н. контр.						Разрез 107-107	ИП Богославцев Д.В.
ГИП							

Согласовано

Взам. инв. №

Подп. и дата

Инв. № подл.

ФОРМАТ А3

Фрагмент 7

Разрез 140-140

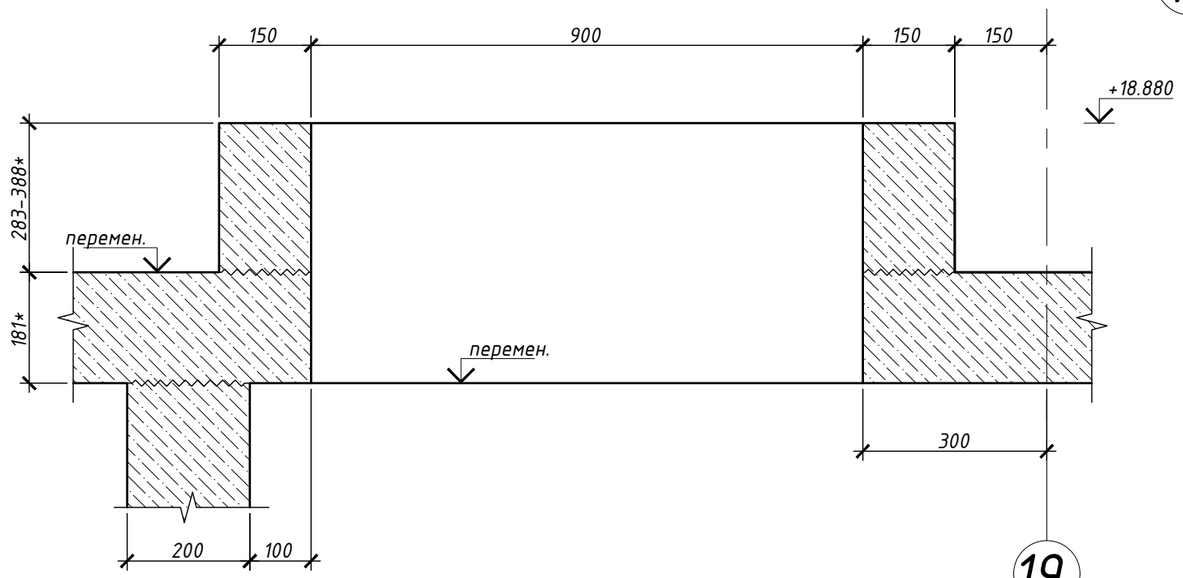

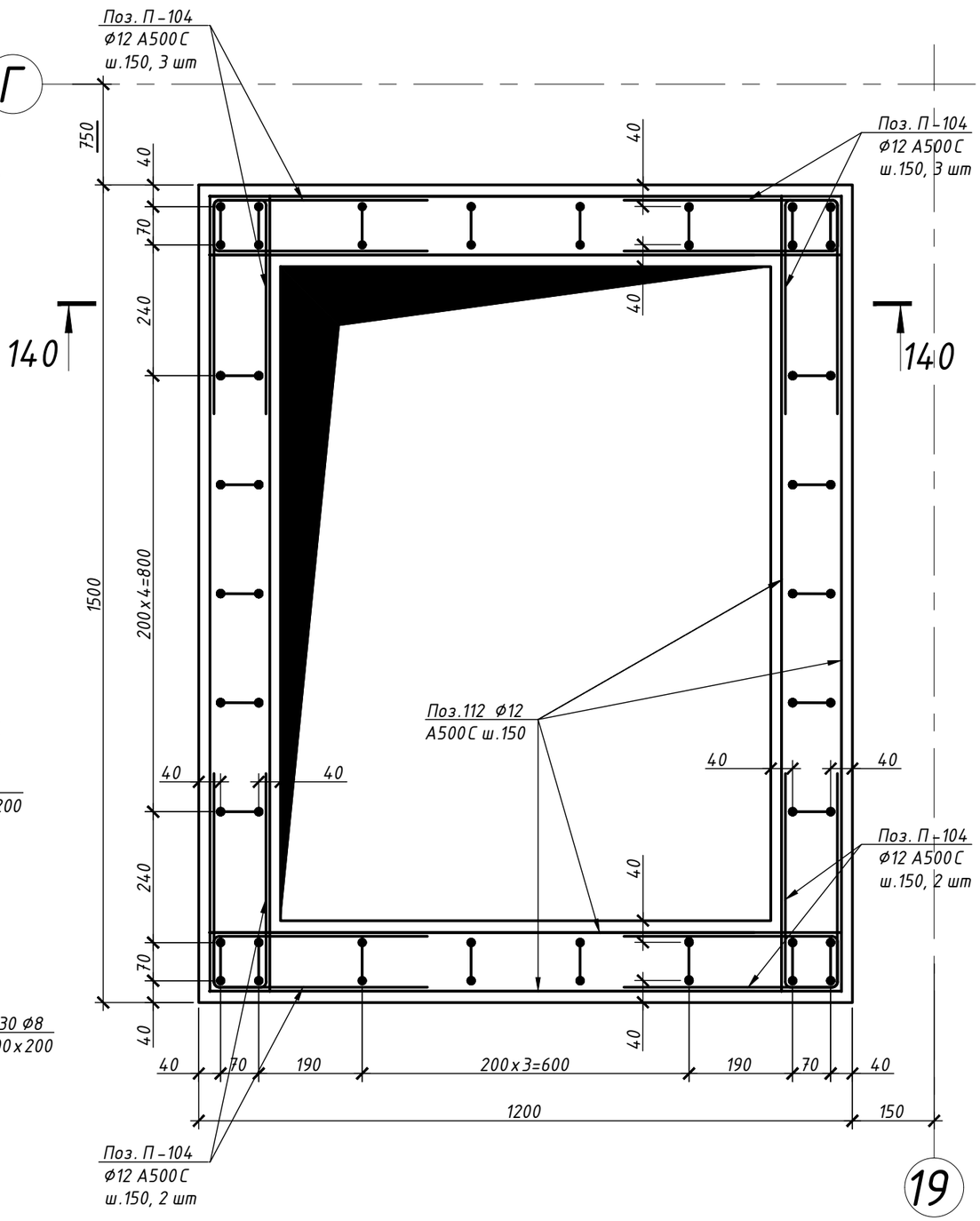

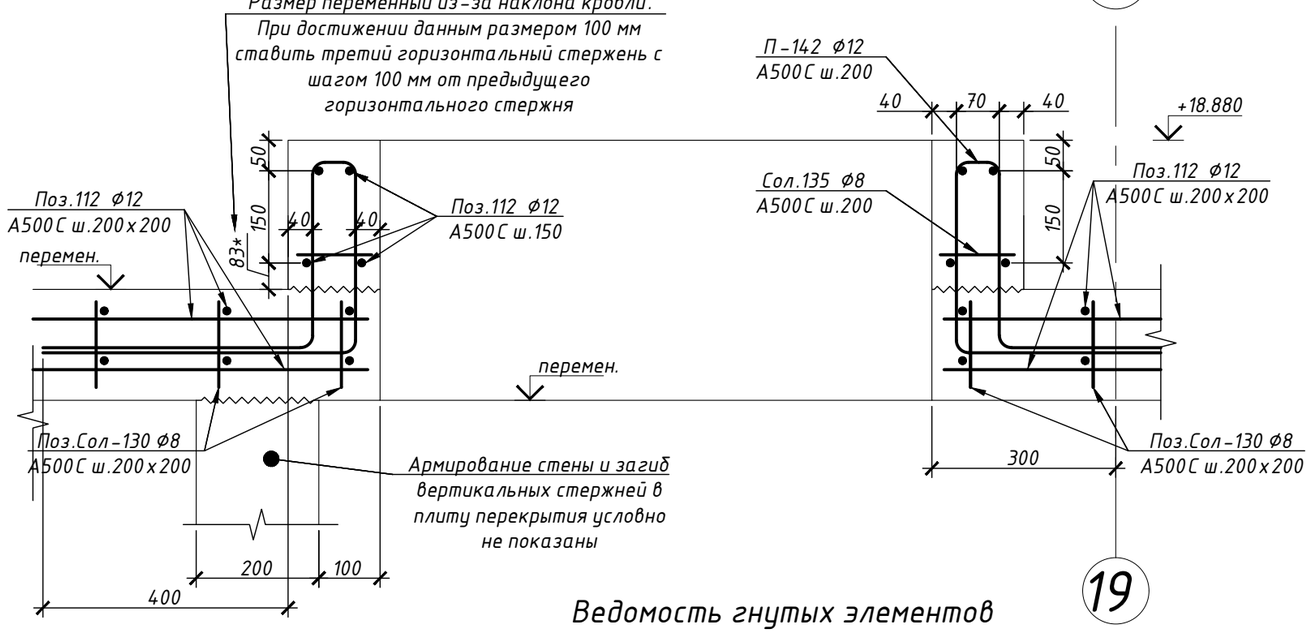

Ведомость гнутых элементов

Поз.	Эскиз
П-142	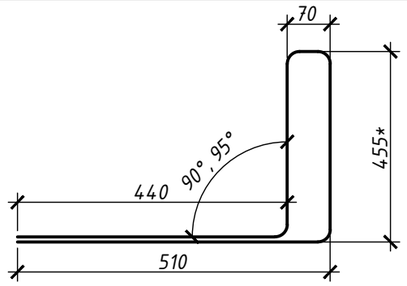

* указан максимальный размер

Изм.	Кол.уч.	Лист	№ док.	Подп.	Дата	БС66-КЖ1		
						Санкт-Петербург, Большой Сампсониевский пр., 66, лит. И		
Разраб.						Бизнес-центр "Густавъ Лесснеръ"	Стадия: Р	Лист: 154.1	Листов:
Пров.								
Н. контр.						Фрагмент 7. Разрез 140-140	ИП Богославцев Д.В.	
ГИП								

Согласовано

Взам. инв. №

Подп. и дата

Инв. № подл.

ФОРМАТ А3

Фрагмент 8

141–141

Опалубка

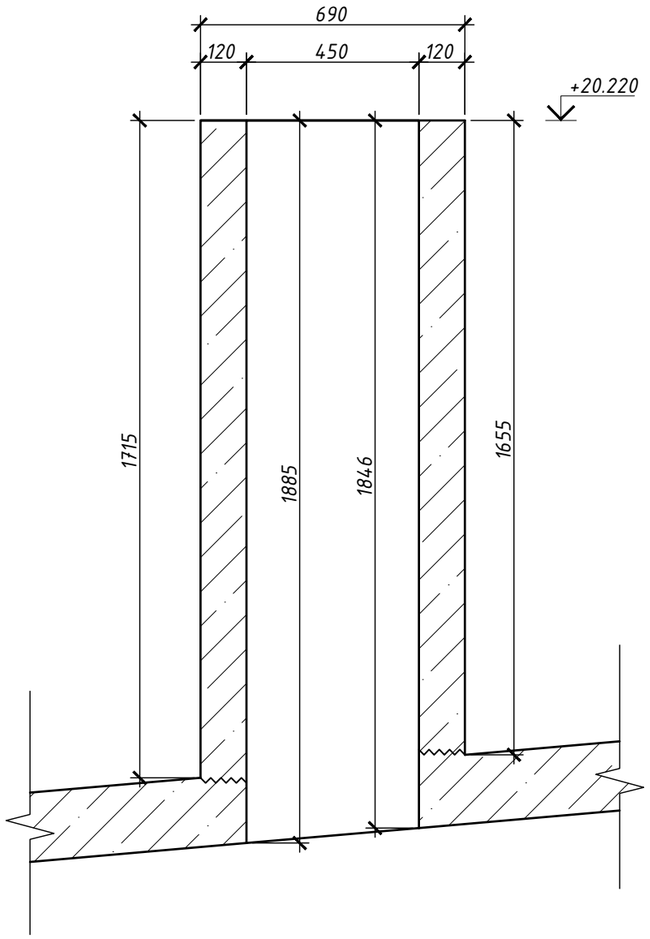

Армирование

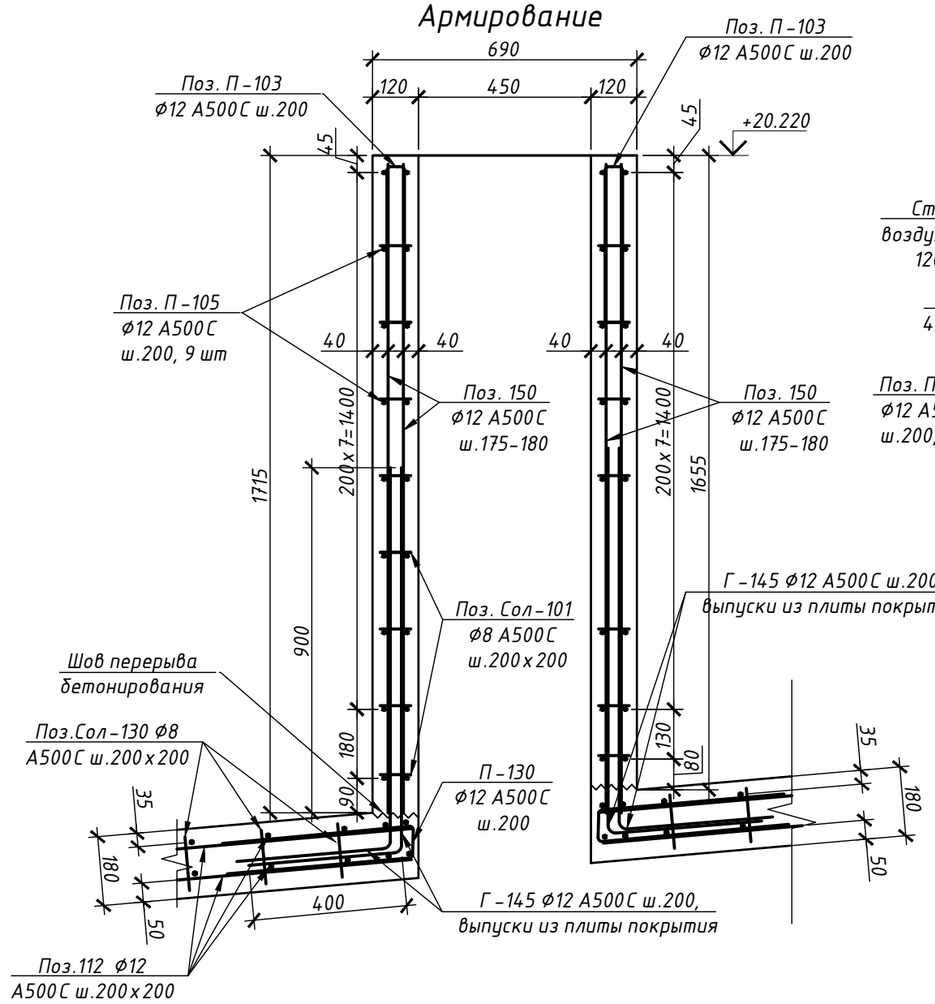

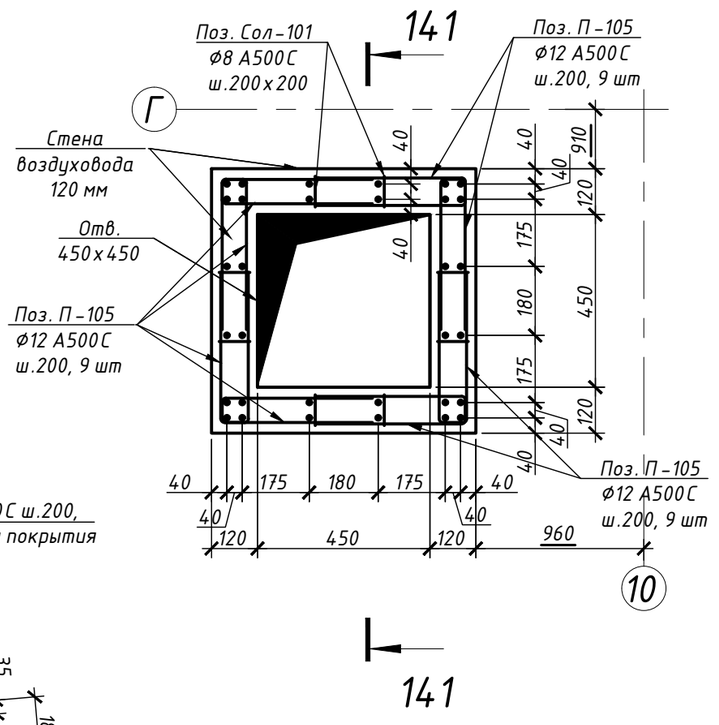

141

Ведомость гнутых элементов

Поз.	Эскиз
Г–145	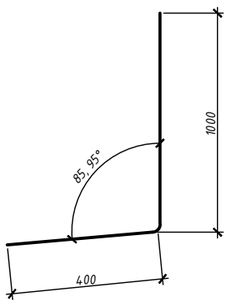

						БС66-КЖ1	
						Санкт-Петербург, Большой Сампсониевский пр., 66, лит. И	
Изм.	Кол.уч.	Лист	№ док.	Подп.	Дата		
Разраб.						Бизнес-центр "Густавъ Лесснеръ"	Стадия: Р; Лист: 154.2; Листов:
Пров.							
Н. контр.						Фрагмент 8. Разрез 141-141	ИП Богославцев Д.В.
ГИП							

Согласовано

Взам. инв. №

Подп. и дата

Инв. № подл.

ФОРМАТ А3

Поз.	Эскиз
Г-100	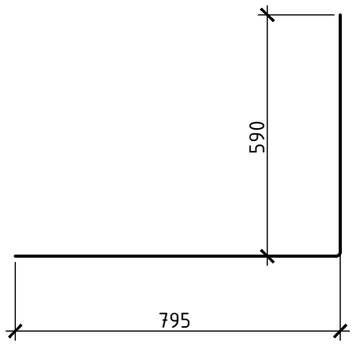
Г-101	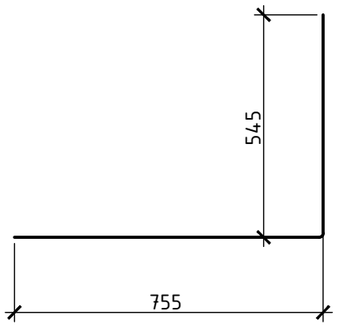
Г-102	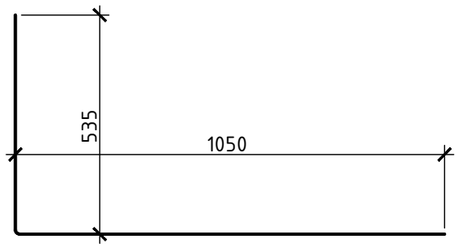
Г-103	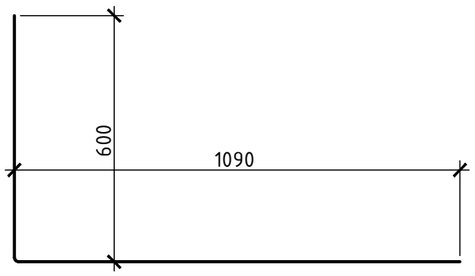

Поз.	Эскиз
Г-105	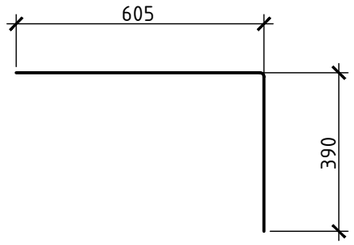
П-100	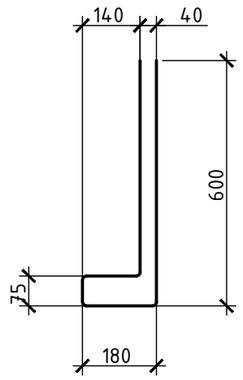
П-101	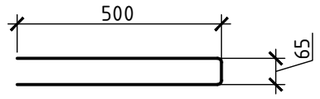
П-102	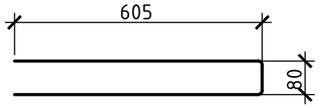
П-104	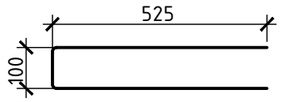
П-105	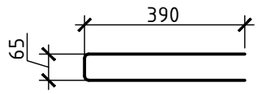
П-103	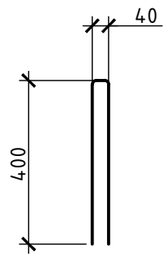

Поз.	Эскиз
Хом-101	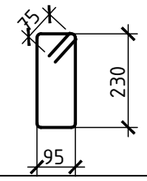
Хом-100	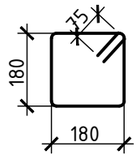
Лг-100	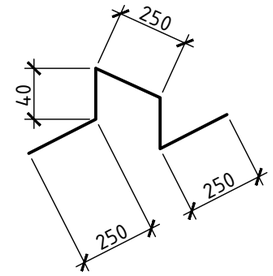
П-106	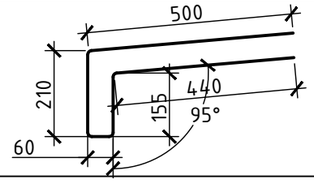
Хом-102	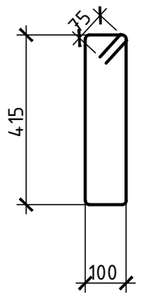

Поз.	Эскиз
Хом-103	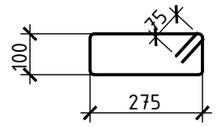
Хом-104	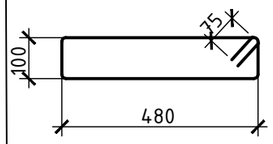
Хом-105	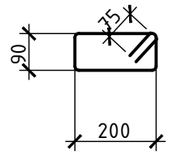
П-107	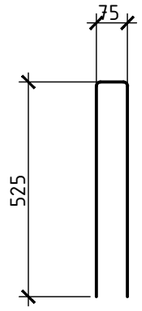

Согласовано

Взам. инв. №

Подп. и дата

Инв. № подл.

Изм.	Кол.уч.	Лист	№ док.	Подп.	Дата
Разраб.					
Пров.					
Н. контр.					
ГИП					

БС66-КЖ1

Санкт-Петербург, Большой Сампсониевский пр., 66, лит. И

Бизнес-центр "Густавъ Лесснеръ"

Стадия	Лист	Листов
Р	155	

Ведомость гнутых элементов воздуховодов

ИП Богославцев Д.В.

ФОРМАТ А3

Схема расположения закладных деталей под ограждения в парапете выше отм. +17.150

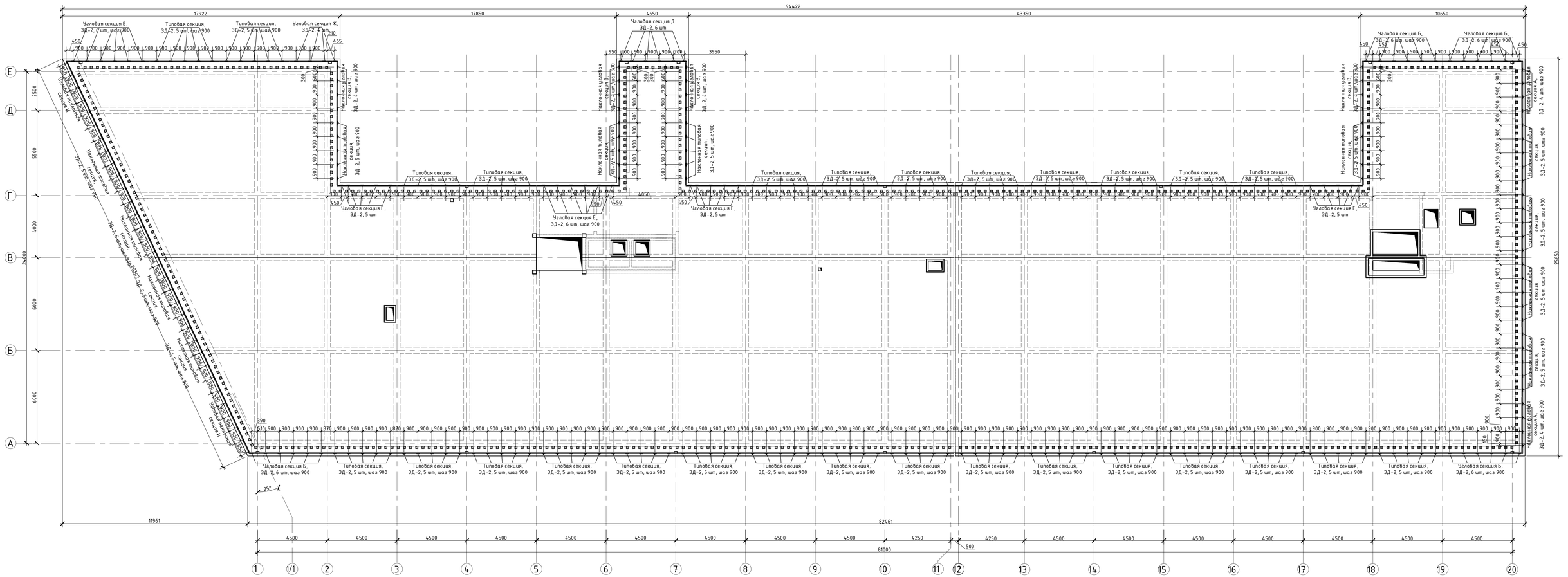

Схема крепления наклонной типовой секции

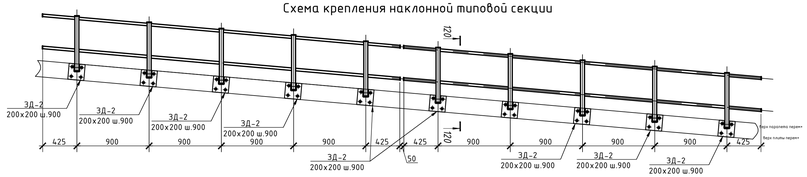

Схема крепления типовой секции

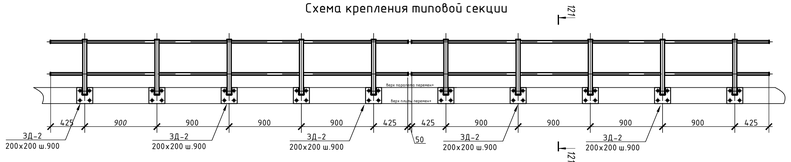

120–120

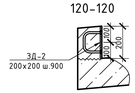

121–121

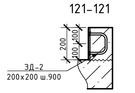

1. Количество закладных деталей под ограждение в парапете выше отм. +17.150 (ЗД-2 10х200х200) – 295 шт.;
2. Закладную ЗД-2 10х200х200 см. л.45.2.

							БС66-КЖ1	
							Санкт-Петербург, Большой Сампсониевский пр., 66, лит. И	
Изм.	Кол.уч.	Лист	№ док.	Подп.	Дата			
Разраб.						Бизнес-центр "Густавъ Лесснеръ"	Стадия	Лист	Листов
Пров.							Р	156	
Н. контр.						Схема расположения закладных деталей под ограждение в парапете выше отм. +17.150	ИП Богославцев Д.В.		
ГИП									

Согласовано

Взам. инв. №

Подп. и дата

Инв. № подл.

ФОРМАТ 1070х594

Спецификация элементов армирования балок плиты покрытия

Поз.	Обозначение	Наименование	Кол.	Масса, кг	
				шт.	общ.
112	ГОСТ Р 52544-2006	⌀12 А500С l=11700мм	270	10,4	3084,7
116	ГОСТ Р 52544-2006	⌀16 А500С l=11700мм	442	18,5	8967,1
130	ГОСТ Р 52544-2006	⌀20 А500С l=4700мм	91	11,6	1160,2
131	ГОСТ Р 52544-2006	⌀20 А500С l=2350мм	5	5,8	31,9
132	ГОСТ Р 52544-2006	⌀12 А500С l=5850мм	87	5,2	497,1
133	ГОСТ Р 52544-2006	⌀12 А500С l=4450мм	5	4,0	21,7
134	ГОСТ Р 52544-2006	⌀12 А500С l=6300мм	4	5,6	24,6
135	ГОСТ Р 52544-2006	⌀12 А500С l=7150мм	4	6,3	27,9
136	ГОСТ Р 52544-2006	⌀12 А500С l=4650мм	4	4,1	18,2
137	ГОСТ Р 52544-2006	⌀20 А500С l=5500мм	16	13,6	238,7
Г-130	ГОСТ Р 52544-2006	⌀16 А500С l=2400мм	78	3,8	324,9
Г-131	ГОСТ Р 52544-2006	⌀16 А500С l=3200мм	68	5,0	377,7
Хом-121	ГОСТ 34028-2016	⌀10 А240 l=1550мм	1210	1,0	1272,9
Хом-122	ГОСТ 34028-2016	⌀10 А240 l=1570мм	4700	1,0	5008,1
Хом-123	ГОСТ 34028-2016	⌀10 А240 l=1650мм	2175	1,0	2435,7
Хом-124	ГОСТ 34028-2016	⌀10 А240 l=1670мм	2175	1,0	2465,2
Сол-131	ГОСТ Р 52544-2006	⌀10 А500С l=530мм	152	0,3	54,7
				Итого арматуры, кг	26011,5
				Итого бетона В30F150W8, м3	123,2

Спецификация элементов армирования плиты покрытия

Поз.	Обозначение	Наименование	Кол.	Масса, кг	
				шт.	общ.
112	ГОСТ Р 52544-2006	⌀12 А500С l=11700мм	3146	10,4	35958,8
116	ГОСТ Р 52544-2006	⌀16 А500С l=11700мм	17	18,5	343,7
140	ГОСТ Р 52544-2006	⌀16 А500С l=1450мм	1659	2,3	4175,6
141	ГОСТ Р 52544-2006	⌀12 А500С l=1450мм	1659	1,3	2349,7
143	ГОСТ Р 52544-2006	⌀16 А500С l=1800мм	12	2,8	37,5
144	ГОСТ Р 52544-2006	⌀12 А500С l=1800мм	12	1,6	21,1
145	ГОСТ Р 52544-2006	⌀16 А500С l=2300мм	3	3,6	12,0
146	ГОСТ Р 52544-2006	⌀12 А500С l=2300мм	3	2,0	6,7
Г-132	ГОСТ Р 52544-2006	⌀12 А500С l=2400мм	1236	2,1	2898,1
П-130	ГОСТ Р 52544-2006	⌀12 А500С l=1080мм	453	1,0	477,9
П-140	ГОСТ Р 52544-2006	⌀12 А500С l=1665мм	887	1,5	1442,6
П-141	ГОСТ Р 52544-2006	⌀12 А500С l=1665мм	430	1,5	699,3
П-142	ГОСТ Р 52544-2006	⌀12 А500С l=1930мм	26	1,7	49,0
П-150	ГОСТ Р 52544-2006	⌀12 А500С l=1300мм	90	1,2	114,3
П-151	ГОСТ Р 52544-2006	⌀12 А500С l=2130мм	24	1,9	49,9
П-152	ГОСТ Р 52544-2006	⌀12 А500С l=1550мм	8	1,4	12,1
П-153	ГОСТ Р 52544-2006	⌀12 А500С l=2270мм	24	2,0	53,2
П-154	ГОСТ Р 52544-2006	⌀12 А500С l=1370мм	70	1,2	93,7
Г-140	ГОСТ Р 52544-2006	⌀12 А500С l=2000мм	40	1,8	78,1
Г-141	ГОСТ Р 52544-2006	⌀12 А500С l=2000мм	4	1,8	7,8
Г-142	ГОСТ Р 52544-2006	⌀12 А500С l=2000мм	4	1,8	7,8
Г-145	ГОСТ Р 52544-2006	⌀12 А500С l=1400мм	32	1,2	43,8
Г-106	ГОСТ Р 52544-2006	⌀16 А500С l=1600мм	16	2,5	44,4
Хом-140	ГОСТ 34028-2016	⌀6 А240 l=820мм	1659	0,2	332,2
Сол-130	ГОСТ Р 52544-2006	⌀8 А500С l=140мм	21575	0,1	1312,4
Сол-135	ГОСТ Р 52544-2006	⌀8 А500С l=110мм	1317	0,0	62,9
Сол-150	ГОСТ Р 52544-2006	⌀8 А500С l=800мм	23	0,3	7,3
Лг-130	ГОСТ 34028-2016	⌀8 А240 l=890мм	7116	0,4	2751,8
				Итого арматуры, кг	53444
				Итого бетона В30F150W8, м3	360,9
				Пенополистирола для устройства термовкладышей, м3	2,9

Спецификация элементов армирования воздуховодов

Поз.	Обозначение	Наименование	Кол.	Масса, кг	
				шт.	общ.
112	ГОСТ Р 52544-2006	⌀12 А500С l=11700мм	29	10,4	331,2
100	ГОСТ Р 52544-2006	⌀16 А500С l=2460мм	16	3,9	68,3
103	ГОСТ Р 52544-2006	⌀12 А500С l=2570мм	20	2,3	50,2
104	ГОСТ Р 52544-2006	⌀12 А500С l=3410мм	24	3,0	79,9
Г-100	ГОСТ Р 52544-2006	⌀12 А500С l=1385мм	28	1,2	37,9
Г-101	ГОСТ Р 52544-2006	⌀12 А500С l=1300мм	28	1,2	35,6
Г-102	ГОСТ Р 52544-2006	⌀12 А500С l=1585мм	6	1,4	9,3
Г-103	ГОСТ Р 52544-2006	⌀12 А500С l=1690мм	6	1,5	9,9
Г-105	ГОСТ Р 52544-2006	⌀12 А500С l=995мм	23	0,9	22,8
П-100	ГОСТ Р 52544-2006	⌀12 А500С l=1520мм	6	1,3	8,9
П-101	ГОСТ Р 52544-2006	⌀12 А500С l=1065мм	96	0,9	99,9
П-102	ГОСТ Р 52544-2006	⌀12 А500С l=1290мм	23	1,1	29,0
П-103	ГОСТ Р 52544-2006	⌀12 А500С l=840мм	166	0,7	136,2
П-104	ГОСТ Р 52544-2006	⌀12 А500С l=1150мм	100	1,0	112,3
П-105	ГОСТ Р 52544-2006	⌀12 А500С l=845мм	204	0,8	168,4
П-106	ГОСТ Р 52544-2006	⌀12 А500С l=1365мм	16	1,2	21,3
П-107	ГОСТ Р 52544-2006	⌀12 А500С l=1125мм	16	1,0	17,6
Хом-100	ГОСТ 34028-2016	⌀12 А240 l=840мм	56	0,7	45,9
Хом-101	ГОСТ Р 52544-2006	⌀12 А500С l=780мм	4	0,7	3,0
Хом-102	ГОСТ Р 52544-2006	⌀12 А500С l=1170мм	4	1,0	4,6
Хом-103	ГОСТ Р 52544-2006	⌀12 А500С l=880мм	5	0,8	4,3
Хом-104	ГОСТ Р 52544-2006	⌀12 А500С l=1300мм	5	1,2	6,3
Хом-105	ГОСТ 34028-2016	⌀8 А240 l=710мм	20	0,3	6,0
111	ГОСТ Р 52544-2006	⌀12 А500С l=2550мм	92	2,3	229,2
113	ГОСТ Р 52544-2006	⌀12 А500С l=1750мм	68	1,6	116,2
114	ГОСТ Р 52544-2006	⌀12 А500С l=900мм	10	0,8	8,8
115	ГОСТ Р 52544-2006	⌀12 А500С l=1350мм	41	1,2	54,1
117	ГОСТ Р 52544-2006	⌀12 А500С l=3850мм	16	3,4	60,2
118	ГОСТ Р 52544-2006	⌀12 А500С l=560мм	8	0,5	4,4
150	ГОСТ Р 52544-2006	⌀12 А500С l=1690мм	116	1,5	191,5
Лг-100	ГОСТ 34028-2016	⌀8 А240 l=830мм	55	0,3	19,8
Сол-101	ГОСТ Р 52544-2006	⌀8 А500С l=90мм	554	0,0	21,7
Сол-100	ГОСТ Р 52544-2006	⌀8 А500С l=110мм	1084	0,0	51,8
Сол-135	ГОСТ Р 52544-2006	⌀8 А500С l=110мм	26	0,0	1,2
				Итого арматуры, кг	2068
				Итого бетона В30F150W8, м3	11,9

Согласовано

Взам. инв. №

Подп. и дата

Инв. № подл.

Изм.	Кол.уч.	Лист	№ док.	Подп.	Дата
Разраб.					
Пров.					
Н. контр.					
ГИП					

БС66-КЖ1

Санкт-Петербург, Большой Сампсониевский пр., 66, лит. И

Бизнес-центр "Густавъ Лесснеръ"

Стадия	Лист	Листов
Р	157	

Спецификация армирования ребер плиты покрытия, плиты покрытия

ИП Богославцев Д.В.

ФОРМАТ А3

Схема опалубки и армирования конструкций крыльца

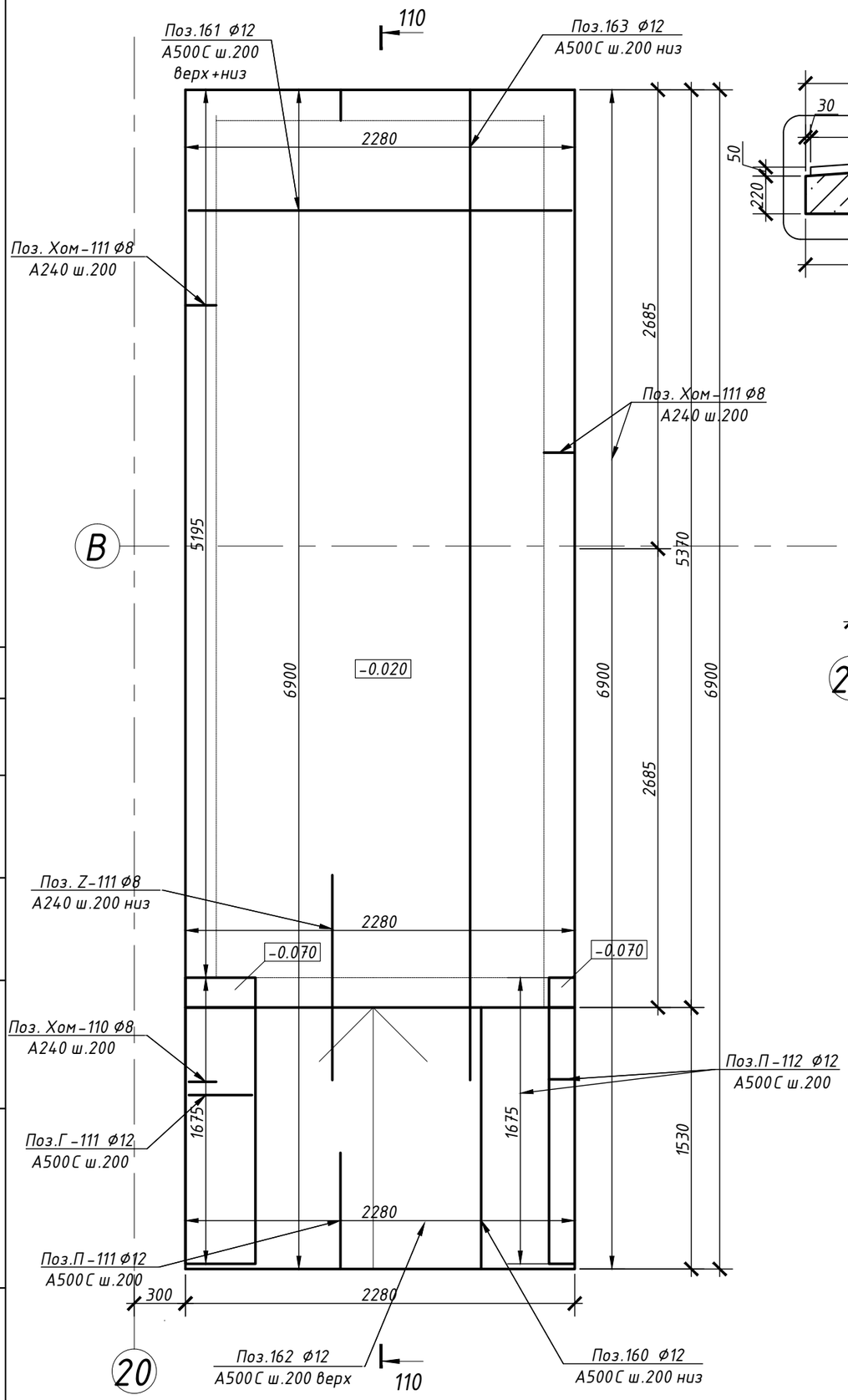

Разрез 110-110

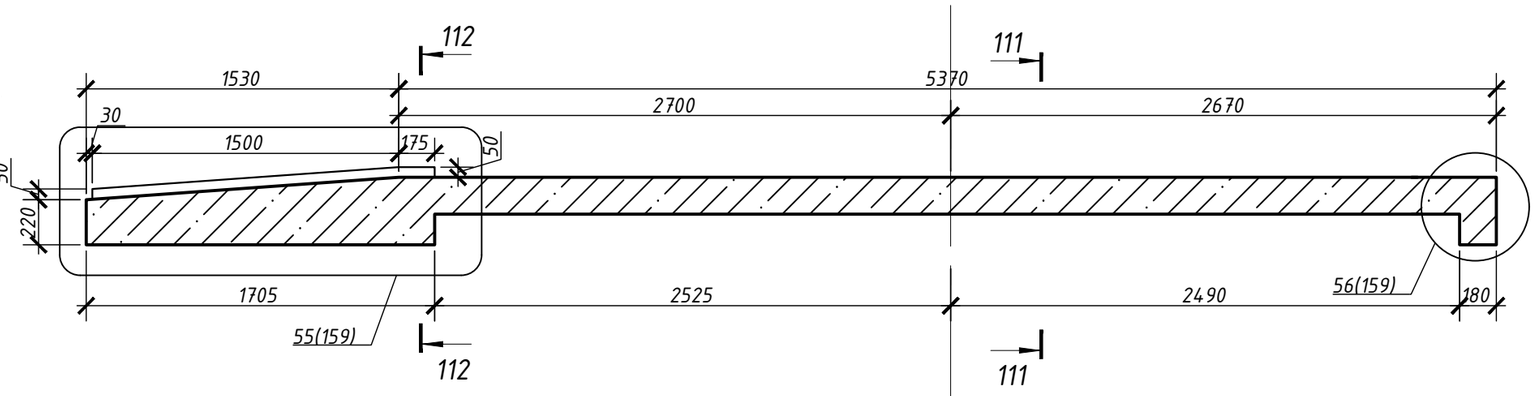

Разрез 111-111

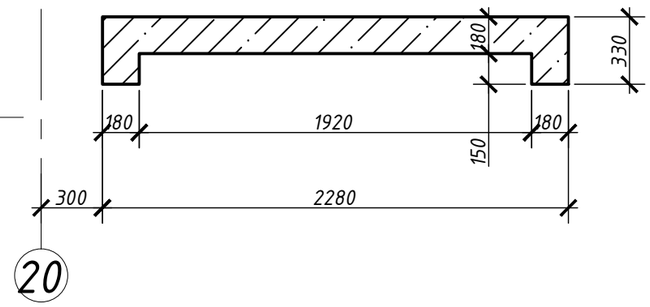

Разрез 112-112

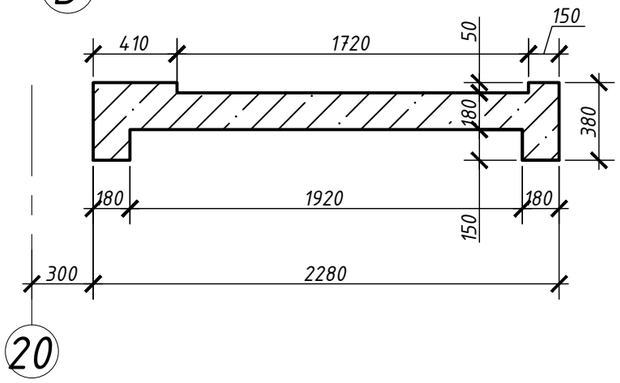

Примечание:

1. *Пирог подсыпок под крыльцом в/о В/20 см. АР*
2. *При выполнении искусственной подготовки выполнить послойное уплотнение через каждые 200-300 мм песка до коэффициента уплотнения Куп=0,95, щебень уплотнить до Куп=0,92.*
3. *Крыльцо выполнить из бетона В25W6F150*
4. *Солдатки Поз. Сол-160 в зоне переменной толщины пандуса нарезать по месту от 200 до 290 мм. Хомуты Поз. Хом-110 переменной высоты нарезать и гнуть по месту, высота от 180 до 270 мм*

Изм.	Кол.уч.	Лист	№ док.	Подп.	Дата	БС66-КЖ1			
						Санкт-Петербург, Большой Сампсониевский пр., 66, лит. И			
Разраб.						Бизнес-центр "Густавъ Лесснеръ"	Стадия	Лист	Листов
Пров.							Р	158	
Н. контр.						Схема опалубки и армирования конструкций крыльца. Разрез 110-110, 111-111, 112-112	ИП Богославцев Д.В.		
ГИП									

Согласовано

Взам. инв. №

Подп. и дата

Инв. № подл.

ФОРМАТ А3

Разрез 111-111. Армирование

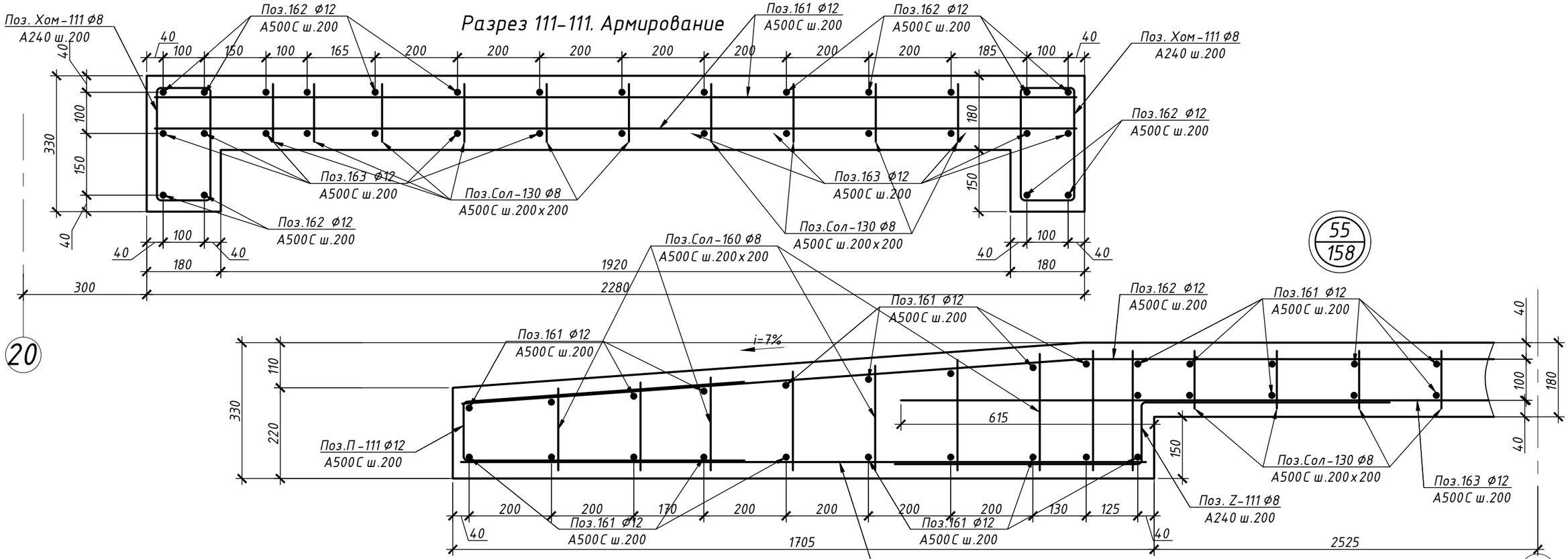

Разрез 112-112. Армирование

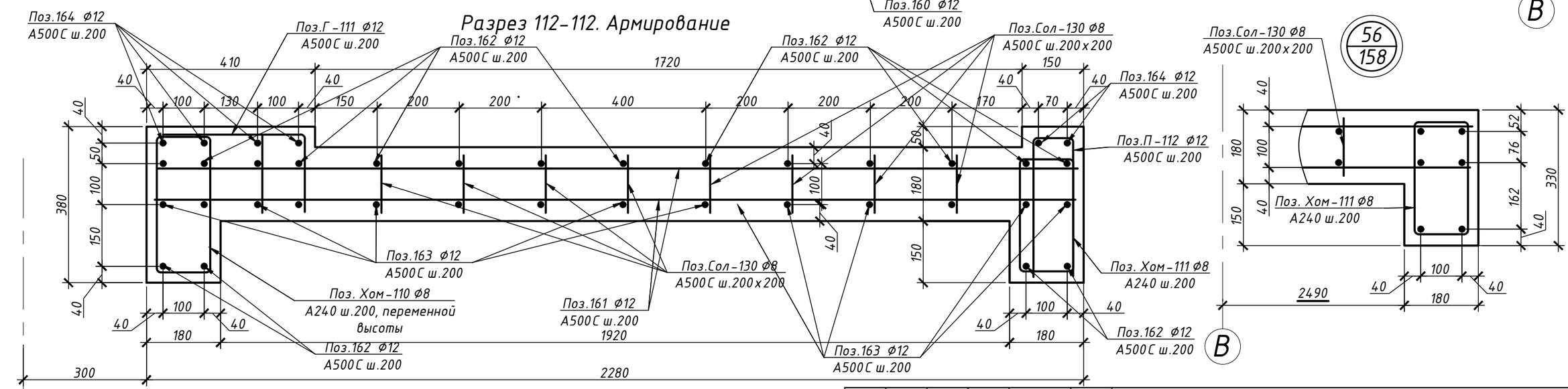

Изм.	Кол.уч.	Лист	№ док.	Подп.	Дата	БС66-КЖ1	
						Санкт-Петербург, Большой Сампсониевский пр., 66, лит. И	
Разраб.						Бизнес-центр "Густавъ Лесснеръ"	Стадия: Р; Лист: 159; Листов:
Пров.							
Н. контр.						Разрез 111-111, 112-112. Армирование. Узел 55. Узел 56	ИП Богославцев Д.В.
ГИП							

Согласовано

Взам. инв. №

Подп. и дата

Инв. № подл.

ФОРМАТ А3

Поз.	Эскиз
Хом-111	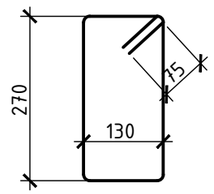
Хом-110	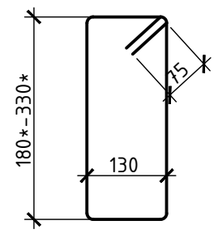
П-112	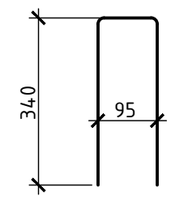
Г-111	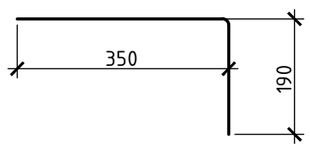
П-111	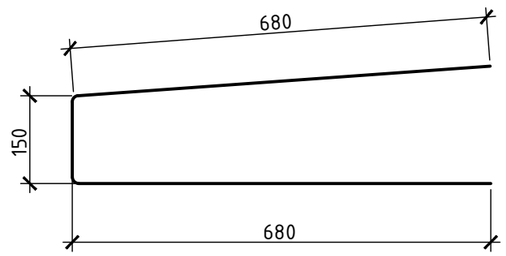
Z-111	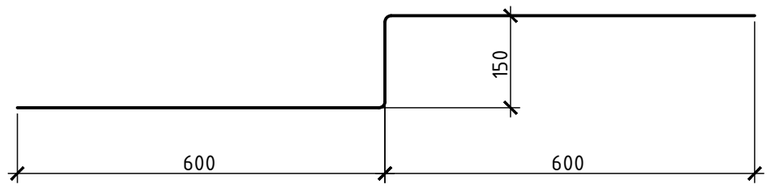

Спецификация элементов армирования крыльца

Поз.	Обозначение	Наименование	Кол.	Масса, кг	
				шт.	общ.
160	ГОСТ Р 52544-2006	Ф12 А500С l=1665мм	14	1,5	22,8
161	ГОСТ Р 52544-2006	Ф12 А500С l=2240мм	41	2,0	88,9
162	ГОСТ Р 52544-2006	Ф12 А500С l=6840мм	18	6,1	120,3
163	ГОСТ Р 52544-2006	Ф12 А500С l=5750мм	14	5,1	78,6
164	ГОСТ Р 52544-2006	Ф12 А500С l=1650мм	6	1,5	9,7
П-111	ГОСТ Р 52544-2006	Ф12 А500С l=1500мм	14	1,3	20,5
П-112	ГОСТ Р 52544-2006	Ф12 А500С l=775мм	9	0,7	6,8
Г-111	ГОСТ Р 52544-2006	Ф12 А500С l=540мм	9	0,5	4,7
Z-111	ГОСТ Р 52544-2006	Ф12 А500С l=1350мм	14	1,2	18,5
Сол-130	ГОСТ Р 52544-2006	Ф8 А500С l=140мм	261	0,1	15,9
Сол-160	ГОСТ Р 52544-2006	Ф8 А500С l=11700мм	1	4,6	5,1
Хом-110	ГОСТ 34028-2016	Ф8 А240 l=11700мм	1	4,6	5,1
Хом-111	ГОСТ 34028-2016	Ф8 А240 l=950мм	76	0,4	31,4
			Итого арматуры на крыльцо, кг		428,3
			Итого бетона В25F150W6 на крыльцо, м3		4,0

Согласовано

Взам. инв. №

Подп. и дата

Инв. № подл.

Изм.	Кол.уч.	Лист	№ док.	Подп.	Дата
Разраб.					
Пров.					
Н. контр.					
ГИП					

БС66-КЖ1

Санкт-Петербург, Большой Сампсониевский пр., 66, лит. И

Бизнес-центр "Густавъ Лесснеръ"

Стадия	Лист	Листов
Р	160	

Ведомость гнутых элементов крыльца

ИП Богославцев Д.В.

ФОРМАТ А3