ИП Богославцев Д.В.

ПОРТФОЛИО

Бизнес-центр "Густавъ Лесснеръ"

Конструкции железобетонные лифтовой шахты

БС66-КЖ2

Санкт-Петербург

Большой Сампсониевский пр., 66, лит. И

08.10.2026

ФОРМАТ А3

ВЕДОМОСТЬ ЧЕРТЕЖЕЙ ОСНОВНОГО КОМПЛЕКТА РАЗДЕЛА КЖ2

Лист	Наименование	Примечания
1	Ведомость чертежей основного комплекта раздела КЖ2. Общие данные	
2	Спецификация элементов армирования. Техническая спецификация расхода стали и бетона. Ведомость гнутых элементов	
3	Схемы расположения конструкций шахты лифта в/о 6-7/В. Опалубка	
4	Разрез 1-1, 2-2. Опалубка	
5	Схема арм-ия фундаментной плиты шахты лифта на отм. -4,820. Схема расп-ия выпусков. Узел 1, 2, 13	
6	Схемы армирования конструкций шахты лифта в/о 6-7/В	
7	Схема армирования вдоль Отв.ОВ2 на отм. -1,080 и -1,050	
8	Схема армирования вдоль проемов ПР-1	
9	Схема армирования вдоль проемов ПР-2	
10	Схема армирования вдоль проемов ПР-3	
11	Схема армирования вдоль проемов ПР-4	
12	Схема арм-ия плиты покрытия шахты лифта на отм. +17,980. Схема расп-ия монтажных петель	
13	Узлы 5-12	

ОБЩИЕ ДАННЫЕ

Раздел 1. Исходные данные.

1. Данный раздел КЖ2 "Конструкции железобетонные" стадии рабочая документация разработан для устройства железобетонных конструкций шахты лифта в осях 6-7/В выше отметки -5.070 и до отм. +17.980 здания бизнес-центра, воссоздаваемого на месте утраченного исторического здания с восстановлением внешнего облика исторического здания по адресу: г. Санкт-Петербург, Большой Сампсониевский проспект, 66, литера И.
Данный раздел является заданием для разработки раздела ППР.
2. Все конструкции подвала ниже отм. -0,150 и выше отм. +0.400 разработаны в основном разделе КЖ0 и конструкции надземной части здания выше отм. -0,150 разработаны в основном разделе КЖ1.
3. Все отметки приняты в соответствии с разделом АР.
4. Данный комплект рабочих чертежей составлен с учетом действующих норм на проектирование:
- СП 20.13330.2016 Нагрузки и воздействия. Актуализированная редакция СНиП 2.01.07-85*;
- СП 70.13330.2012 Несущие и ограждающие конструкции. Актуализированная редакция СНиП 3.03.01-87;
- СП 63.13330.2018 Бетонные и железобетонные конструкции. Основные положения. Актуализированная редакция СНиП 52-01-2003;
- СП 28.13330.2017 Защита строительных конструкций от коррозии. Актуализированная редакция СНиП 2.03.11-85;
- Пособие по проектированию бетонных и железобетонных конструкций из тяжелого бетона без предварительного напряжения арматуры (к СП 52-101-2003), М., 2005.

5. Задание на проектирование строительной части лифта. Лифт пассажирский без машинного помещения фирмы-производителя "МЕТЕОР":
МЕТЕОР Б.С.66Ип.1_Л1_ППП_A13823XL-1200-LH-2C-1_0.pdf;
МЕТЕОР Б.С.66Ип.1_Л2_A13823XL-1200-RH-2C-1_0.pdf;

Раздел 2. Проектные решения.

1.Габариты шахты лифта: 5,750 метра в осях «5-7», 2,010 метра по оси «В».
Шахта лифта имеет 2 отсека.
2.Пространственная жесткость лифтовой шахты обеспечивается жестким сопряжением стен между собой.
3. Деформационный шов между шахтой лифта и конструкциями здания 50 мм по всей высоте.
3.Толщина плиты покрытия лифтовой шахты на отм. +17,780 - 200 мм.
4. Материал конструкций лифтовой шахты - Бетон B25W6F150.

Раздел 3. Конструктивные решения железобетонных конструкций.

1.Конструкции шахты лифта - сплошные монолитные железобетонные стены толщиной 150 мм с проемами в уровне основных перекрытий здания.
2.Основная несущая конструкция, на которую происходит опирание конструкций шахты лифта - бетонная плита толщиной 250 мм, разработанная в основном разделе КЖ0 с учетом лифтового приямка. Опирание происходит через резиновую прокладку толщиной 30 мм.
3.Армирование стен двойное вязаными каркасами из арматуры Ø12 А500С с шагом 200х200 мм с поперечным армированием стержнями Ø10 А500С шагом 200х200 мм.

Раздел 4. Указания по производству работ

1. Железобетонные конструкции. Армирование стен и плит производить в соответствии с конструктивными требованиями СП 52-01-2003* "Бетонные и ж/б конструкции. Нормы проектирования", СП 52-101-2003 "Бетонные и железобетонные конструкции без предварительного напряжения арматуры".
2. Производство работ вести в соответствии с нормами СП 70.13330.2012 "Несущие ограждающие конструкции" с соблюдением требований:
- СП 48.13330.2019 "Организация строительства";
- СНиП 12.01-2002 "Техника безопасности в строительстве";
- ГОСТ 14098-91 «Соединения сварные арматуры и закладных изделий железобетонных конструкций».
3. При производстве работ в зимнее время класс прочности бетона увеличить на 1 класс.
4. Уход за бетоном.
- При температуре ниже +5 градусов, осуществлять электропрогрев, закрыть полиэтиленом, поливать первые 3 дня теплой водой, а также производить другие мероприятия согласно п. 5.11 СП 70.13330.2012.
- При температуре воздуха выше +25 градусов производство бетонных работ вести согласно п. 5.12 СП 70.13330.2012;
5. Для обеспечения защитного слоя бетона в плитах нижний ряд арматуры уст. на фиксаторы.
6. Соединение арматурных стержней в местах пересечений производить при помощи вязальной проволоки. Вязальную проволоку принять диаметром 1,2-1,3 мм по ГОСТ 9389-75*.
7. В исключительных случаях допускается ручная электродуговая сварка двойным швом Катетом не менее 0.6Ø арматуры и длиной шва не менее 8Ø арматуры. Места сварки согласовать с Гл. конструктором. Сварку арматуры производить по ГОСТ 14098-91 электродами Э-50А по ГОСТ 9467-75*.
8. Места расположения и количество рабочих швов перерыва бетонирования определяются при разработке ППР на бетонные работы с учетом технологии и этапов бетонирования.
9. В местах устройства швов возобновление бетонирования допускается только после достижения бетоном прочности на сжатие не менее 1.5МПа. Все рабочие швы согласовываются в рамках ППР. Дополнительные швы согласовываются в рамках авторского надзора по месту. Швы с перерывом бетонирования более 3-5 часов считать холодными швами перерыва бетонирования.
10. Проектное сечение арматуры и ее положение в опалубке должно быть подтверждено актами скрытых работ.
11. Выполнить совместно армирование и бетонирование плиты покрытия шахты лифта, установить стойки опалубки с шагом не менее 1х1 м, предусмотреть все инженерные отверстия согласно разделов ОВ и др. Армирование до бетонирования представить Гл. конструктору в рамках авторского надзора, устранить замечания по армированию.
12. Все сквозные отверстия выполнить соосно в внутренней лифтовой шахте (КЖ2) и внешнем стволе жесткости (КЖ1). Раздвинуть арматуру по месту

Раздел 5. Перечень скрытых работ, подлежащих освидетельствованию в рамках авторского надзора для шахты лифта:

1. Приёмка армирования фундаментной плиты и выпусков арматуры (представить до бетонирования стен шахты лифта выше отметки -4.820);
2.Приёмка армирования стен шахты лифта выше отм. -4.820;
3.Приёмка армирования плиты покрытия на отм. +17.780;
4.Приёмка внешнего вида железобетонных конструкций здания на предмет качества бетонирования поверхностей (в присутствии архитектора).

ВНИМАНИЕ !!! Обязательно выполнить дополнительные отверстия ОВ и Закладные детали предусмотреть дополнительно по заданию на лифты от изготовителя Лифтового оборудования ДО УСТАНОВКИ ОПАЛУБКИ!

Согласовано

Взам. инв. №

Подп. и дата

Инв. № подл.

Изм.	Кол.уч.	Лист	№ док.	Подп.	Дата	БС66-КЖ2		
						Санкт-Петербург, Большой Сампсониевский пр., 66, лит. И		
Разраб.						Бизнес-центр "Густавъ Лесснеръ"	Стадия	Лист	Листов
Пров.							Р	1	13
Н. контр.						Ведомость чертежей основного комплекта КЖ2. Общие данные.	ИП Богославцев Д.В.	
ГИП								

ФОРМАТ А3

Раздел КЖ2					
Спецификация элементов армирования конструкций шахты лифта					
Поз.	Обозначение	Наименование	Кол.	Масса, кг	
				шт.	общ.
1	ГОСТ Р 52544-2006	Ф12 А500С l=5710мм	17	5,58	94,8
2	ГОСТ Р 52544-2006	Ф12 А500С l=1970мм	52	1,92	100,1
3	ГОСТ Р 52544-2006	Ф12 А500С l=5500мм	124	5,37	666,2
4	ГОСТ Р 52544-2006	Ф12 А500С l=3950мм	8	3,86	30,9
5	ГОСТ Р 52544-2006	Ф12 А500С l=810мм	8	0,79	6,3
6	ГОСТ Р 52544-2006	Ф12 А500С l=1900мм	4	1,86	7,4
7	ГОСТ Р 52544-2006	Ф12 А500С l=1430мм	8	1,40	11,2
8	ГОСТ Р 52544-2006	Ф12 А500С l=3980мм	10	3,89	38,9
9	ГОСТ Р 52544-2006	Ф12 А500С l=930мм	2	0,91	1,8
10	ГОСТ Р 52544-2006	Ф12 А500С l=11700мм	325	11,43	3714,3
11	ГОСТ Р 52544-2006	Ф12 А500С l=2150мм	8	2,10	16,8
12	ГОСТ Р 52544-2006	Ф12 А500С l=1750мм	4	1,71	6,8
13	ГОСТ Р 52544-2006	Ф12 А500С l=1560мм	4	1,52	6,1
14	ГОСТ Р 52544-2006	Ф12 А500С l=1360мм	28	1,33	37,2
15	ГОСТ Р 52544-2007	Ф12 А500С l=1980мм	28	1,93	54,2
16	ГОСТ Р 52544-2006	Ф12 А500С l=4410мм	40	4,31	172,3
17	ГОСТ Р 52544-2006	Ф12 А500С l=4960мм	20	4,84	96,9
18	ГОСТ Р 52544-2006	Ф12 А500С l=5270мм	162	5,15	833,9
19	ГОСТ Р 52544-2006	Ф12 А500С l=2740мм	28	2,68	74,9
20	ГОСТ Р 52544-2006	Ф12 А500С l=4900мм	324	4,79	1550,8
21	ГОСТ Р 52544-2006	Ф12 А500С l=2140мм	56	2,09	117,1
22	ГОСТ Р 52544-2006	Ф12 А500С l=4580мм	162	4,47	724,7
23	ГОСТ Р 52544-2006	Ф12 А500С l=2390мм	28	2,33	65,4
24	ГОСТ Р 52544-2006	Ф12 А500С l=1690мм	12	1,65	19,8
25	ГОСТ Р 52544-2006	Ф12 А500С l=930мм	8	0,91	7,3
26	ГОСТ Р 52544-2006	Ф12 А500С l=3490мм	10	3,41	34,1
27	ГОСТ Р 52544-2006	Ф12 А500С l=1620мм	16	1,58	25,3
28	ГОСТ Р 52544-2006	Ф12 А500С l=650мм	8	0,63	5,1
29	ГОСТ Р 52544-2006	Ф12 А500С l=200мм	10	0,20	2,0
Сол.1	ГОСТ 34028-2016	Ф8 А240 l=210мм	252	0,09	23,0
Сол.2	ГОСТ 34028-2016	Ф8 А240 l=110мм	8010	0,05	382,8
Сол.3	ГОСТ 34028-2016	Ф8 А240 l=160мм	220	0,07	15,3
П-1	ГОСТ Р 52544-2006	Ф10 А500С l=1320мм	1435	0,90	1285,6
П-2	ГОСТ Р 52544-2006	Ф10 А500С l=1860мм	9	1,26	11,4
П-3	ГОСТ Р 52544-2006	Ф10 А500С l=1320мм	80	0,90	71,7
П-4	ГОСТ Р 52544-2006	Ф10 А500С l=1370мм	76	0,93	70,7
Г-1	ГОСТ Р 52544-2006	Ф12 А500С l=1405мм	74	1,37	101,6
Г-2	ГОСТ Р 52544-2006	Ф12 А500С l=1605мм	74	1,57	116,0
Г-3	ГОСТ Р 52544-2006	Ф12 А500С l=1550мм	64	1,51	96,9
Г-4	ГОСТ Р 52544-2006	Ф12 А500С l=1430мм	64	1,40	89,4
Г-5	ГОСТ Р 52544-2006	Ф12 А500С l=1150мм	8	1,12	9,0
Г-6	ГОСТ Р 52544-2006	Ф12 А500С l=1500мм	10	1,47	14,7
Хом.1	ГОСТ 34028-2016	Ф10 А240 l=1420мм	60	0,96	57,8
Хом.2	ГОСТ 34028-2016	Ф10 А240 l=1290мм	5	0,88	4,4
Хом.3	ГОСТ 34028-2016	Ф10 А240 l=1650мм	4	1,12	4,5
Хом.4	ГОСТ 34028-2016	Ф10 А240 l=3850мм	8	2,61	20,9
А-11	ГОСТ Р 52544-2006	Ф12 А500С l=1060мм	10	1,04	10,4
А-12	ГОСТ Р 52544-2006	Ф12 А500С l=1030мм	4	1,01	4,0
Итого на конструкции шахты лифта, кг:					10912
Итого бетона B25W6F150 на конструкции шахты лифта, м3:					60,208

Ведомость гнутых элементов

Поз.	Эскиз								
П-1	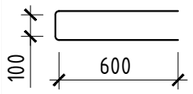	П-2	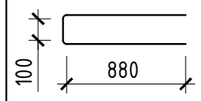	П-3	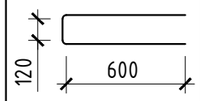	П-4	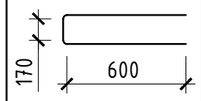	Г-5	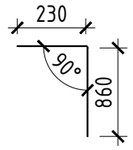
Г-1	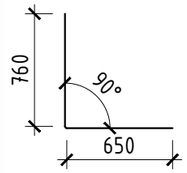	Г-2	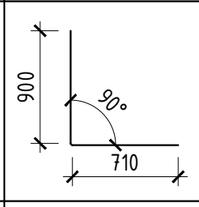	Г-3	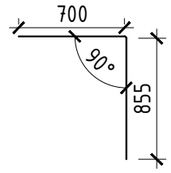	Г-4	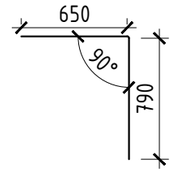	Г-6	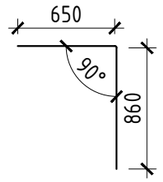
Хом.1	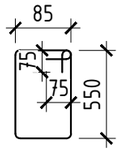	Хом.2	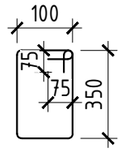	Хом.3	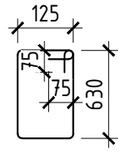	Хом.4	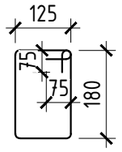		

Техническая спецификация расхода стали и бетона на монолитные конструкции раздела КЖ2

Группа элементов	Арматура, кг							Бетон, м3
	А240			А500С			Всего	B25W6F150
	ГОСТ 34028-2016			ГОСТ Р 52544-2006				
	Ф8	Ф10	Итого:	Ф10	Ф12	Итого:		
Конструкции шахты лифта	421	88	509	1439	8964	10404	10912	60,2
Всего:	421	88	509	1439	8964	10404	10912	60,2

1. Масса арматуры посчитана с запасом 10%
2. Массу арматуры рекомендуется при закупке увеличить на 3,7% (отходы), 1% (сварные швы).
3. Объем бетона посчитан с запасом 10%(усадка бетона, обмазка тары, потери при транспортировке)

Изм.	Кол.уч.	Лист	№ док.	Подп.	Дата	БС66-КЖ2			
						Санкт-Петербург, Большой Сампсониевский пр., 66, лит. И			
Разраб.						Бизнес-центр "Густавъ Лесснеръ"	Стадия	Лист	Листов
Пров.							Р	2	
Н. контр.						Спецификация элементов армирования. Техническая спецификация расхода стали и бетона. Ведомость гнутых элементов	ИП Богославцев Д.В.		
ГИП									

ФОРМАТ А3

Согласовано

Взам. инв. №

Подп. и дата

Инв. № подл.

Схема расположения конструкций шахты лифта в/о 6-7/В на отм. -4,820

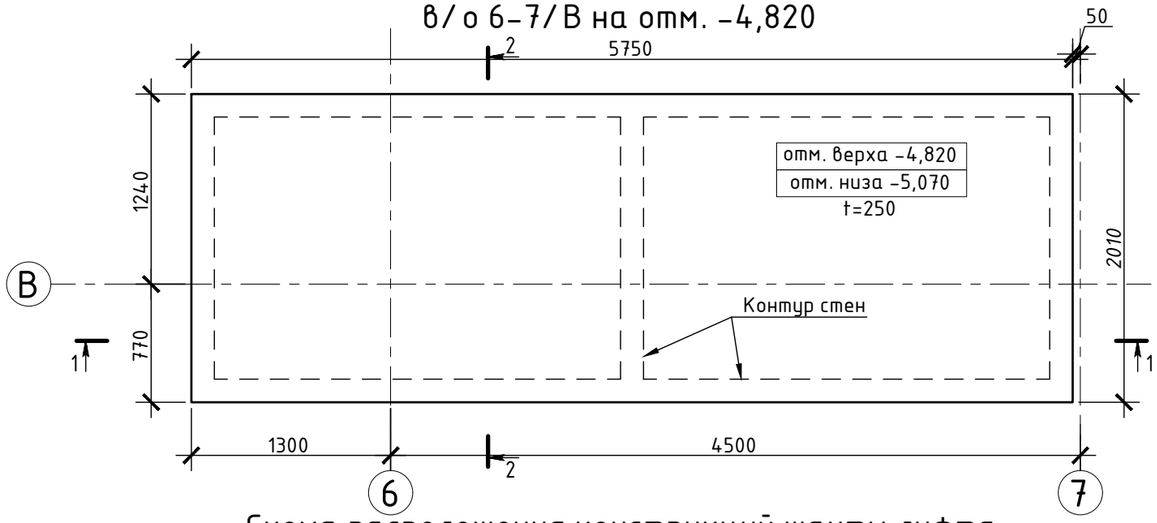

Схема расположения конструкций шахты лифта в/о 6-7/В выше отм. -3,600

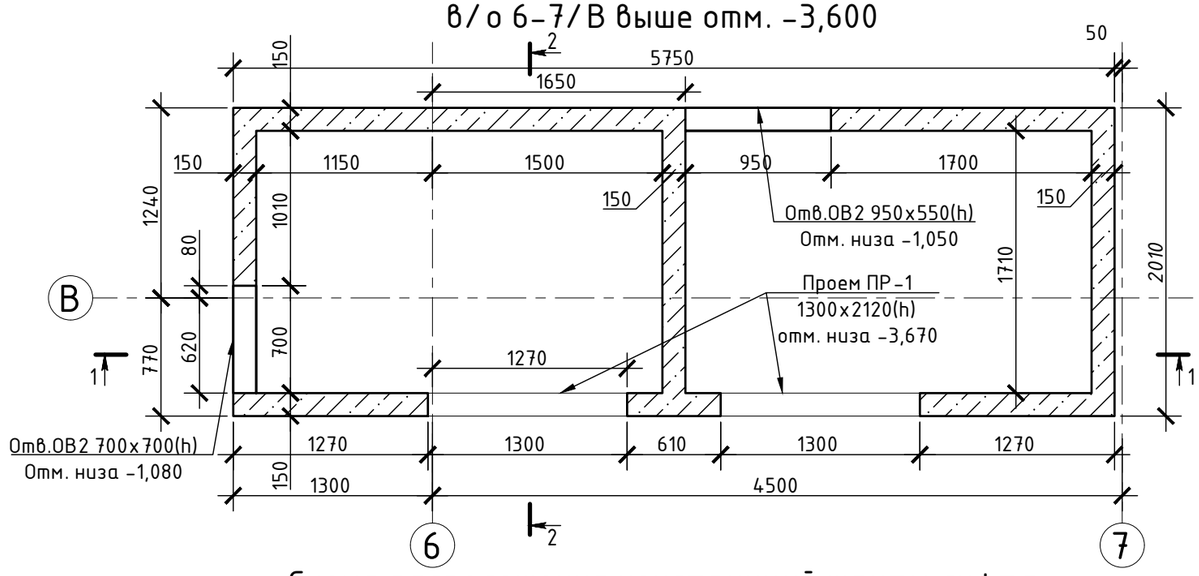

Схема расположения конструкций шахты лифта в/о 6-7/В выше отм. -0,150; +4,780; +9,080

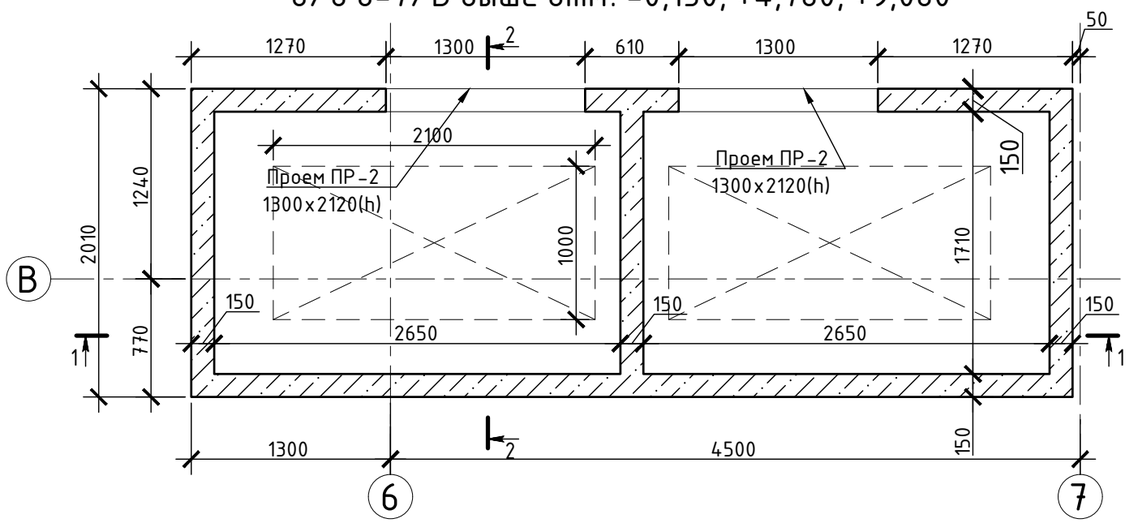

Схема расположения конструкций шахты лифта в/о 6-7/В выше отм.+13,380

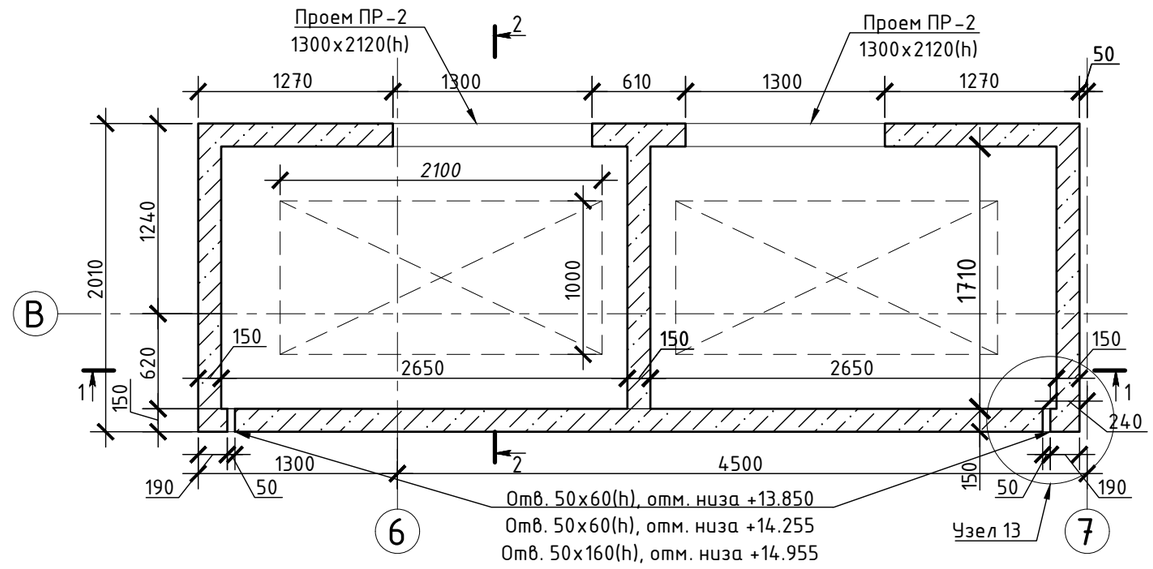

Схема расположения конструкций шахты лифта в/о 6-7/В на отм. +17,980

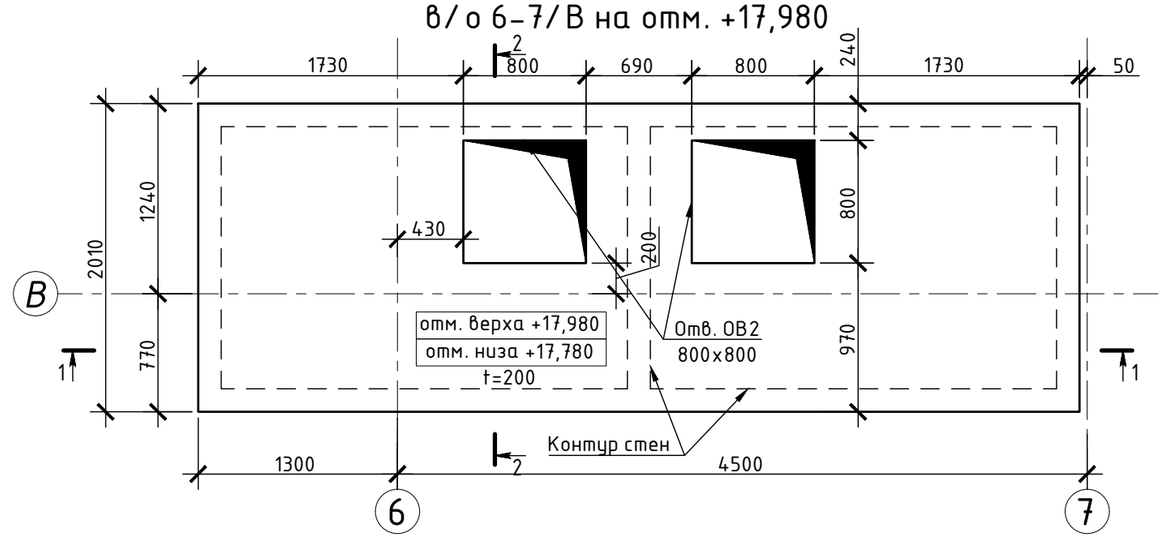

1. Конструкции шахты лифта по периметру отделены от основных надземных конструкций здания (стен и плит перекрытия, покрытия) деформационным швом 50 мм по всей высоте здания;
2. Разрезы 1-1 и 2-2 см. л. 4;
3. Армирование конструкций шахты лифта см. л. 5-12;
4. Ведомость расхода арматуры и ведомость гнутых элементов на конструкции шахты лифта см. л. 2.

Изм.	Кол.уч.	Лист	№ док.	Подп.	Дата	БС66-КЖ2		
						Санкт-Петербург, Большой Сампсониевский пр., 66, лит. И		
Разраб.						Бизнес-центр "Густавъ Лесснеръ"	Стадия	Лист	Листов
Пров.							Р	3	
Н. контр.						Схемы расположения конструкций шахты лифта в/о 6-7/В. Опалубка	ИП Богославцев Д.В.		
ГИП									

Согласовано

Взам. инв. №

Подп. и дата

Инв. № подл.

ФОРМАТ А3

Разрез 1-1

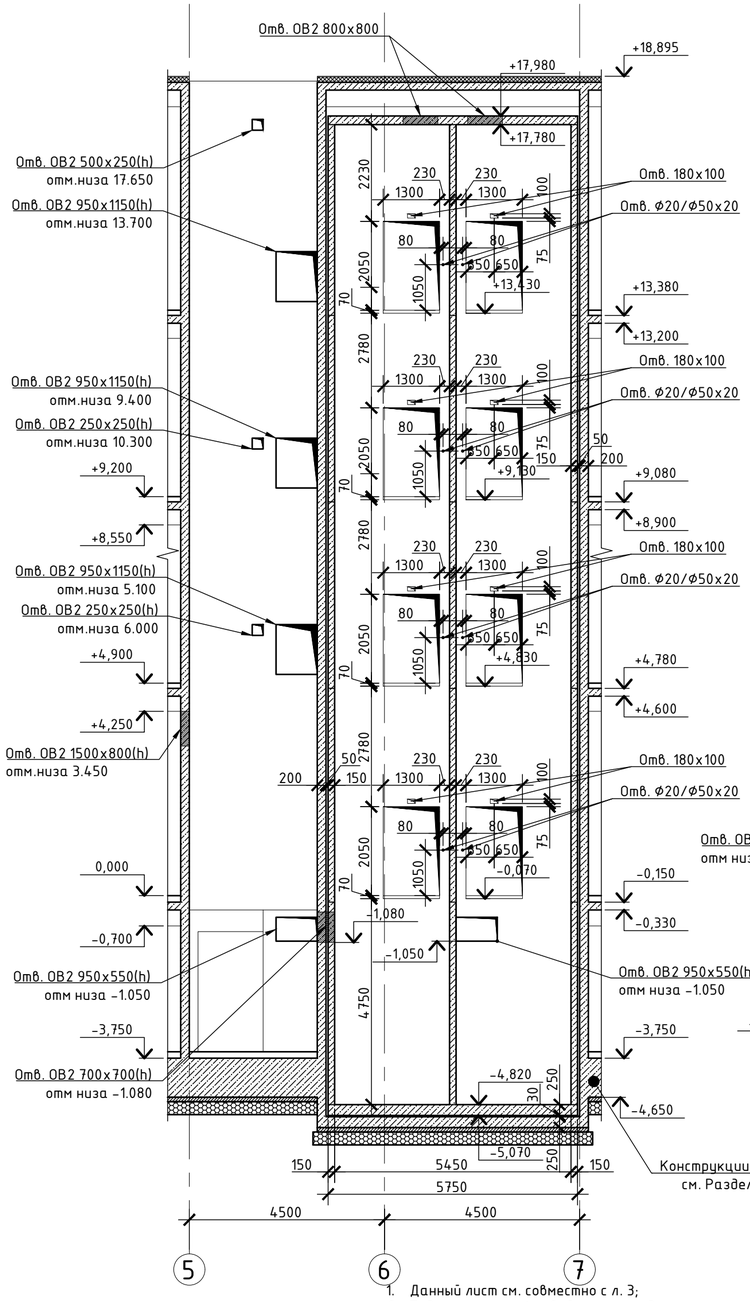

Разрез 2-2

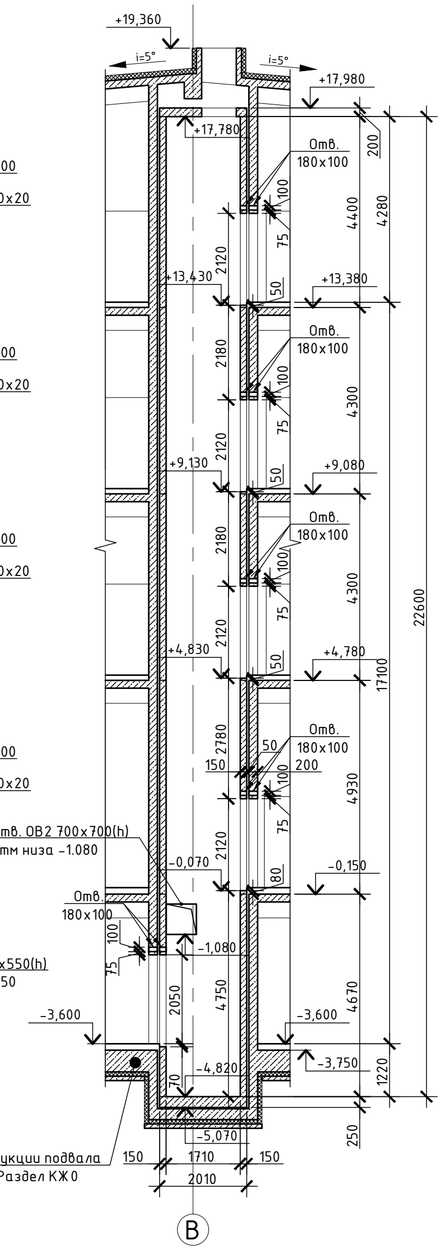

1. Данный лист см. совместно с л. 3;
2. Под приямком лифтовой шахты по дну приямка проложить строительную резину толщиной 30 мм. Если зазор больше, то толще!
3. Армирование конструкций шахты лифта см. л. 5-12;
4. Ведомость расхода арматуры и ведомость гнутых элементов на конструкции шахты лифта см. л. 2.
5. Все сквозные отверстия выполнить соосно в внутренней лифтовой шахте (КЖ2) и внешнем стволе жесткости (КЖ1). Раздвинуть арматуру по месту

						БС66-КЖ2
						Санкт-Петербург, Большой Сампсониевский пр., 66, лит. И
Изм.	Кол.уч.	Лист	№ док.	Подп.	Дата	
Разраб.						Бизнес-центр "Густавъ Лесснеръ" — Стадия: Р; Лист: 4; Листов:
Пров.						
Н. контр.						Разрезы 1-1, 2-2. Опалубка — ИП Богославцев Д.В.
ГИП						

ФОРМАТ А2

Согласовано

Взам. инв. №

Подп. и дата

Инв. № подл.

Схема армирования фундаментной плиты шахты лифта в/о 6-7/В на отм. -4,820

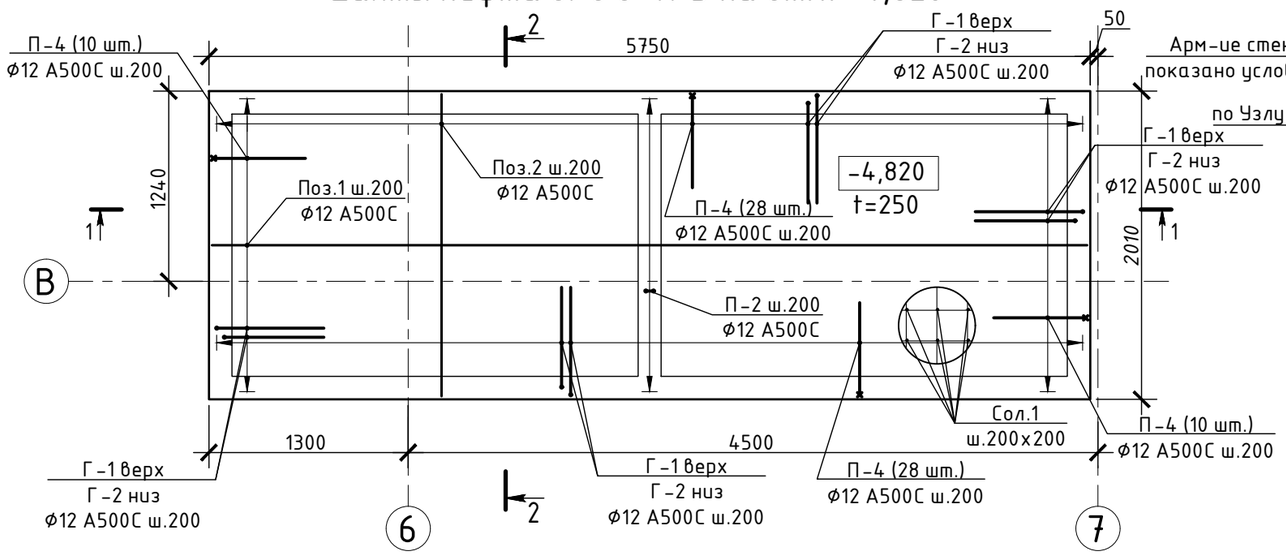

Фрагмент разреза 1-1. Армирование

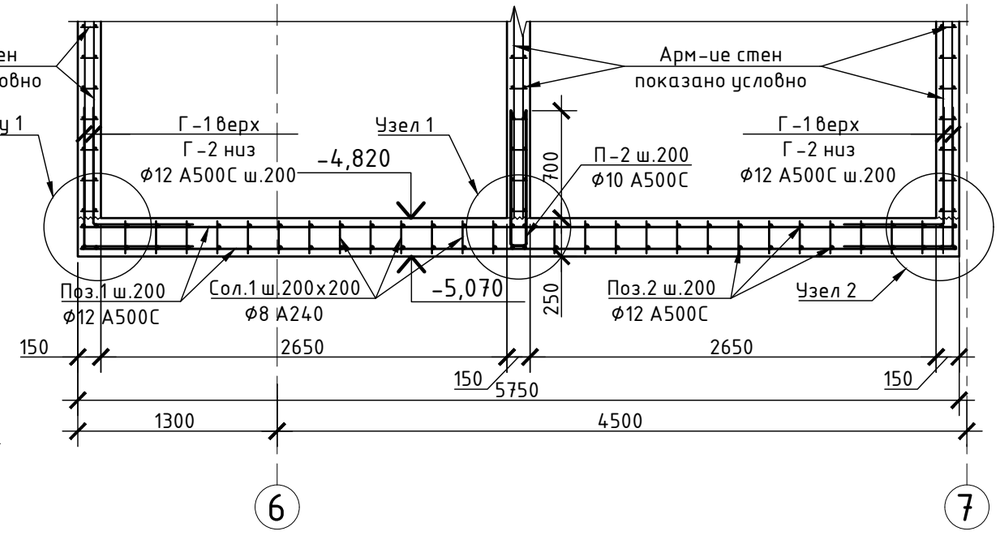

Схема расположения выпусков из фундаментной плиты шахты лифта в/о 6-7/В на отм. -4,820

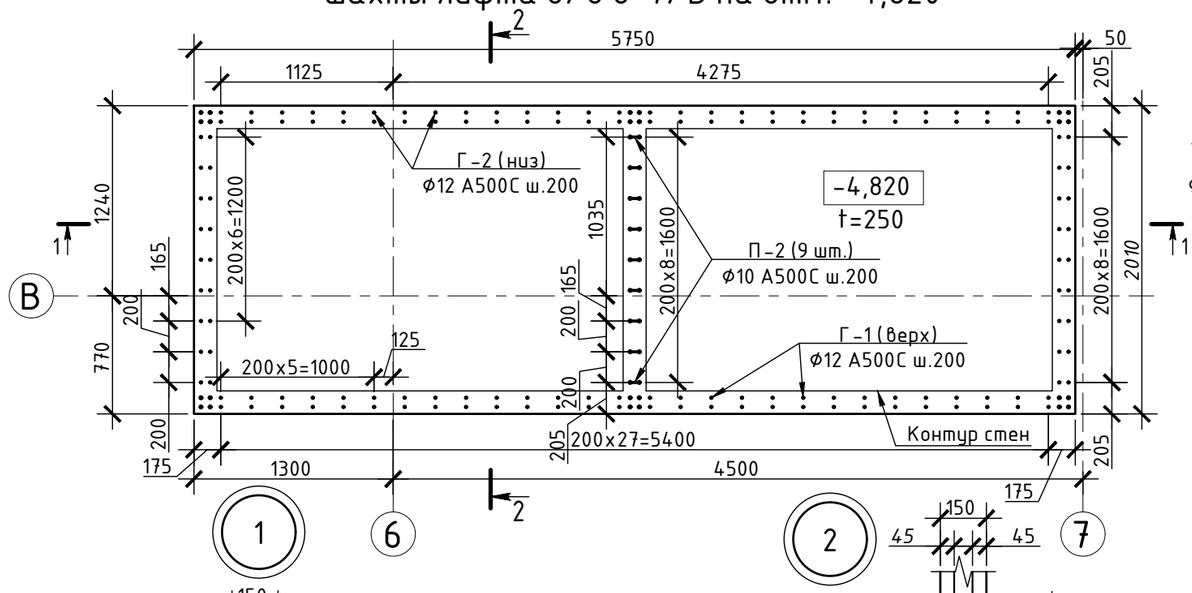

Фрагмент разреза 2-2. Армирование

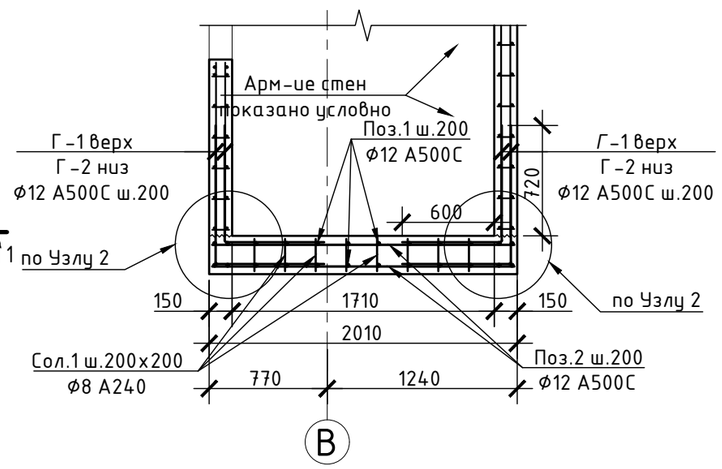

Узел 13

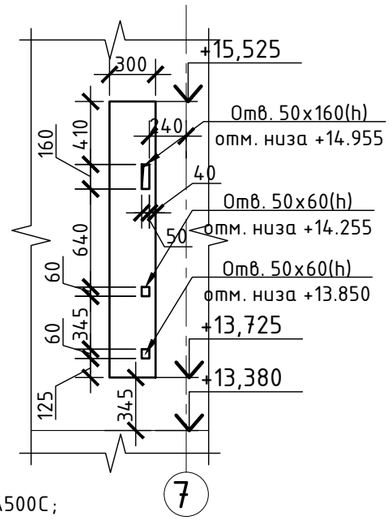

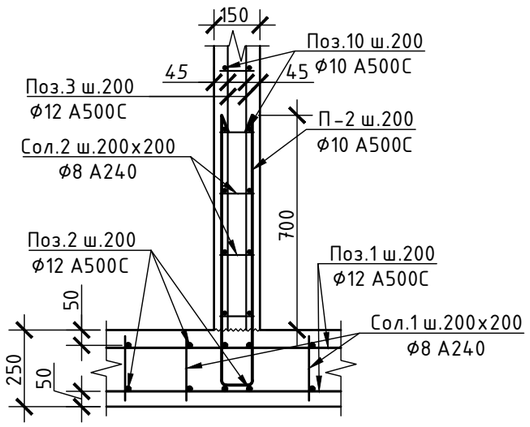

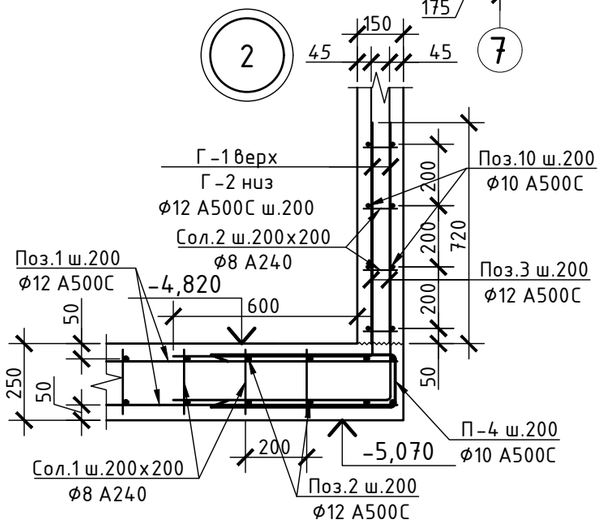

1. Основное армирование фундаментной плиты толщиной 250 мм - Ф12 А500С;
2. Защитные слои в плите фундамента - 50 мм от края бетона до оси нижней арматуры и 50 мм до оси верхней арматуры;
3. П-образные и Г-образные выпуски (поз. П-2, Г-1 и Г-2) устанавливаются в плите как выпуски в вышележащие стены.
4. Стержни армирования стен (поз.3), закладываются в конструкции фундаментной плиты шахты лифта, являются рабочей арматурой стен подвала (до отм. -0,150) и выпусками в вышележащие конструкции.
5. Ведомость расхода арматуры и ведомость гнутых элементов на конструкции шахты лифта см. л. 2.

						БС66-КЖ2			
						Санкт-Петербург, Большой Сампсониевский пр., 66, лит. И			
Изм.	Кол.уч.	Лист	№ док.	Подп.	Дата				
Разраб.						Бизнес-центр "Густавъ Лесснеръ"	Стадия	Лист	Листов
Пров.							Р	5	
Н. контр.						Схема армирования фундаментной плиты шахты лифта в/о 6-7/В на отм. -4,820. Схема расположения выпусков. Узел 1, 2, 13	ИП Богославцев Д.В.		
ГИП									

Согласовано

Взам. инв. №

Подп. и дата

Инв. № подл.

ФОРМАТ А3

Схема армирования конструкций шахты лифта в/о 6-7/В выше отм. -3,600

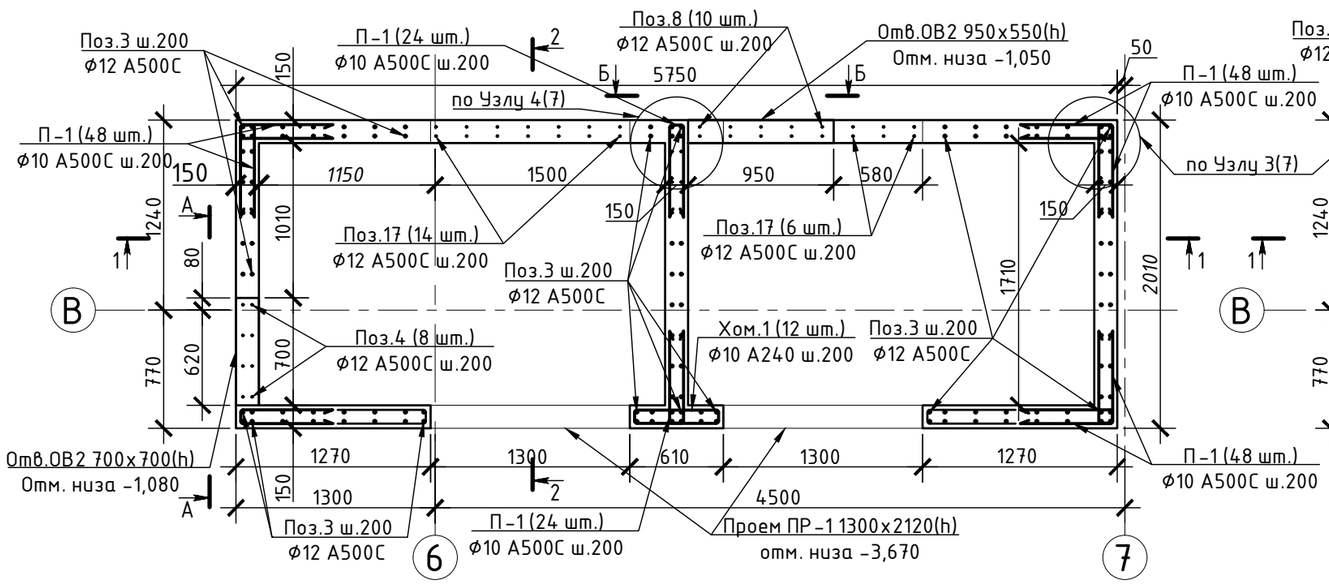

Схема армирования конструкций шахты лифта в/о 6-7/В выше отм. -0,150

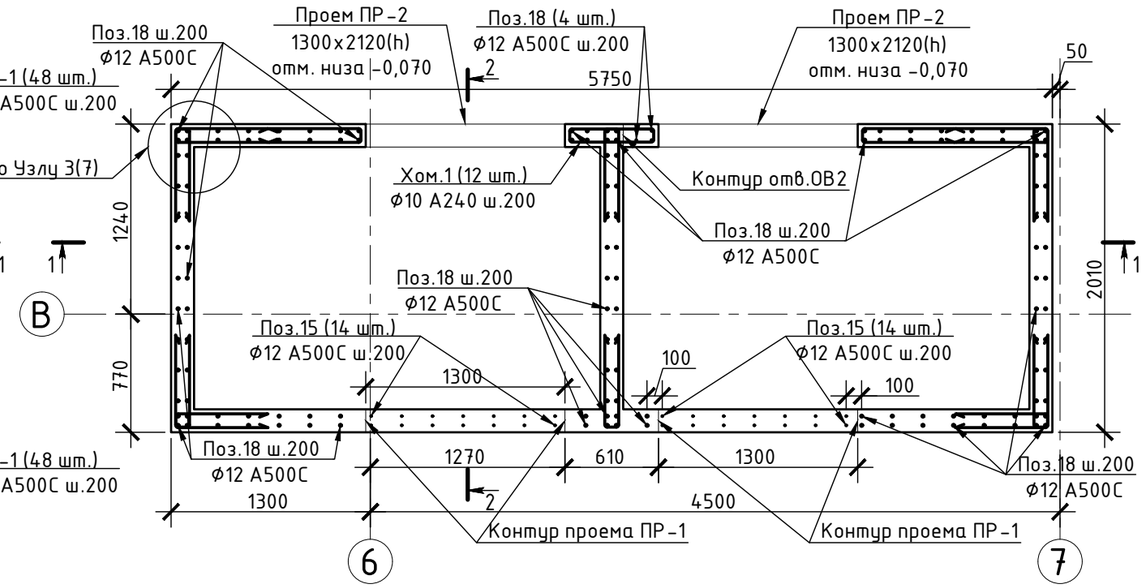

Схема армирования конструкций шахты лифта в/о 6-7/В выше отм. +4,780; +9,080

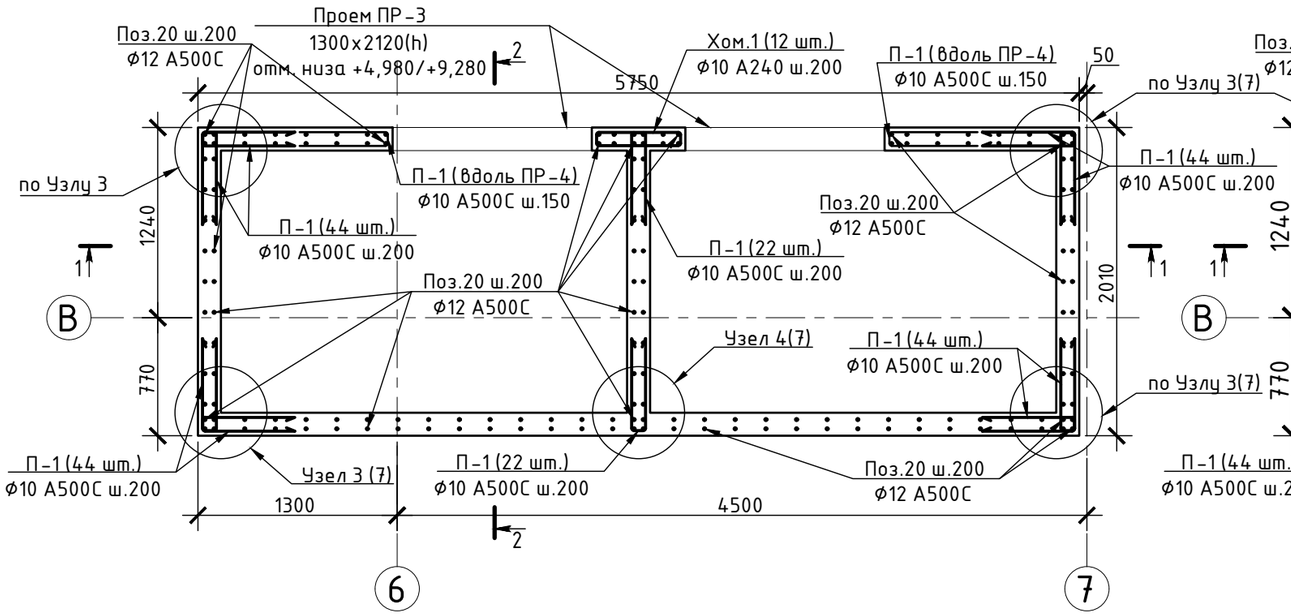

Схема армирования конструкций шахты лифта в/о 6-7/В выше отм. +13,380

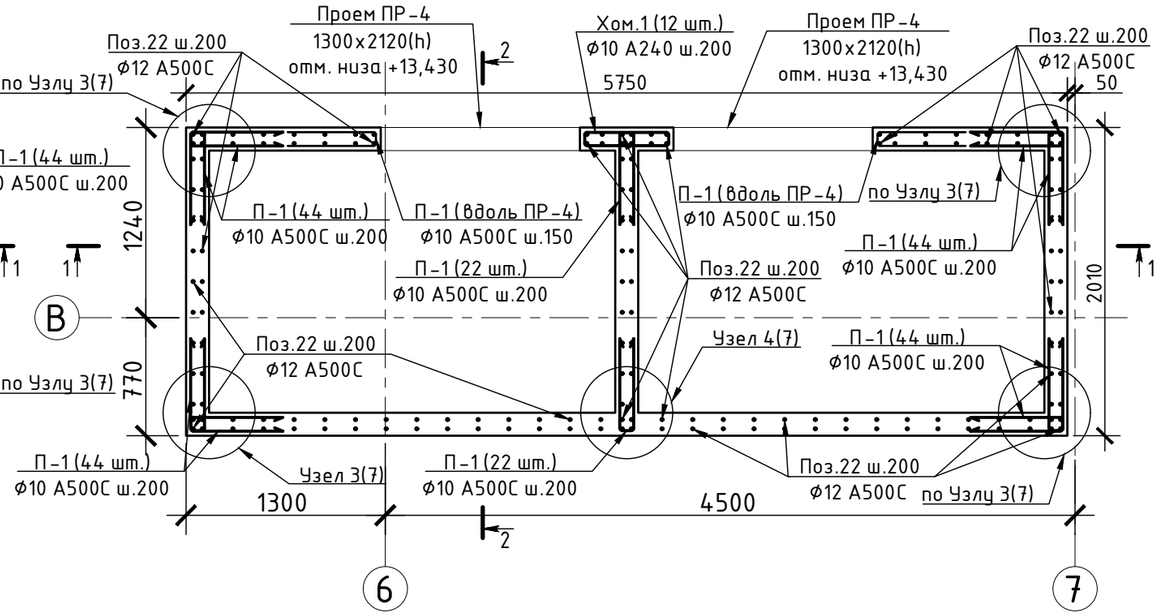

1. Вертикальное армирование стен толщиной 150 мм - Ф12 А500С;
2. Горизонтальное армирование стен условно не показано - поз.10 Ф10 А500С;
3. Армирование в зонах отверстий размерами более 250х250 мм см. виды А, Б л.7;
4. Армирование вдоль проемов ПР-1...ПР-4 см. л. 8-11;
5. Защитные слои для стен толщиной 150 мм - 45 мм, если не указано иное;
5. Ведомость расхода арматуры и ведомость гнутых элементов на конструкции шахты лифта см. л. 2.

						БС66-КЖ2			
						Санкт-Петербург, Большой Сампсониевский пр., 66, лит. И			
Изм.	Кол.уч.	Лист	№ док.	Подп.	Дата				
Разраб.						Бизнес-центр "Густавъ Лесснеръ"	Стадия	Лист	Листов
Пров.							Р	6	
Н. контр.						Схемы армирования конструкций шахты лифта в/о 6-7/В	ИП Богославцев Д.В.		
ГИП									

ФОРМАТ А3

Согласовано

Взам. инв. №

Подп. и дата

Инв. № подл.

Вид А-А
Схема армирования вдоль Отв.ОВ2

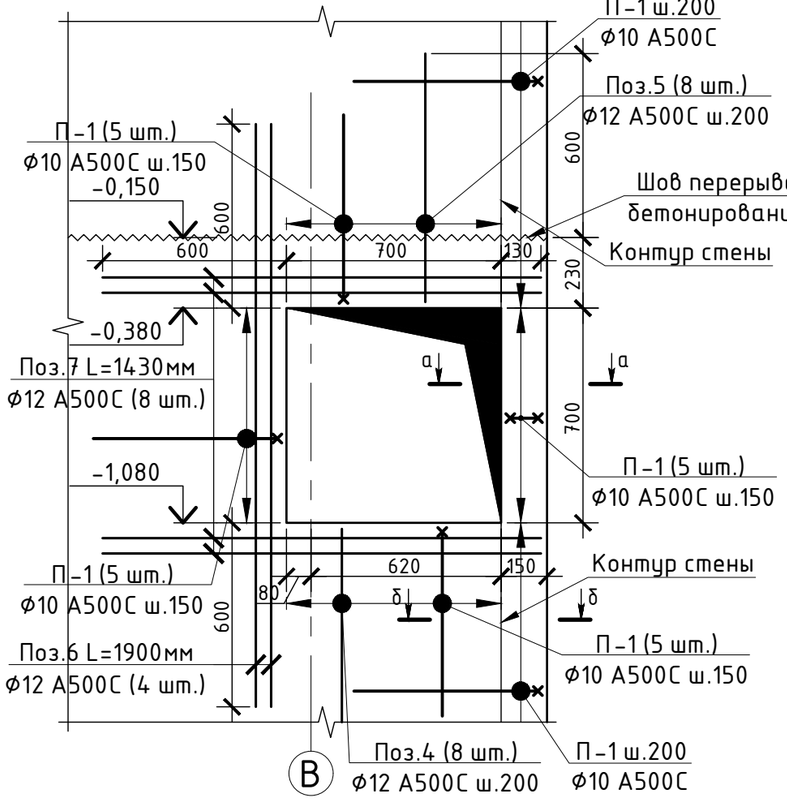

Вид Б-Б
Схема армирования вдоль Отв.ОВ2

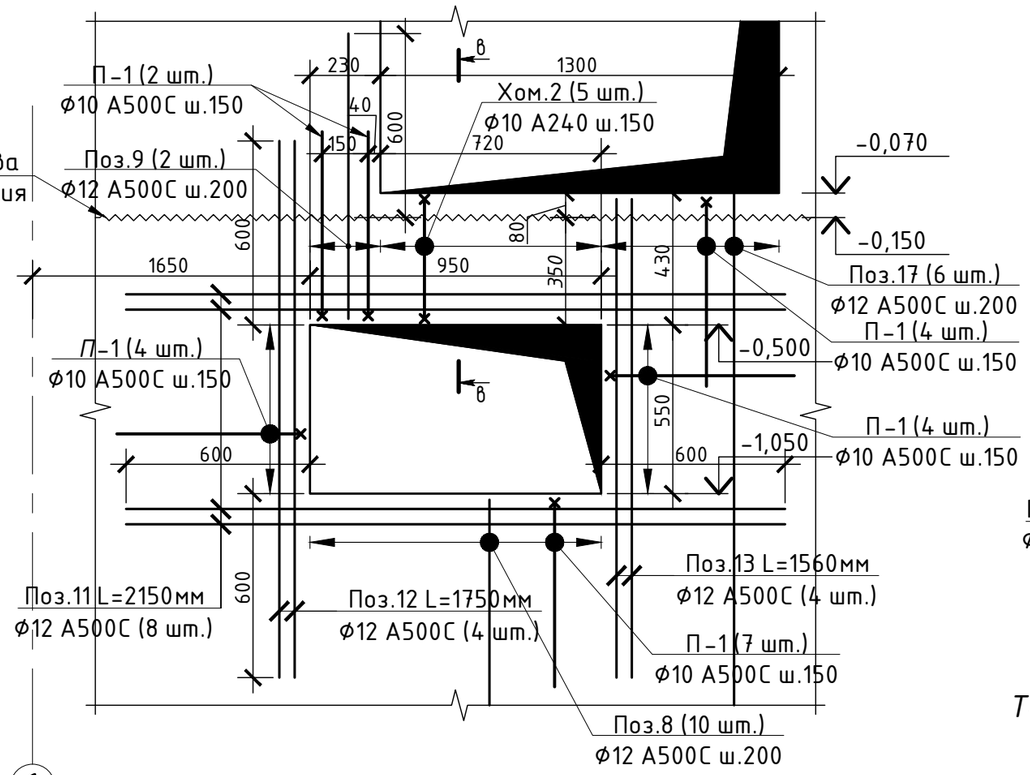

6

3/6

Г-образный стык стен
t=150 мм

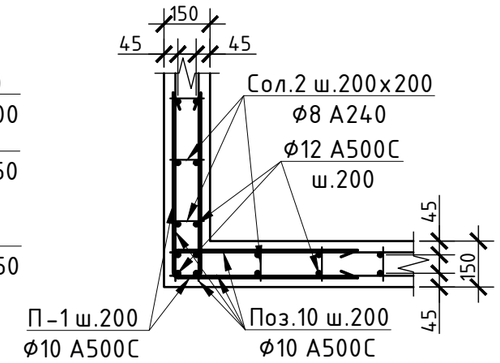

4/6

Т-образный стык стен
t=150 мм

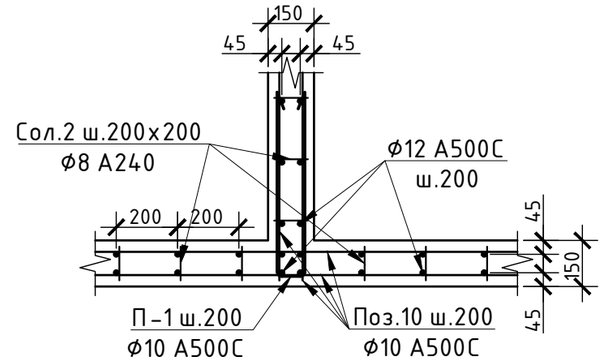

а-а

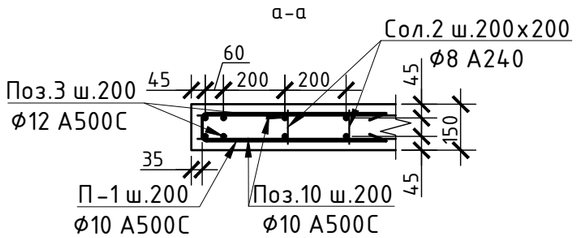

в-в

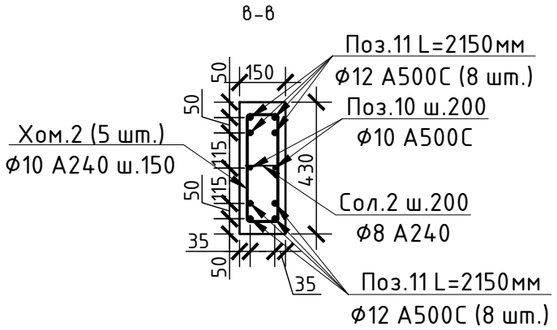

б-б

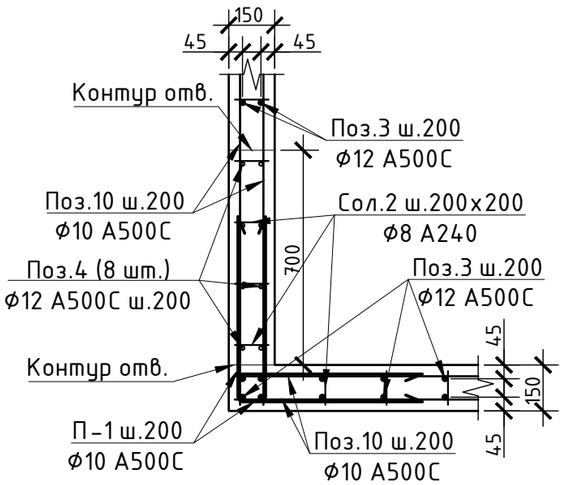

						БС66-КЖ2		
						Санкт-Петербург, Большой Сампсониевский пр., 66, лит. И		
Изм.	Кол.уч.	Лист	№ док.	Подп.	Дата			
Разраб.						Бизнес-центр "Густавъ Лесснеръ"	Стадия	Лист	Листов
Пров.							Р	7	
Н. контр.						Схема армирования вдоль Отв.ОВ2 на отм. -1,080 и -1,050	ИП Богославцев Д.В.		
ГИП									

Согласовано

Взам. инв. №

Подп. и дата

Инв. № подл.

ФОРМАТ А3

Схема армирования вдоль проемов ПР-1

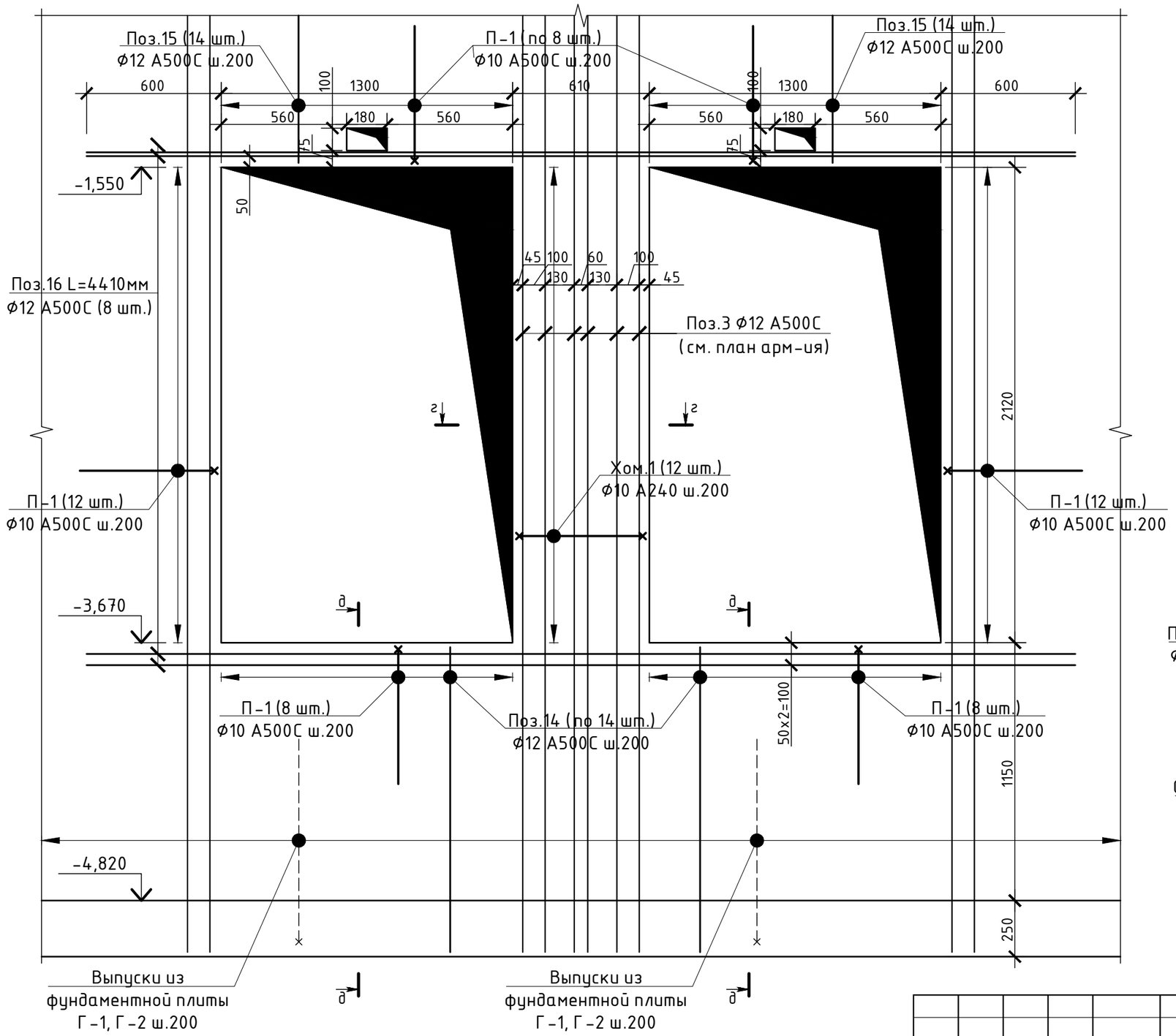

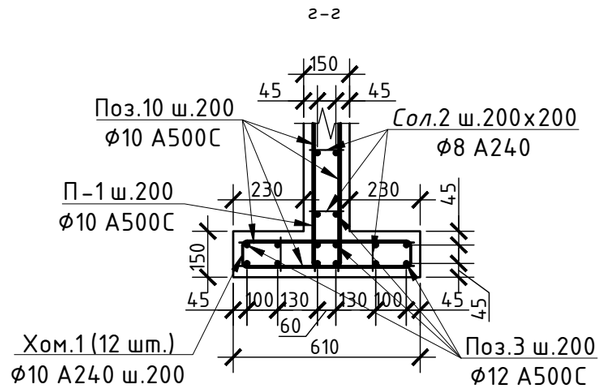

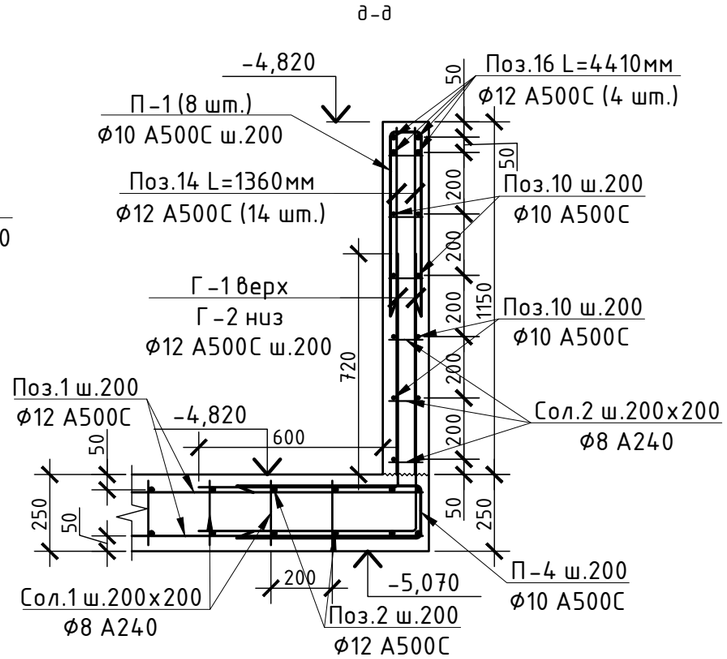

1. Данный лист см. совместно с л. 6;
2. Стержни армирования стен (поз.3), закладываются в конструкции фундаментной плиты шахты лифта, являются рабочей арматурой стен подвала (до отм. -0,150) и выпусками в вышележащие конструкции.
3. Вертикальное армирование стен толщиной 150 мм - поз.3 Ф12 А500С показано условно;
4. Горизонтальное армирование стен условно не показано - поз.10 Ф10 А500С;
5. Армирование над проемами ПР-1 - поз.15 Ф12 А500С;
6. Защитные слои для стен толщиной 150 мм - 45 мм, если не указано иное;
5. Ведомость расхода арматуры и ведомость гнутых элементов на конструкции шахты лифта см. л. 2.

						БС66-КЖ2			
						Санкт-Петербург, Большой Сампсониевский пр., 66, лит. И			
Изм.	Кол.уч.	Лист	№ док.	Подп.	Дата				
Разраб.						Бизнес-центр "Густавъ Лесснеръ"	Стадия	Лист	Листов
Пров.							Р	8	
Н. контр.						Схема армирования вдоль проемов ПР-1	ИП Богославцев Д.В.		
ГИП									

Согласовано

Взам. инв. №

Подп. и дата

Инв. № подл.

ФОРМАТ А3

Схема армирования вдоль проемов ПР-2

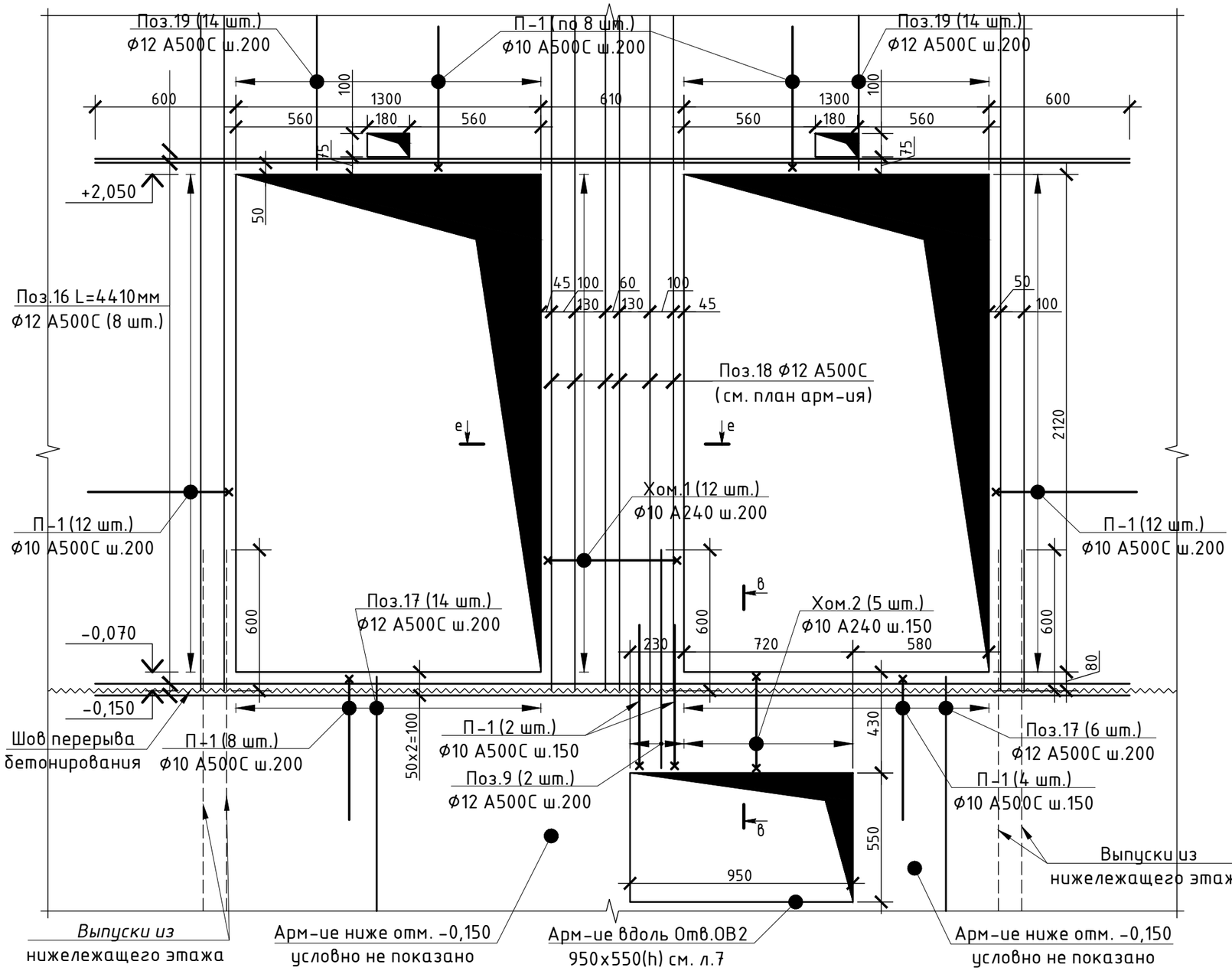

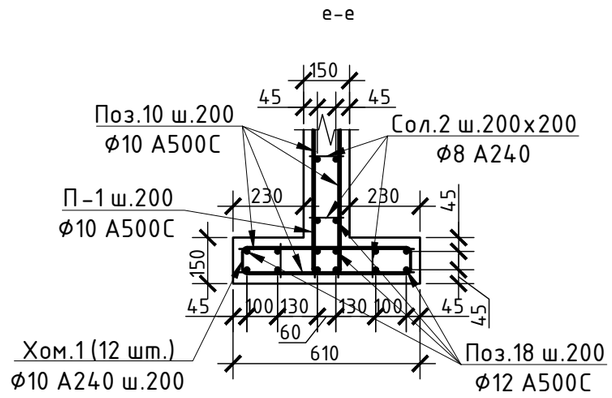

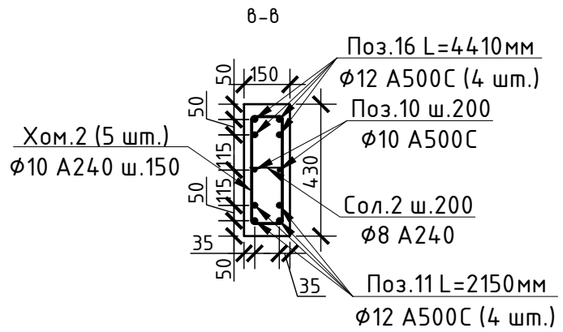

1. Данный лист см. совместно с л. 6, 7;
2. Вертикальное армирование стен толщиной 150 мм – поз.18 Ф12 А500С условно не показано;
3. Горизонтальное армирование стен условно не показано – поз.10 Ф10 А500С;
4. Армирование над проемами ПР-2 – поз.19 Ф12 А500С;
5. Выпуски из нижележащих стен – на 600 мм выше отм. -0,150;
6. Защитные слои для стен толщиной 150 мм – 45 мм, если не указано иное;
5. Ведомость расхода арматуры и ведомость гнутых элементов на конструкции шахты лифта см. л. 2.

Изм.	Кол.уч.	Лист	№ док.	Подп.	Дата	БС66-КЖ2		
						Санкт-Петербург, Большой Сампсониевский пр., 66, лит. И		
Разраб.						Бизнес-центр "Густавъ Лесснеръ"	Стадия	Лист	Листов
Пров.							Р	9	
Н. контр.						Схема армирования вдоль проемов ПР-2	ИП Богославцев Д.В.	
ГИП								

Согласовано

Взам. инв. №

Подп. и дата

Инв. № подл.

ФОРМАТ А3

Схема армирования вдоль проемов ПР-3

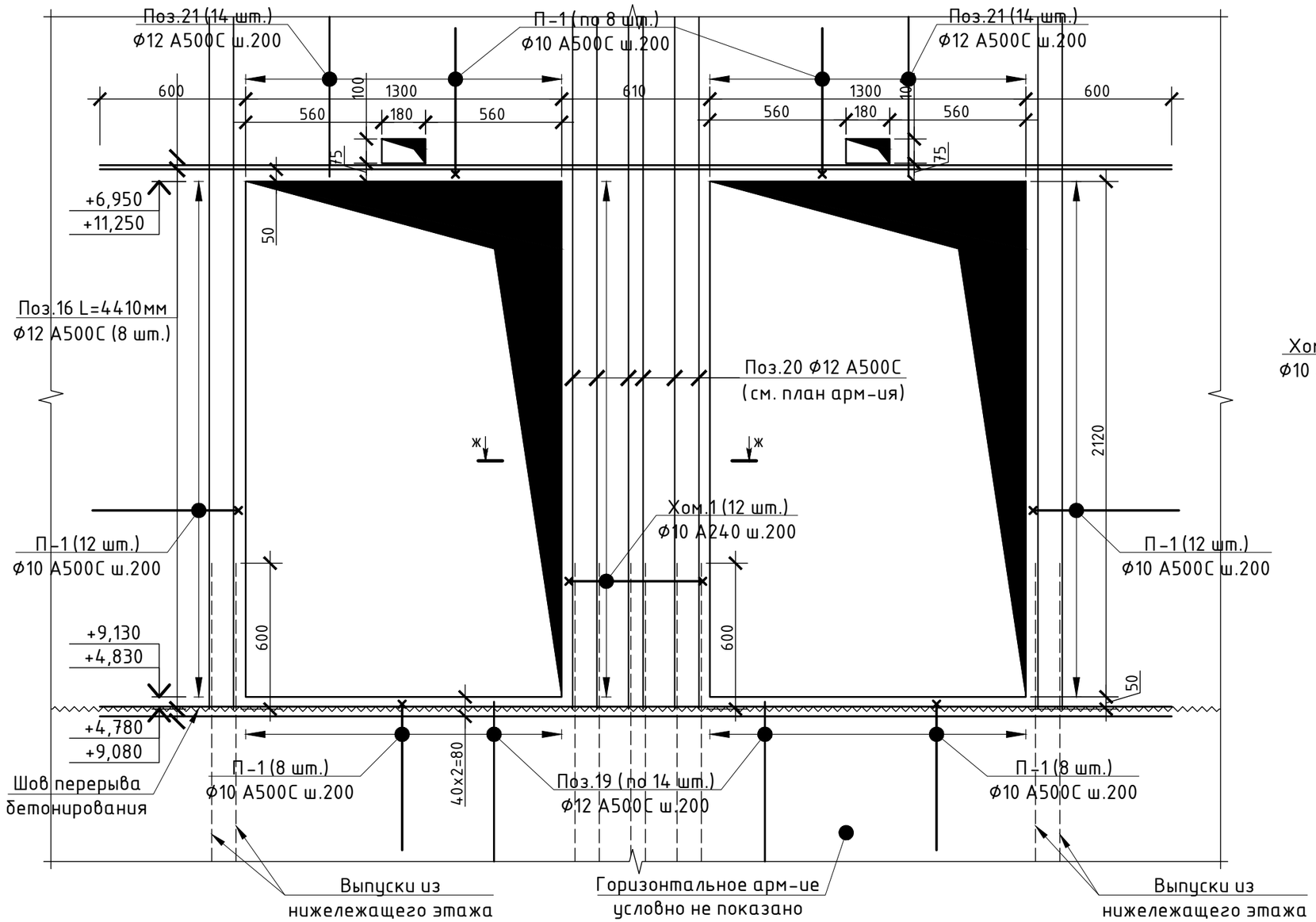

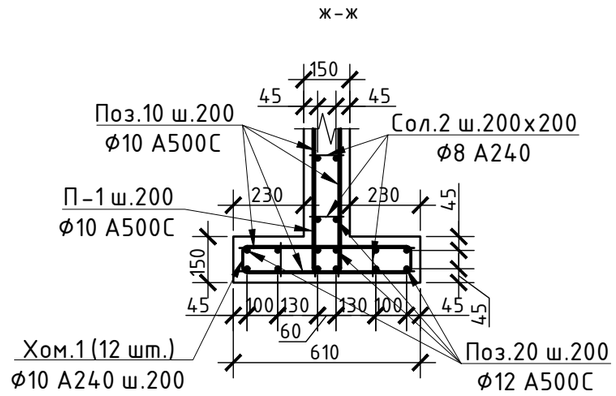

1. Данный лист см. совместно с л. 6;
2. Вертикальное армирование стен толщиной 150 мм – поз. 20 Ф12 А500С показано условно;
3. Горизонтальное армирование стен условно не показано – поз.10 Ф10 А500С;
4. Армирование над проемами ПР-3 – поз.21 Ф12 А500С;
5. Выпуски из нижележащих стен – на 600 мм выше отм. +4,780 и +9,080;
6. Защитные слои для стен толщиной 150 мм – 45 мм, если не указано иное;
5. Ведомость расхода арматуры и ведомость гнутых элементов на конструкции шахты лифта см. л. 2.

Изм.	Кол.уч.	Лист	№ док.	Подп.	Дата	БС66-КЖ2		
						Санкт-Петербург, Большой Сампсониевский пр., 66, лит. И		
Разраб.						Бизнес-центр "Густавъ Лесснеръ"	Стадия	Лист	Листов
Пров.							Р	10	
Н. контр.						Схема армирования вдоль проемов ПР-3	ИП Богославцев Д.В.		
ГИП									

Согласовано

Взам. инв. №

Подп. и дата

Инв. № подл.

ФОРМАТ А3

Схема армирования вдоль проемов ПР-4

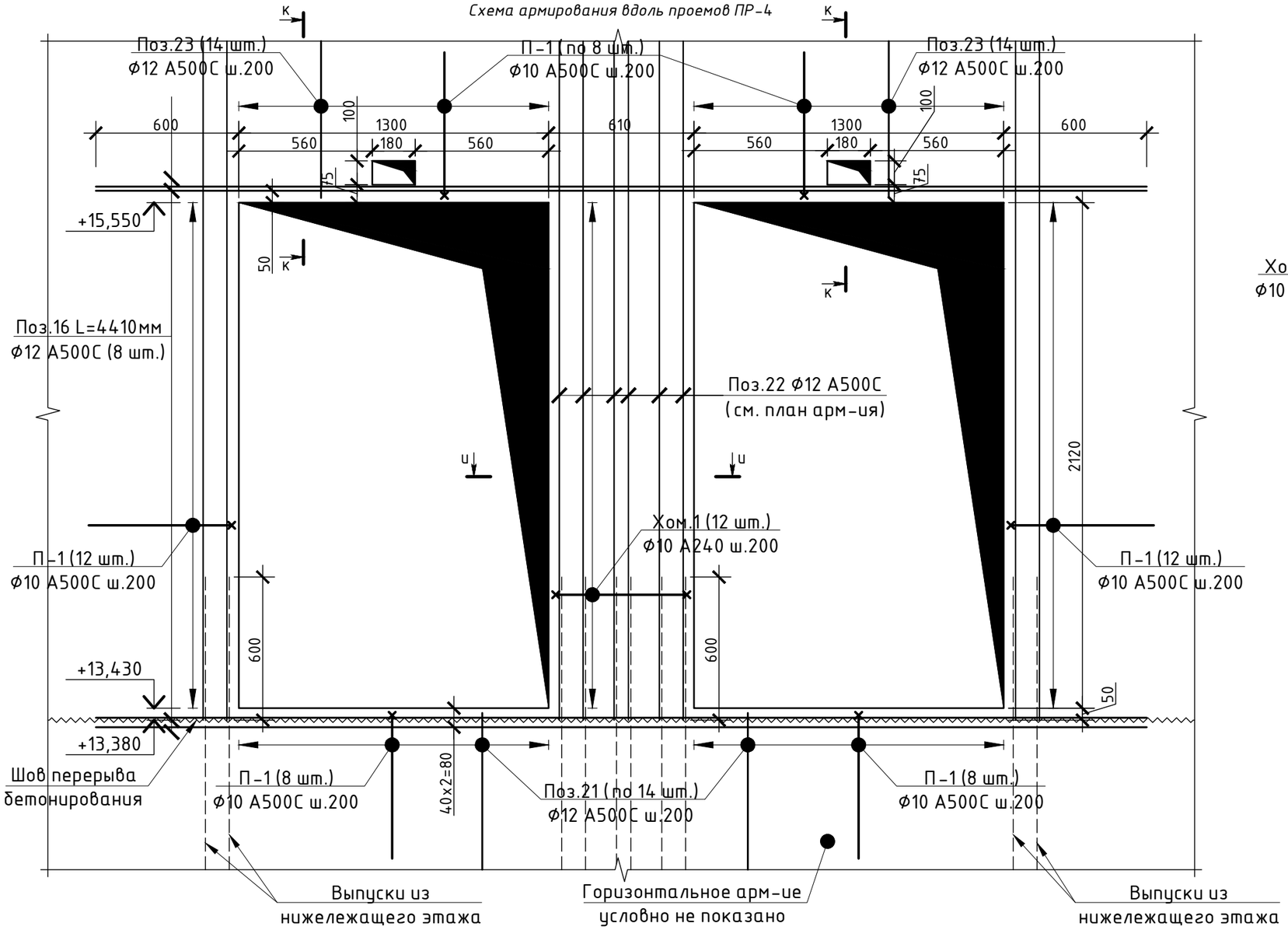

и-и

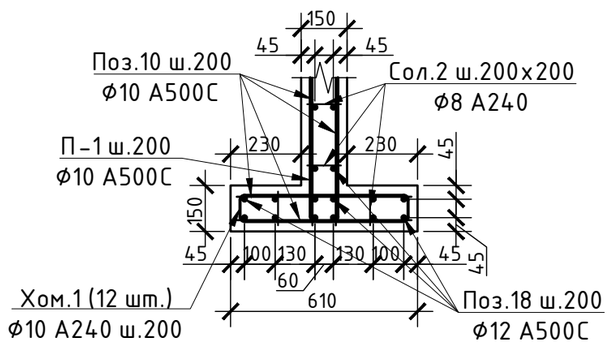

к-к

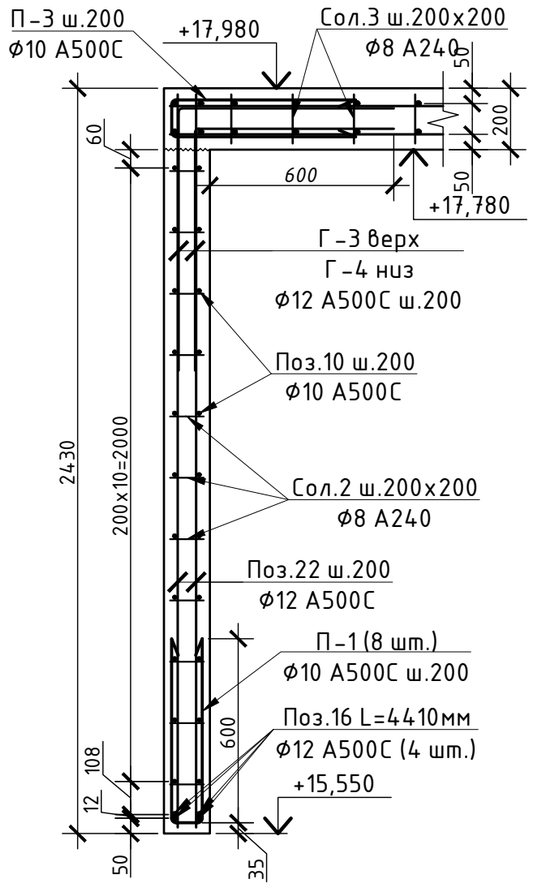

1. Данный лист см. совместно с л. 6;
2. Вертикальное армирование стен толщиной 150 мм – поз. 22 Ф12 А500С показано условно;
3. Горизонтальное армирование стен условно не показано – поз.10 Ф10 А500С;
4. Армирование над проемами ПР-4 – поз.23 Ф12 А500С;
5. Выпуски из нижележащих стен – на 600 мм выше отм. +13,380;
6. Защитные слои для стен толщиной 150 мм – 45 мм, если не указано иное;
5. Ведомость расхода арматуры и ведомость гнутых элементов на конструкции шахты лифта см. л. 2.

Изм.	Кол.уч.	Лист	№ док.	Подп.	Дата	БС66-КЖ2		
						Санкт-Петербург, Большой Сампсониевский пр., 66, лит. И		
Разраб.						Бизнес-центр "Густавъ Лесснеръ"	Стадия	Лист	Листов
Пров.							Р	11	
Н. контр.						Схема армирования вдоль проемов ПР-4	ИП Богославцев Д.В.		
ГИП									

Согласовано

Взам. инв. №

Подп. и дата

Инв. № подл.

ФОРМАТ А3

Схема расположения монтажных петель (14 шт.) в плите покрытия шахты лифта на отм. +17,980

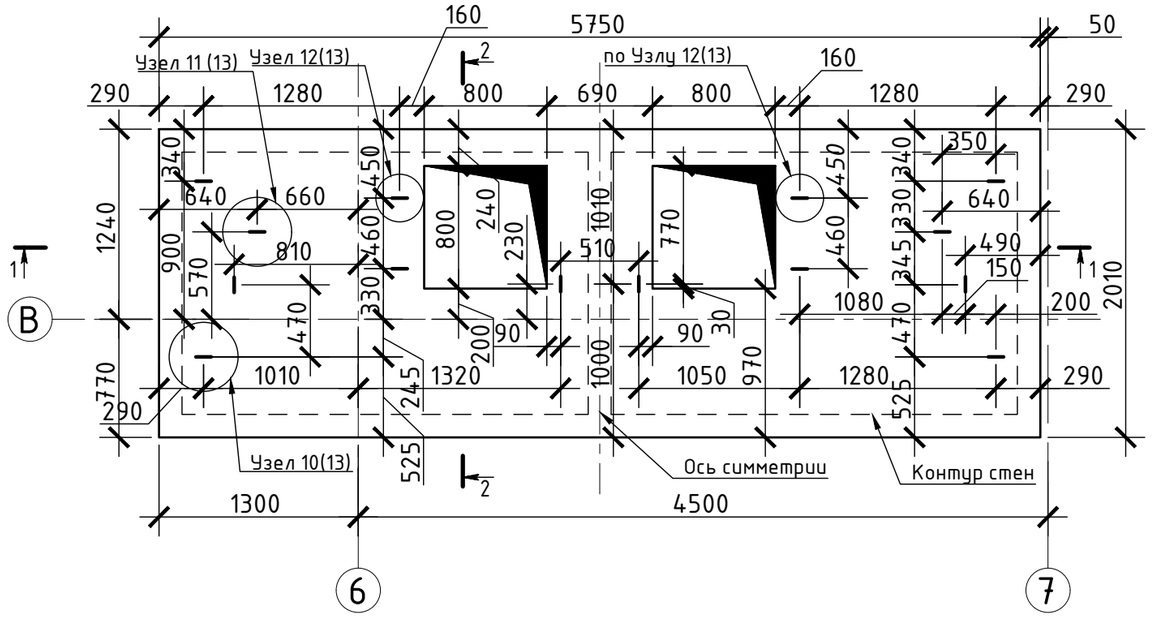

Фрагмент разреза 1-1. Армирование

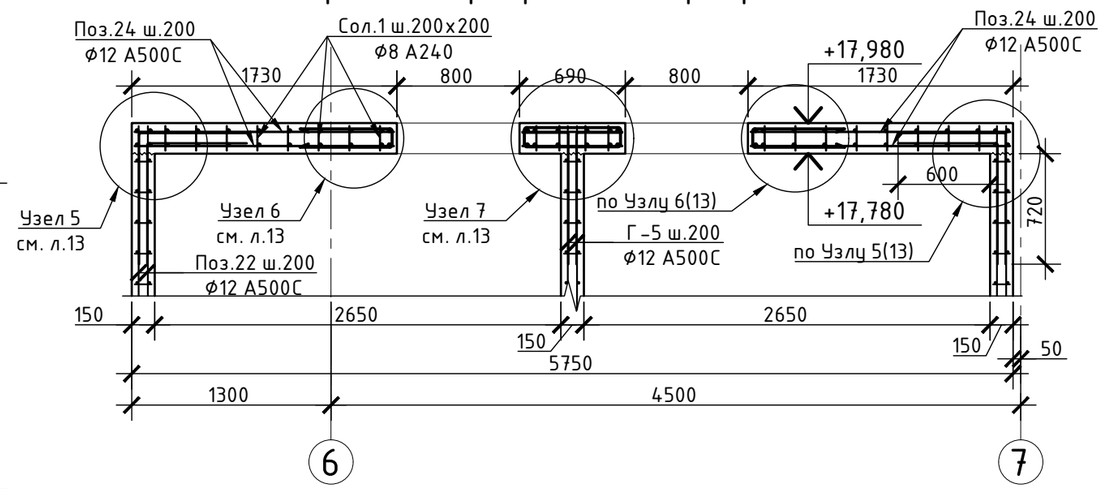

Фрагмент разреза 2-2. Армирование

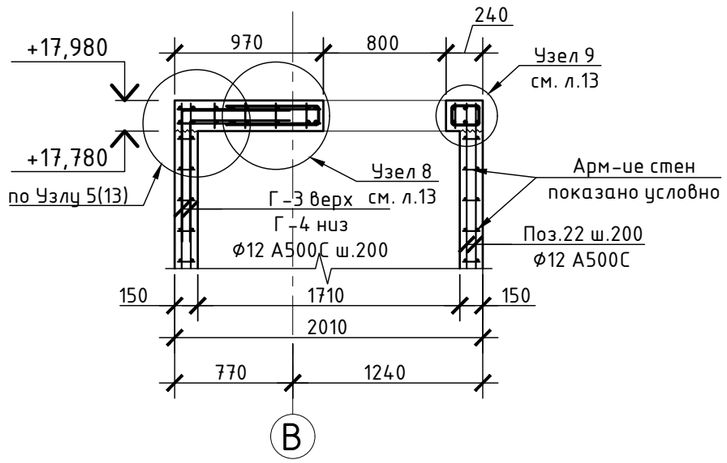

Схема армирования плиты покрытия шахты лифта в/о 6-7/В на отм. +17,980

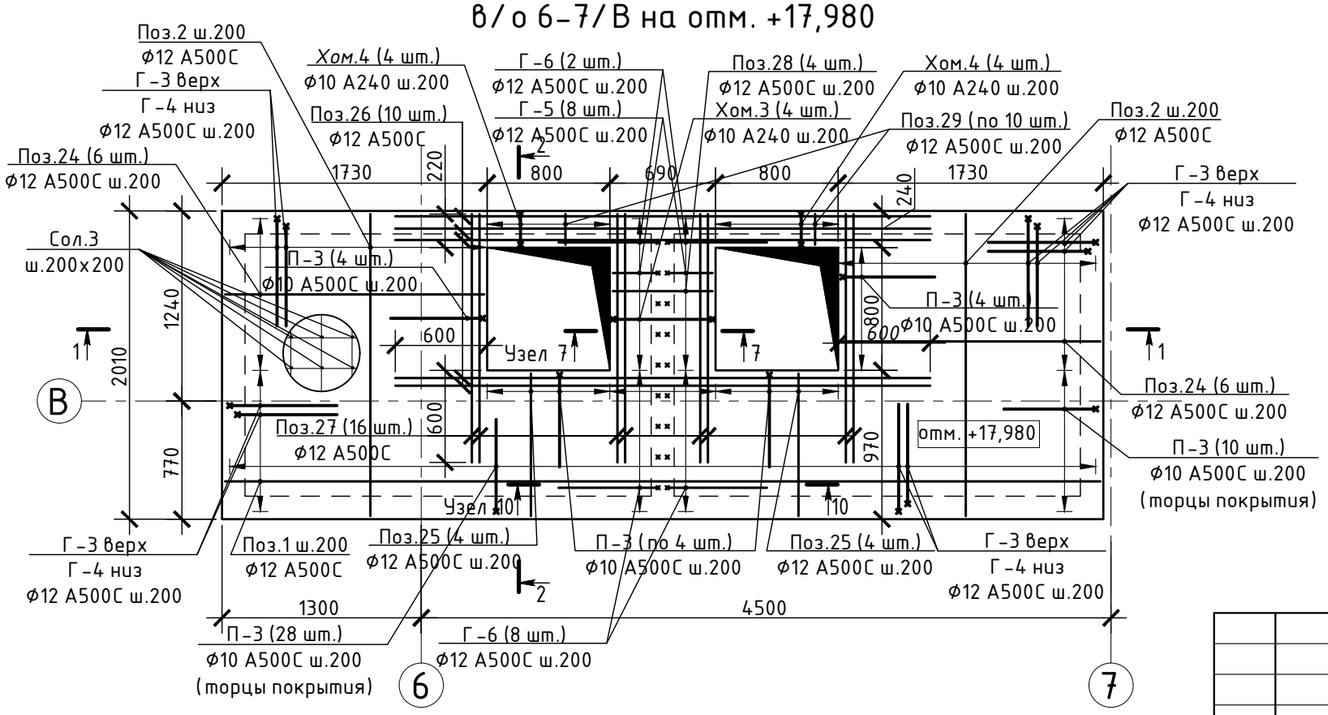

1. Основное армирование плиты покрытия толщиной 200 мм - Ф12 А500С;
2. Защитные слои в плите покрытия - 50 мм от края бетона до оси нижней арматуры и 50 мм до оси верхней арматуры;
3. Г-образные выпуски из стен устанавливаются на этапе армирования нижележащих стен (от отм. +13,380 до отм. +17,780). Поз. Г-3 и Г-4 устанавливаются по периметру плиты, поз. Г-5 и Г-6 в центре плиты в обе стороны, в том числе между Отв. ОВ2 по узлам 5, 7 - см. л.13;
4. Узлы армирования 5-12 см. л.13;
5. Отогнутые стержни монтажных петель привязать к нижней сетке не меньше 4х раз за отгиб. При сгибе петли арматуру НЕ ГРЕТЬ;
6. Ведомость расхода арматуры и ведомость гнутых элементов на конструкции шахты лифта см. л. 2.

Изм.	Кол.уч.	Лист	№ док.	Подп.	Дата	БС66-КЖ2		
						Санкт-Петербург, Большой Сампсониевский пр., 66, лит. И		
Разраб.						Бизнес-центр "Густавъ Лесснеръ"	Стадия	Лист	Листов
Пров.							Р	12	
Н. контр.						Схема армирования плиты покрытия шахты лифта в/о 6-7/В на отм. +17,980. Схема расположения монтажных петель	ИП Богославцев Д.В.	
ГИП								

Согласовано

Взам. инв. №

Подп. и дата

Инв. № подл.

ФОРМАТ А3

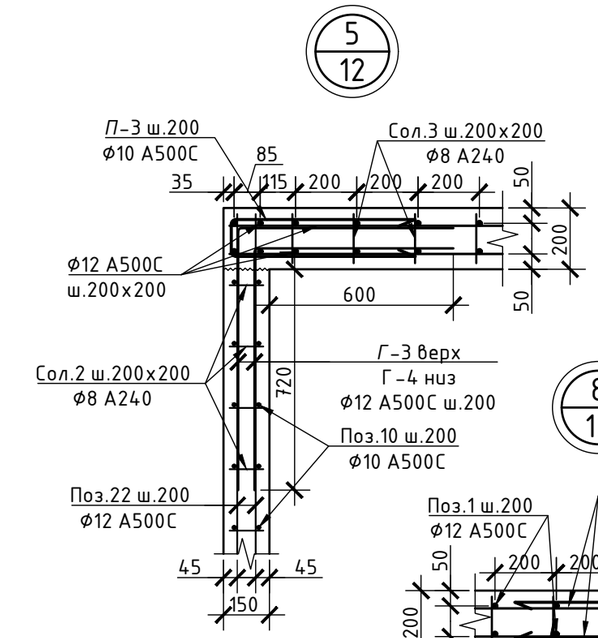

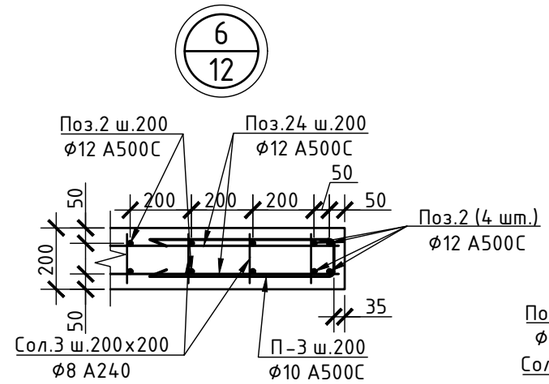

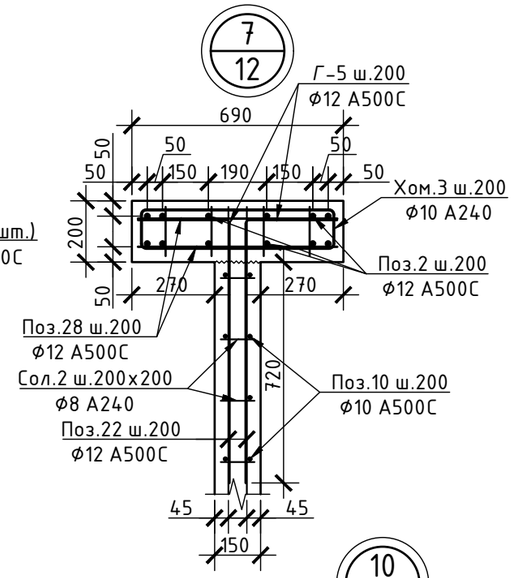

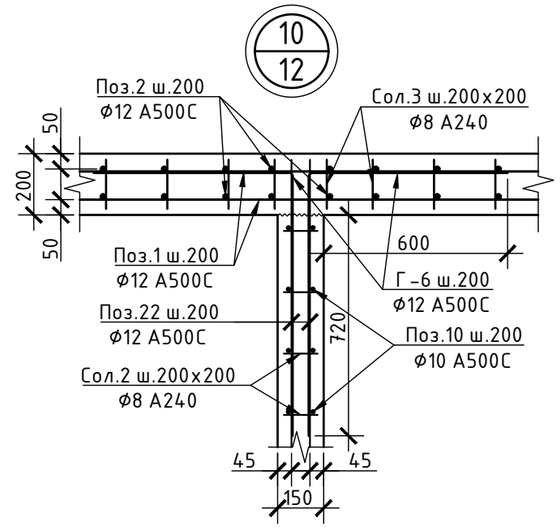

А-А
опалубка

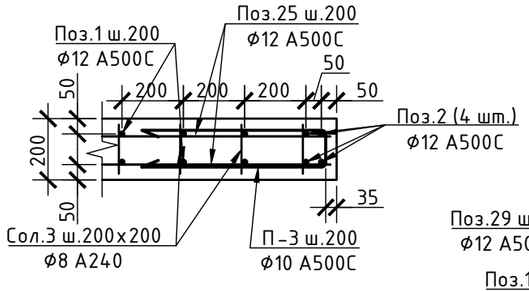

Б-Б
армирование

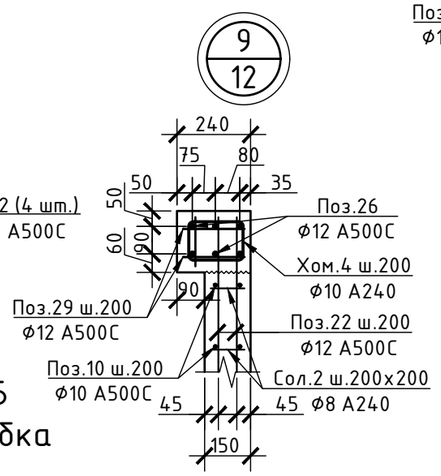

Б-Б
опалубка

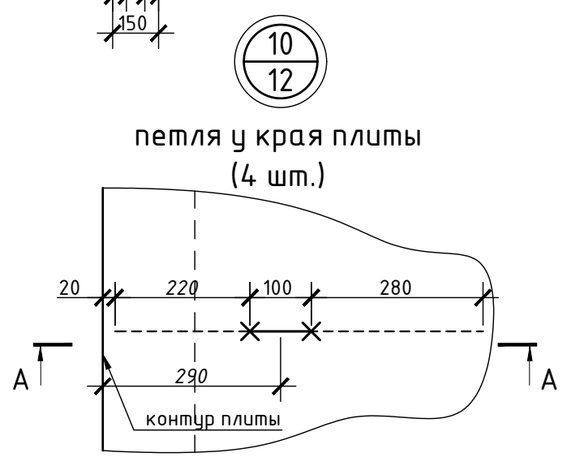

петля у края плиты
(4 шт.)

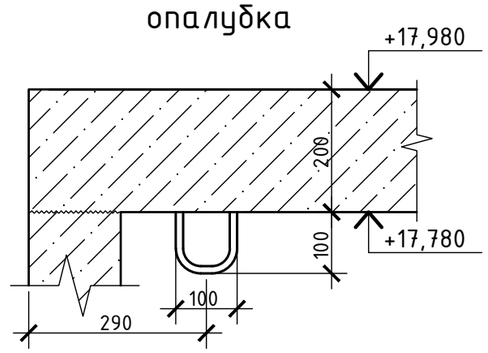

А-А
армирование

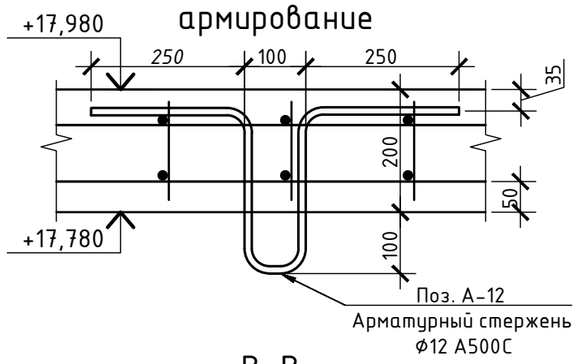

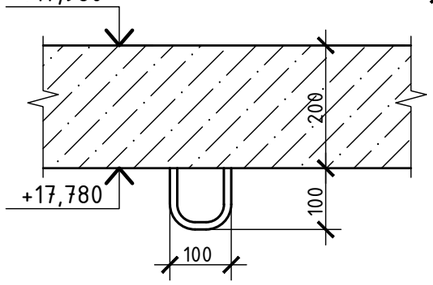

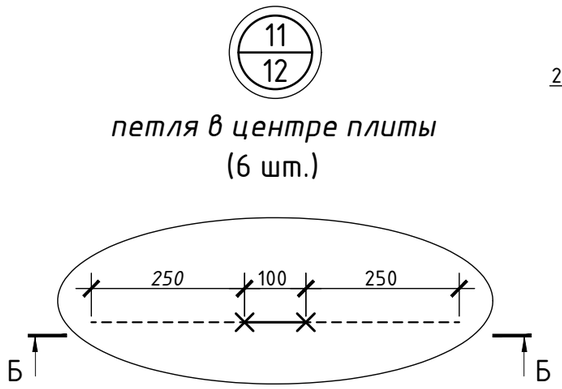

петля в центре плиты
(6 шт.)

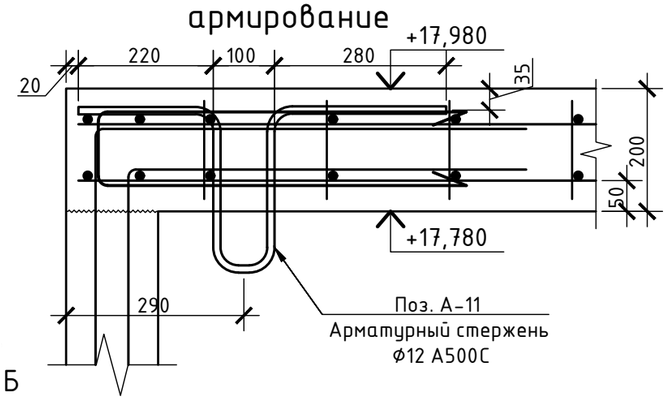

В-В
армирование

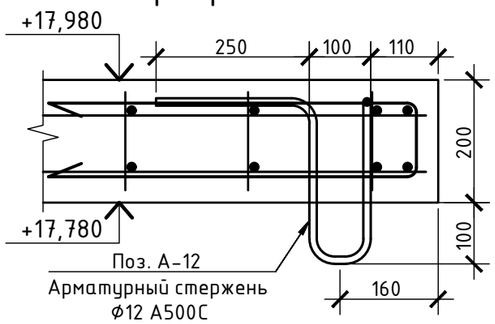

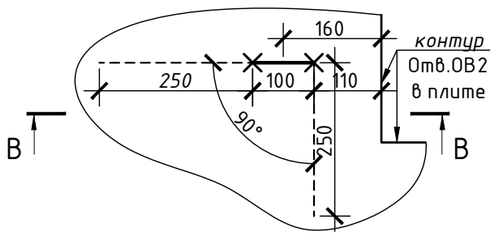

петля около отверстия
(4 шт.)

1. Данный лист см. совместно с л.12;
2. Защитные слои в плите покрытия – 50 мм от края бетона до оси нижней арматуры и 50 мм до оси верхней арматуры;
3. Защитные слои для стен толщиной 150 мм – 45 мм, если не указано иное;
4. Г-образные выпуски из стен устанавливаются на этапе армирования нижележащих стен (от отм. +13,380 до отм. +17,780).
5. Отогнутые стержни монтажных петель по узлам 10-12 привязать к нижней сетке не меньше 4х раз за отгиб. При сгибе петли арматуру НЕ ГРЕТЬ;
6. Монтажные петли сечением ф12 арматуры А500С имеет несущую способность N=4,335 т*0,9*1,13=4,4 т, что > нагрузки 1,5 т (по заданию) с запасом 2,9;
7. Ведомость расхода арматуры и ведомость гнутых элементов на конструкции шахты лифта см. л. 2.

Согласовано

Взам. инв. №

Подп. и дата

Инв. № подл.

Изм.	Кол.уч.	Лист	№ док.	Подп.	Дата	БС66-КЖ2		
						Санкт-Петербург, Большой Сампсониевский пр., 66, лит. И		
Разраб.						Бизнес-центр "Густавъ Лесснеръ"	Стадия	Лист	Листов
Пров.							Р	13	
Н. контр.						Узлы 5-12	ИП Богославцев Д.В.		
ГИП									

ФОРМАТ А3