ИП Богославцев Д.В.

ПОРТФОЛИО

Бизнес-центр "Густавъ Лесснеръ"

Конструкции металлические

БС66-КМЗ

Санкт-Петербург

Большой Сампсониевский пр., 66, лит. И

08.10.2026

Ведомость рабочих чертежей основного комплекта КМ3

	Наименование	Примечания
1	Ведомость рабочих чертежей основного комплекта КМ3, общие данные	
2	Техническая спецификация расхода стали, спецификации	
3	Схема расположения конструкций шумозащитного экрана	
4	Узлы 1, 2	
5	Узлы 3,4	
6	Узлы 5,6	
7	Форкамера. Схема каркаса для монтажа сэндвич-панелей	
8	Узлы 7,8	
9	Узлы 9,10,11	
10	Рамы ХО (4шт.)	
11	Узел 12	

ОБЩИЕ ДАННЫЕ

Раздел 1. Исходные данные.

1. Данный раздел КМ3 "Шумозащитных экранов и фахверков форкамеры" стадии "Рабочая документация" разработан для устройства фасадных пергол здания бизнес-центра, воссоздаваемого на месте утраченного исторического здания с восстановлением внешнего облика исторического здания по адресу: г. Санкт-Петербург, Большой Сампсониевский проспект, 66, литера И. Данный раздел является заданием для разработки разделов КМД и ППР.
2. За рабочую отметку +0.000 принята отметка чистого пола 1-го этажа здания;
3. Все отметки приняты в соответствии с разделом АР;
4. Данный комплект рабочих чертежей составлен с учетом действующих норм на проектирование:
   - СП 20.13330.2016 Нагрузки и воздействия. Актуализированная редакция СНиП 2.01.07-85*;
   - СП 70.13330.2012 Несущие и ограждающие конструкции. Актуализированная редакция СНиП 3.03.01-87;
   - СП 16.13330.2017 Стальные конструкции. Актуализированная редакция СНиП II-23-81*;
   - СП 28.13330.2017 Защита строительных конструкций от коррозии. Актуализированная редакция СНиП 2.03.11-85;
   - СП 53-101-98 "Изготовление и контроль качества стальных строительных конструкций";
   - ГОСТ 23118-2012 "Конструкции стальные строительные. Общие технические условия";
   - ГОСТ 21779-82 "Система обеспечения точности геометрических параметров в строительстве. Технические допуски";
5. Данный раздел рабочей документации содержит принципиальные конструктивные решения металлических конструкций каркаса и является заданием для разработки раздела КМД;
6. Технические решения, принятые в рабочих чертежах, соответствуют заданию на проектирование, выданным техническим условиям, а также требованиям действующих технических регламентов, стандартов, сводов правил, других документов, содержащих установленные требования;
7. Чертежи данного радела рассматривать совместно с разделами КЖ1, АР, ОВ, ВК, ЭО, ТХ, ГП.

Раздел 2. Проектные решения

1. Габариты пергол : 67 м в осях «2-18», 8 м в осях «Е-Г», высотная отметка верха пергол +18.435;
2. Конструктивная схема каркаса пергол - стальная рама с жёстко-защемленными колоннами и балками в закладные каркаса.
3. Основное решение - стальной рамный каркас. Основные несущие конструкции - стальные колонны, балки;
4. Пространственная жесткость пергол обеспечивается жестким защемлением колонн в плиты и защемлением балок в торцы покрытия;
5. Конструкции несущего каркаса представляют собой сварной каркас с обваркой всех деталей;
6. Стальной каркас выполнен из ГСП, смонтированный на железобетонном монолитном каркасе здания (см. Раздел КЖ1);
7. Узлы соединения балок с колоннами - сварные встык;
8. Распорки вварены в уровне главных консольных балок;
9. Узлы соединения колонн с железобетонном - жесткое сварное защемление с обваркой по периметру;
10. Для термомостика колонн использовать Фторопласт толщиной 5 мм габаритом 380х380 внутри.

Раздел 3. Требования к изготовлению

1. Изготовление стальных конструкций производить в соответствии с разделом КМД, ППР и ГОСТ 23118-2012 "Конструкции стальные строительные. Общие технические условия";
2. Все временные монтажные прихватки после окончания монтажа снять, места их приварки зачистить и окрасить;
3. Неразъемные соединения - сварка ручная электродуговая ГОСТ 5264-80* электродами типа Э42А для конструкций из стали С255;
4. Катеты всех сварных швов принимать 1-1.2 наименьшей толщины свариваемых деталей, если не указано иное;
5. Необходимо выполнить выборочный контроль сварных швов методом ультразвукового исследования в количестве не менее 1% от всех, выполненных. Подтвердить катеты сварных швов, равномерность швов, отсутствие пустот, каверн. При дефектах все швы подварить дополнительно. Сварные швы предъявить конструктору в рамках авторского надзора.
6. В местах прохождения вертикальных стоек парапета выполнить местный вырез профнастила

Раздел 4. Защита от коррозии конструкций, кроме осей 1-6/В-Ж

1. Работы по антикоррозионной защите вести по очищенной поверхности. При наличии на прокате пятен ржавчины обработать металлическими щетками (ГОСТ 9402-80);
2. Защиту строительных конструкций производить в соответствии с требованиями СП 28.13330.2012 "Защита строительных конструкций от коррозии";
3. Перед нанесением защитных покрытий поверхности стальных конструкций должны быть очищены до степени 3 в соответствии с требованиями ГОСТ 9.402-2004 "Единая система защиты от коррозии и старения. Покрытия лакокрасочные. Подготовка металлических поверхностей к окрашиванию";
4. Места, где монтажная сварка, должны быть очищены и дополнительно огрунтованы и окрашены на монтаже;
5. Покраску поверхности осуществить в 3 слоя: краска-грунт Эпипрайм-046 или Masscoat 155 или иностранный аналог. Цвет согласовать с заказчиком и архитектором. Общая толщина покрытия должна быть не менее 100 мкм;
6. Работы по антикоррозионной защите вести в соответствии с ГОСТ 12.3.005-75 "Работы окрасочные. Требования безопасности";

ВНИМАНИЕ!!!
Данная конструкция является частично видимой, поэтому к ней предъявляются повышенные требования к внешнему виду и качетсву. Не допускаются каверны, сколы, наплывы сварных швов, грат, шлак, порезы металла, недокрасы

Изм.	Кол.уч.	Лист	№ док.	Подп.	Дата	БС66-КМ3			
						Санкт-Петербург, Большой Сампсониевский пр., 66, лит. И			
Разраб.						Бизнес-центр "Густавъ Лесснеръ"	Стадия	Лист	Листов
Пров.							Р	1	10
Н. контр.						Ведомость рабочих чертежей основного комплекта КМ1. Общие данные	ИП Богославцев Д.В.		
ГИП									

Согласовано

Взам. инв. №

Подп. и дата

Инв. № подл.

ФОРМАТ А3

Ведомость металлических элементов каркаса Шумозащитных экранов

№ п/п	Обозначение	ГОСТ, СТО	Наименование		Кол.	Масса, кг шт.	Масса, кг общ.	Прим.
1	Cm1	ГОСТ 32931-2015	ГСП 100х6	L=3450	8	64,5	516	
2	Cm2	ГОСТ 32931-2015	ГСП 100х6	L=1400	8	26,2	209	
3	Cm3	ГОСТ 32931-2015	ГСП 100х6	L=2000	1	37,4	37	
4	Pc1	ГОСТ 32931-2015	ГСП 100х6	L=2780	3	52,0	156	
5	Pc2	ГОСТ 32931-2015	ГСП 100х6	L=4400	9	82,2	740	
6	Pc3	ГОСТ 32931-2015	ГСП 100х6	L=11900	1	222,4	222	
7	Pc4	ГОСТ 32931-2015	ГСП 100х6	L=900	3	16,8	50	
8	Pc5	ГОСТ 32931-2015	ГСП 100х6	L=3700	3	69,2	207	
9	Pc6	ГОСТ 32931-2015	ГСП 100х6	L=4300	1	80,4	80	
10	Pc7	ГОСТ 32931-2015	ГСП 100х6	L=3800	1	71,0	71	
11	BC1	ГОСТ 32931-2015	ГСП 80х4	L=2200	1	41,1	41	
10	BC1	ГОСТ 32931-2015	ГСП 80х4	L=2500	1	46,7	47	
						Итого, кг:	2378	

Ведомость листового проката Шумозащитных экранов

Поз.	Обозначение	Размеры			Кол.	Масса, кг 1шт.	Масса, кг общ.
		Длина	Ширина	Толщина			
П1	ГОСТ-19903-2015	280	280	6	8	4,09	32,7
П2	ГОСТ-19903-2015	80	60	6	32	0,25	8,0
П3	ГОСТ-19903-2015	260	100	6	28	1,36	38,0
П4	ГОСТ-19903-2015	300	100	6	14	1,56	21,9
П5	ГОСТ-19903-2015	260	95	6	6	1,29	7,7
П6	ГОСТ-19903-2015	190	100	6	4	0,99	4,0
П7	ГОСТ-19903-2015	200	95	6	2	0,99	2,0
П8	ГОСТ-19903-2015	200	95	6	2	0,99	2,0
П9	ГОСТ-19903-2015	95	95	6	2	0,47	0,9
						Итого, кг:	148

Ведомость металлических элементов каркаса Форкамеры в осях 20/Г-Е

№ п/п	Обозначение	ГОСТ, СТО	Наименование		Кол.	Масса, кг шт.	Масса, кг общ.	Прим.
1	Cm14	ГОСТ 8509-93	L100х7	L=3630	1	41,1	41	
2	Cm15	ГОСТ 32931-2015	ГСП 100х5	L=4670	1	73,6	74	
3	Cm16	ГОСТ 32931-2015	ГСП 100х5	L=4600	1	72,5	72	
4	Cm17	ГОСТ 32931-2015	ГСП 100х5	L=4310	1	67,9	68	
5	Cm18	ГОСТ 32931-2015	ГСП 100х5	L=3160	1	49,8	50	
6	Cm19	ГОСТ 32931-2015	ГСП 100х5	L=850	3	13,4	40	
7	Pc8	ГОСТ 32931-2015	ГСП 100х5	L=2150	2	33,9	68	
8	Pc9	ГОСТ 32931-2015	ГСП 100х5	L=700	2	11,0	22	
9	Pc10	ГОСТ 32931-2015	ГСП 100х5	L=3250	2	51,2	102	
10	Pc11	ГОСТ 32931-2015	ГСП 100х5	L=1450	2	22,8	46	
11	Pc12	ГОСТ 8509-93	L100х7	L=2150	1	33,9	34	
12	Pc13	ГОСТ 8509-93	L100х7	L=750	1	8,5	8	
13	Pc14	ГОСТ 8509-93	L100х7	L=2100	1	23,8	24	
14	Pc15	ГОСТ 8509-93	L100х7	L=760	1	8,6	9	
15	Pc16	ГОСТ 8509-93	L100х7	L=1450	1	16,4	16	
						Итого, кг:	674	

Ведомость листового проката фахверка Форкамеры в осях 20/Г-Е

Поз.	Обозначение	Размеры			Кол.	Масса, кг 1шт.	Масса, кг общ.
		Длина	Ширина	Толщина			
П1	ГОСТ-19903-2013	280	280	6	3	4,09	12,3
П2	ГОСТ-19903-2014	80	60	6	12	0,25	3,0
П10	ГОСТ-19903-2015	260	260	6	5	3,52	17,6
П11	ГОСТ-19903-2015	100	100	6	8	0,52	4,2
П12	ГОСТ-19903-2015	120	80	6	19	0,50	9,5
П13	ГОСТ-19903-2015	300	100	6	18	1,56	28,2
П14	ГОСТ-19903-2015	120	100	6	2	0,63	1,3
						Итого, кг:	**76**

Ведомость металлических элементов каркаса рамы Х0

№ п/п	Обозначение	ГОСТ, СТО	Наименование		Кол.	Масса, кг шт.	Масса, кг общ.	Масса на 4 рам
1	Cm10	ГОСТ 32931-2015	ГСП 100х6	L=1100	6	20,5	123	491
2	РС17	ГОСТ 32931-2015	ГСП 250х150х8	L=2365	2	115,5	231	924
3	РС18	ГОСТ 32931-2015	ГСП 100х6	L=1900	1	35,3	35	141
4	РС19	ГОСТ 32931-2015	ГСП 250х150х8	L=3750	2	183,2	366	1465
							ИТОГО	3022

Ведомость листового проката Рамы Х0

Поз.	Обозначение	Размеры			Кол.	Масса, кг 1шт.	Масса, кг общ.
		Длина	Ширина	Толщина			
П1	ГОСТ-19903-2015	280	280	6	8	4,09	32,7
						Итого, кг:	**33**

Техническая спецификация стали на раздел КМ3

Наименование профиля, ГОСТ, СТО	Марка металла, ГОСТ 27772-2015	Обозначение и размер профиля, мм	Масса металла Форкамера, кг	Масса металла, рамы Х0, кг	Масса металла, Шумоэкран,кг	Итого, кг	Примечание
1	2	3			4	5	6
Квадратные трубы по ГОСТ 32931-2015	С255	250х150х8		2390		2390	
		100х6		632	2290	2923	
		100х5	542			542	
		80х6			88	88	
Всего профиля:			542	3022	2378	**5942**	
Прокат листовой горячекатанный по ГОСТ 19903-2015	С255	t=6	76	33	148	257	
Всего профиля:			76	33	148	**257**	
Уголок равнополочный ГОСТ 8509-93	С255	L100х7	132			**132**	
Всего профиля:			132			**132**	
Всего стали:			750	3054	2526	**6331**	
						Итого стали на КМ:	**6331**	
Масса стали посчитина без отходов с запасом 5%;							

Изм.	Кол.уч.	Лист	№ док.	Подп.	Дата	БС66-КМ3		
						Санкт-Петербург, Большой Сампсониевский пр., 66, лит. И		
Разраб.						Бизнес-центр "Густавъ Лесснеръ"	Стадия: Р	Лист: 2	Листов:
Пров.								
Н. контр.						Ведомости, техническая спецификация расхода стали	ИП Богославцев Д.В.	
ГИП								

Согласовано

Взам. инв. №

Подп. и дата

Инв. № подл.

ФОРМАТ А3

Схема расположения конструкций шумозащитного экрана

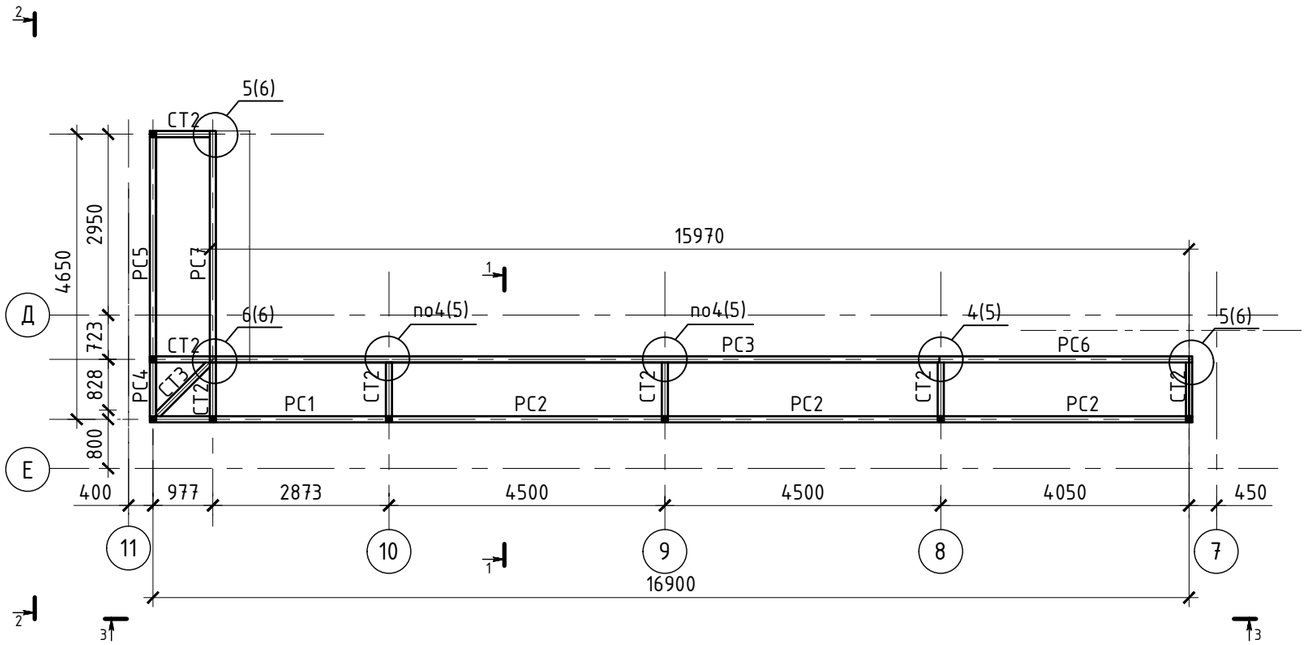

3-3

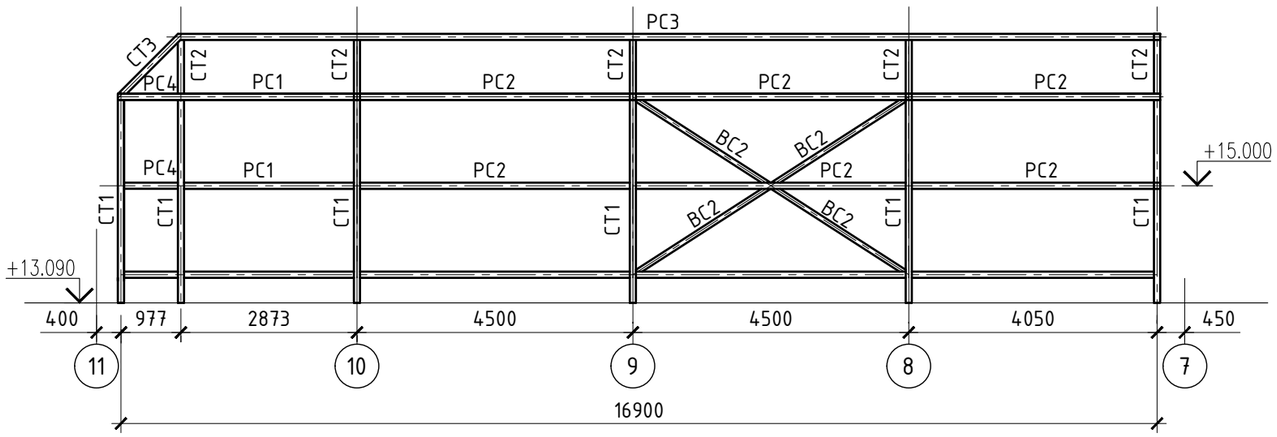

2-2

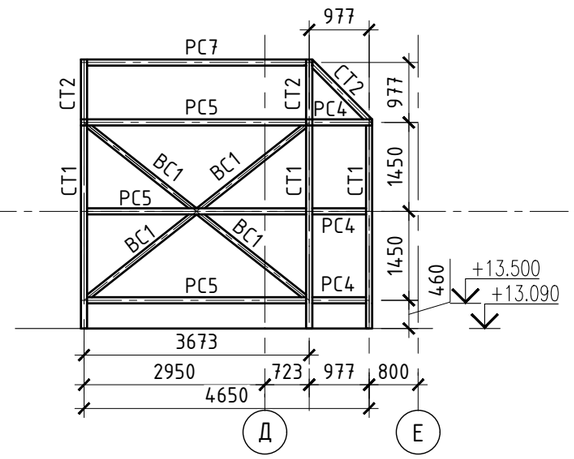

1-1

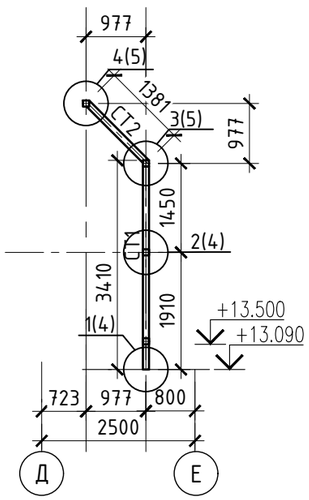

Согласовано

Взам. инв. №

Подп. и дата

Инв. № подл.

						БС66-КМЗ
						Санкт-Петербург, Большой Сампсониевский пр., 66, лит. И
Изм.	Кол.уч.	Лист	№ док.	Подп.	Дата	
Разраб.						Бизнес-центр "Густавъ Лесснеръ"
Пров.						
Н. контр.						Схема расположения конструкций шумозащитного экрана
ГИП						

Стадия	Лист	Листов
Р	3	

ИП Богославцев Д.В.

ФОРМАТ А3

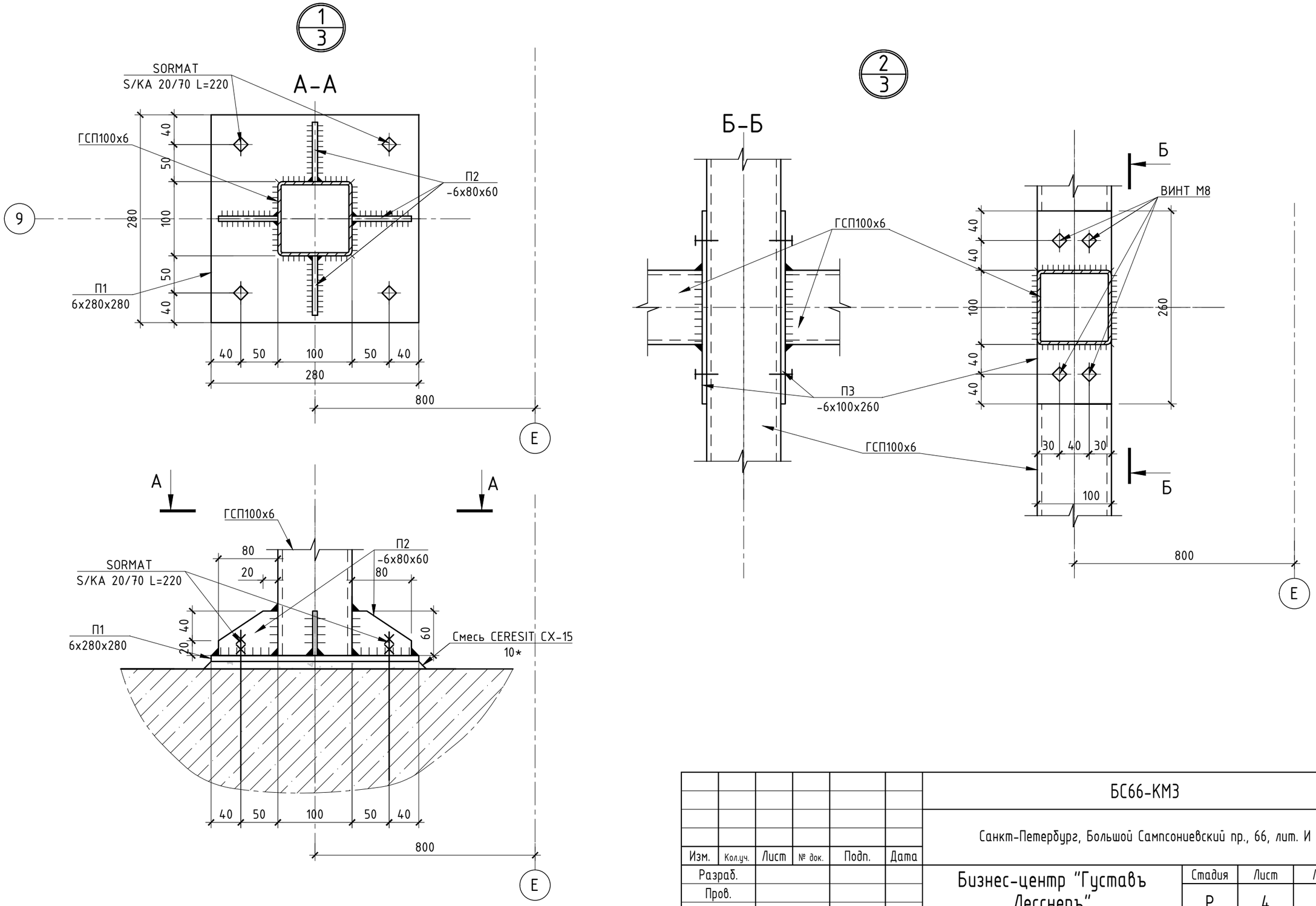

Для винтовых соединений использовать винт типа "потай" с фиксатором резьбы против вывинчивания

						БС66-КМ3		
						Санкт-Петербург, Большой Сампсониевский пр., 66, лит. И		
Изм.	Кол.уч.	Лист	№ док.	Подп.	Дата			
Разраб.						Бизнес-центр "Густавъ Лесснеръ"	Стадия	Лист	Листов
Пров.							Р	4	
Н. контр.						Узлы 1, 2	ИП Богославцев Д.В.		
ГИП									

ФОРМАТ А3

Согласовано

Взам. инв. №

Подп. и дата

Инв. № подл.

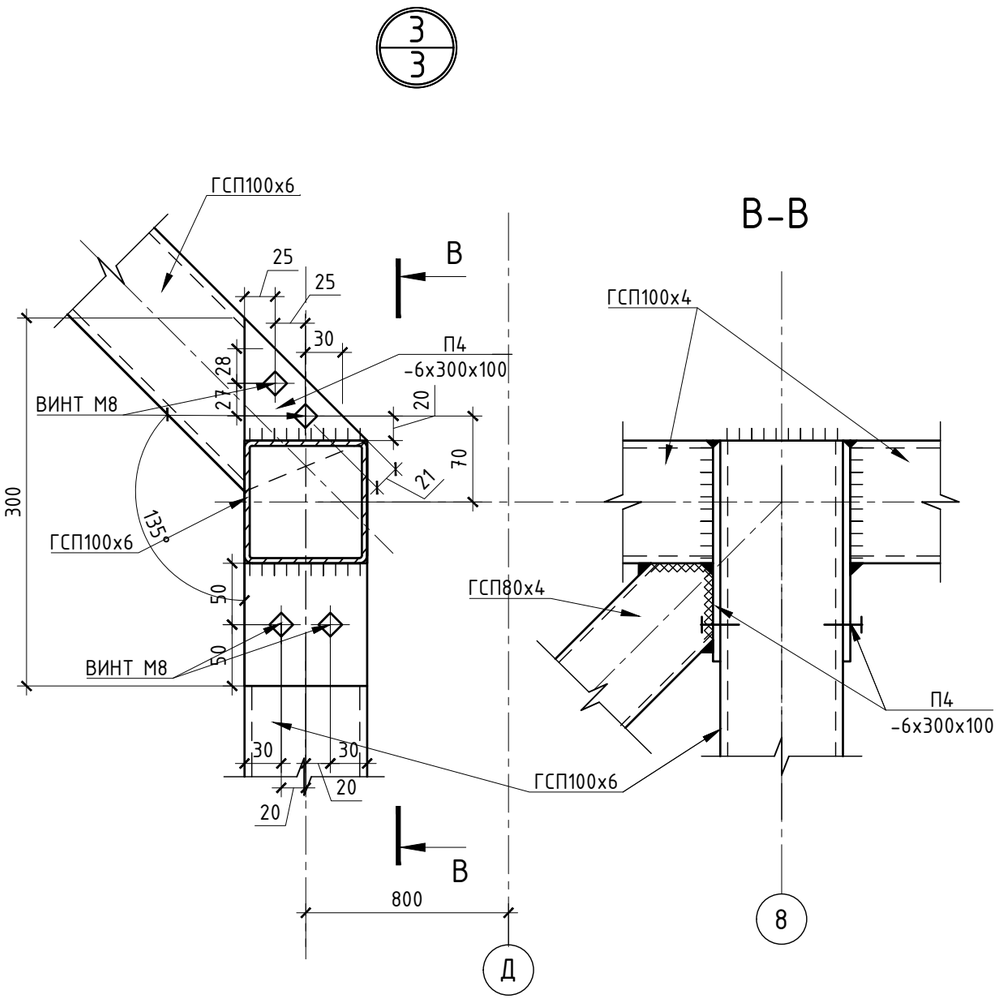

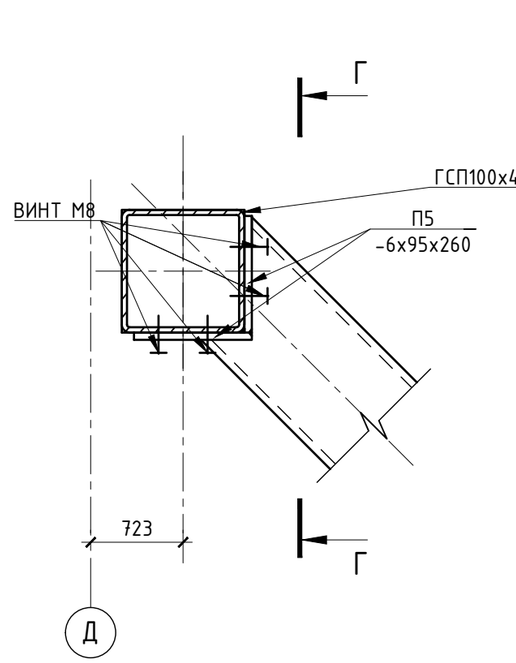

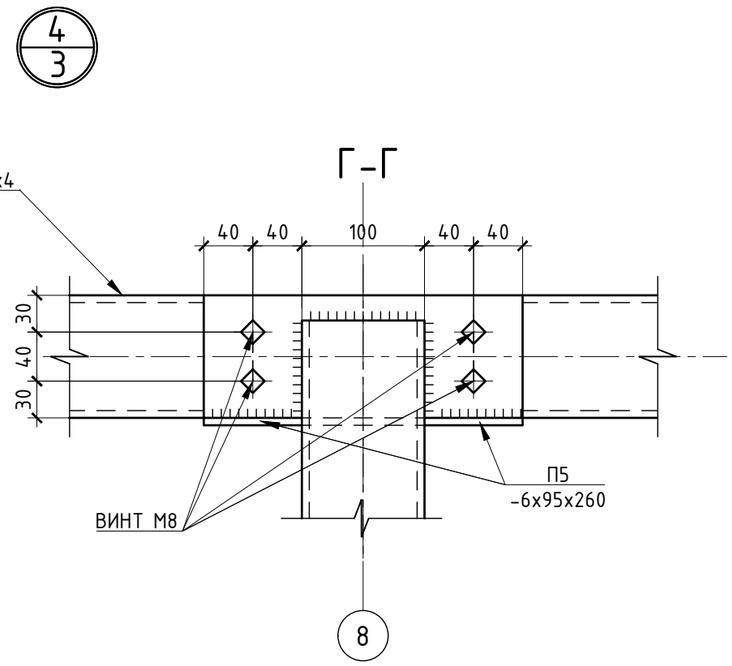

Для винтовых соединений использовать винт типа "потай" с фиксатором резьбы против вывинчивания

						БС66-КМ3		
						Санкт-Петербург, Большой Сампсониевский пр., 66, лит. И		
Изм.	Кол.уч.	Лист	№ док.	Подп.	Дата			
Разраб.						Бизнес-центр "Густавъ Лесснеръ"	Стадия	Лист	Листов
Пров.							Р	5	
Н. контр.						Узлы 3, 4	ИП Богославцев Д.В.		
ГИП									

Согласовано

Взам. инв. №

Подп. и дата

Инв. № подл.

ФОРМАТ А3

5
3

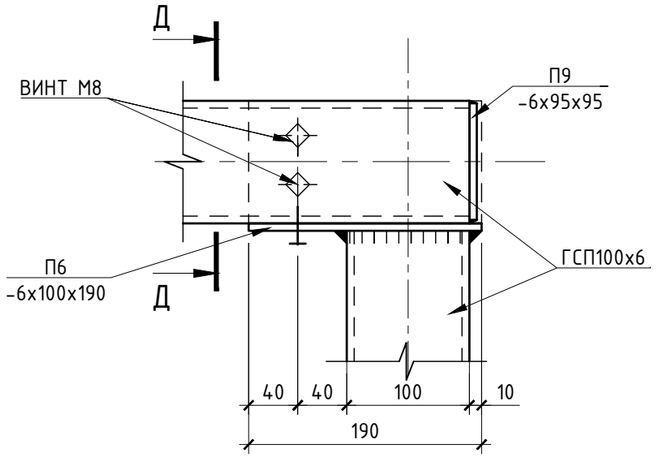

Д-Д

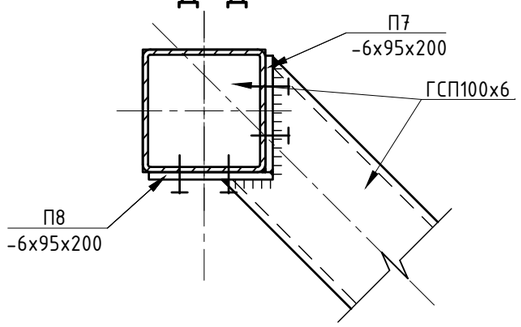

6
3

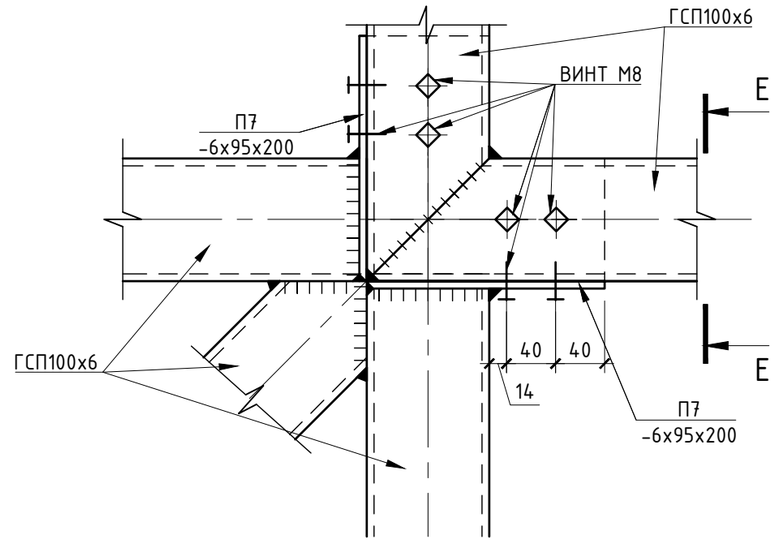

Е-Е

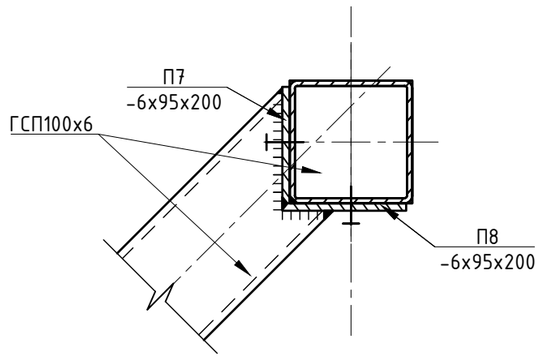

Для винтовых соединений использовать винт типа "потай" с фиксатором резьбы против вывинчивания

						БС66-КМ3		
						Санкт-Петербург, Большой Сампсониевский пр., 66, лит. И		
Изм.	Кол.уч.	Лист	№ док.	Подп.	Дата			
Разраб.						Бизнес-центр "Густавъ Лесснеръ"	Стадия	Лист	Листов
Пров.							Р	6	
Н. контр.						Узлы 5, 6	ИП Богославцев Д.В.		
ГИП									

Согласовано

Взам. инв. №

Подп. и дата

Инв. № подл.

Форкамера

Схема каркаса для монтажа сэндвия-панелей

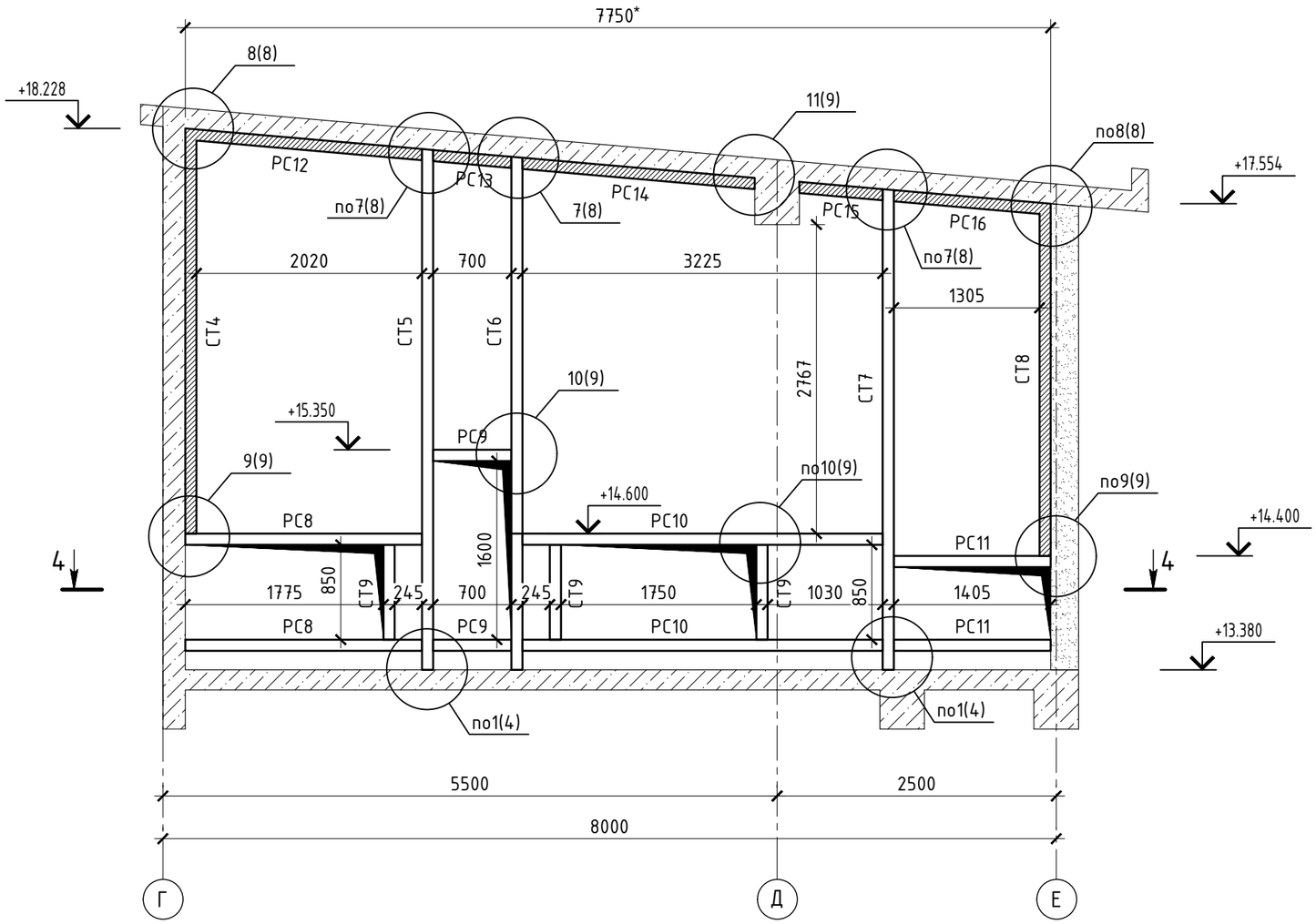

4-4

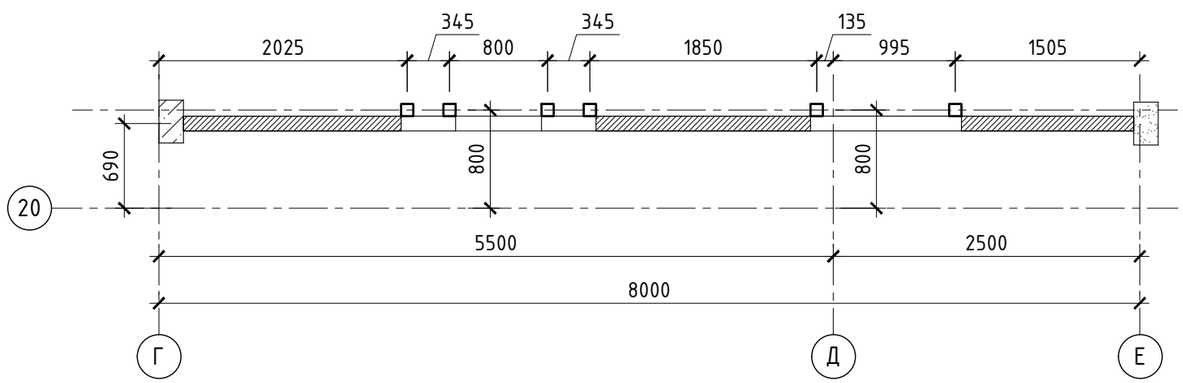

Согласовано

Взам. инв. №

Подп. и дата

Инв. № подл.

Изм.	Кол.уч.	Лист	№ док.	Подп.	Дата
Разраб.					
Пров.					
Н. контр.					
ГИП					

БС66-КМЗ

Санкт-Петербург, Большой Сампсониевский пр., 66, лит. И

Бизнес-центр "Густавъ Лесснеръ"

Стадия	Лист	Листов
Р	7	

Форкамера Схема каркаса для монтажа сэндвия-панелей

ИП Богославцев Д.В.

ФОРМАТ А3

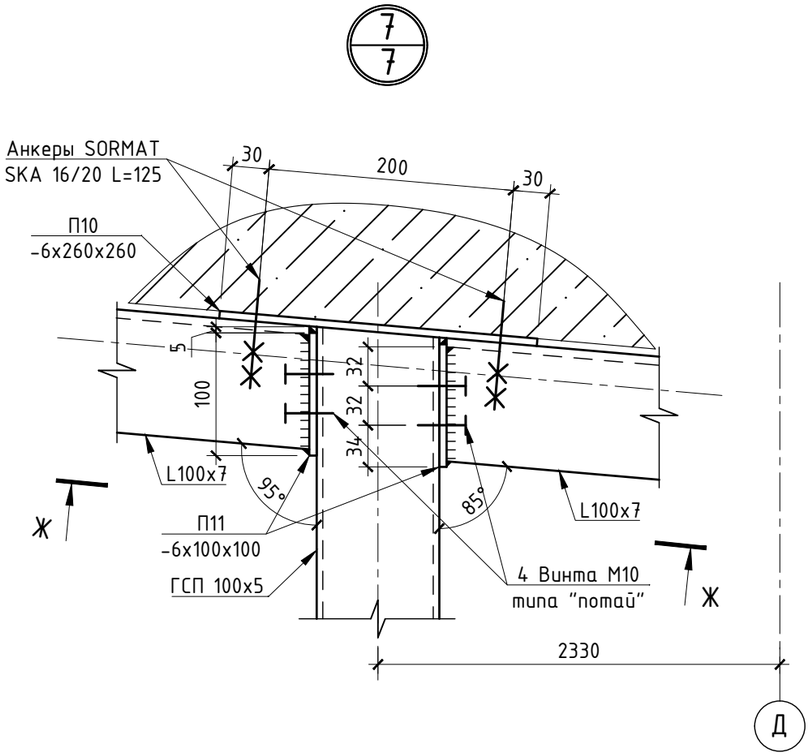

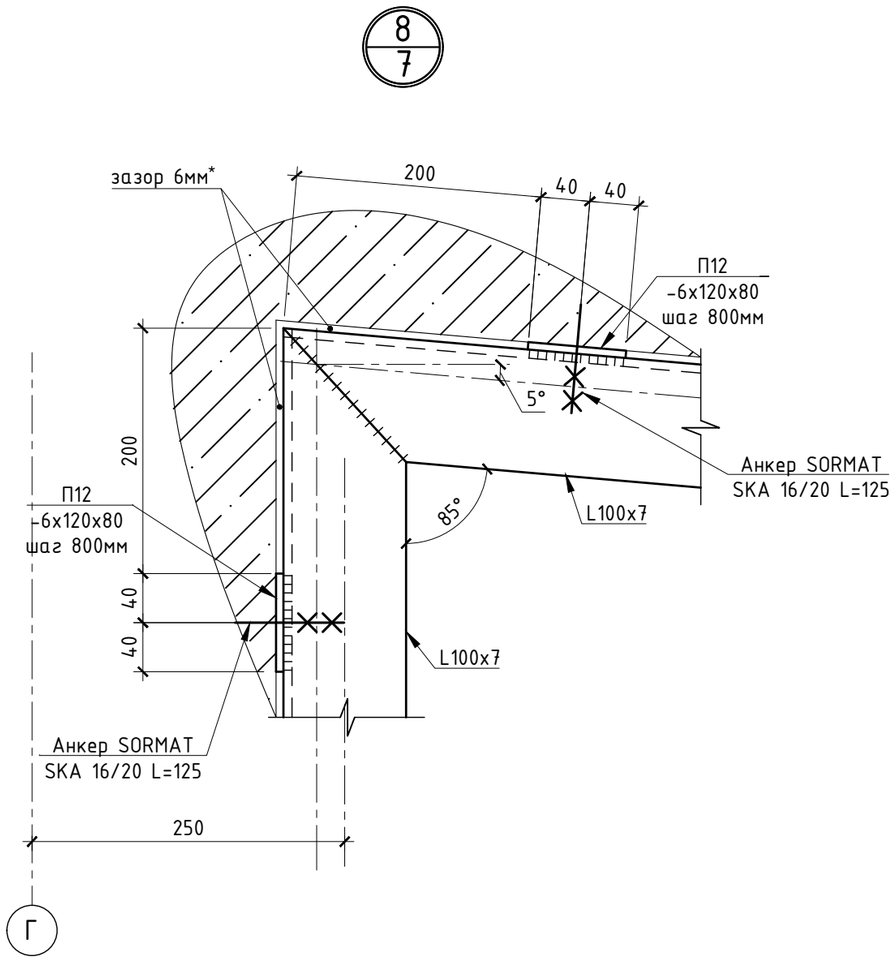

Ж-Ж

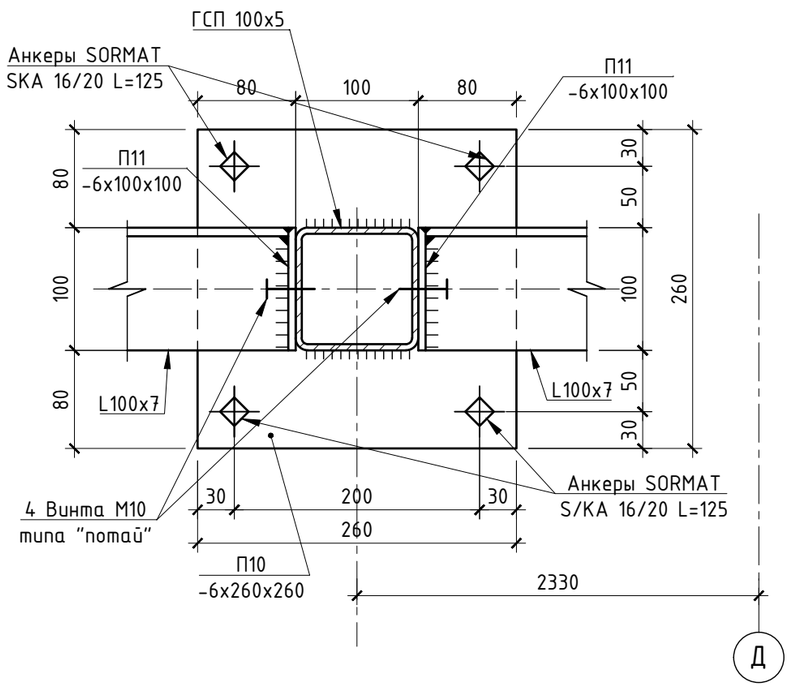

Для винтовых соединений использовать винт типа "потай" с фиксатором резьбы против вывинчивания

						БС66-КМ3		
						Санкт-Петербург, Большой Сампсониевский пр., 66, лит. И		
Изм.	Кол.уч.	Лист	№ док.	Подп.	Дата	Бизнес-центр "Густавъ Лесснеръ"	Стадия	Лист	Листов
Разраб.							Р	8	
Пров.									
Н. контр.						Узлы 7,8	ИП Богославцев Д.В.		
ГИП									

Согласовано

Взам. инв. №

Подп. и дата

Инв. № подл.

ФОРМАТ А3

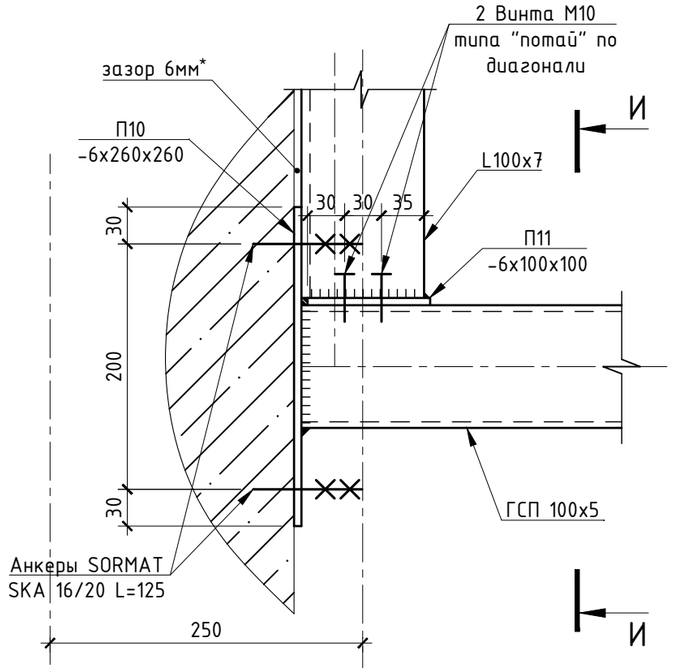

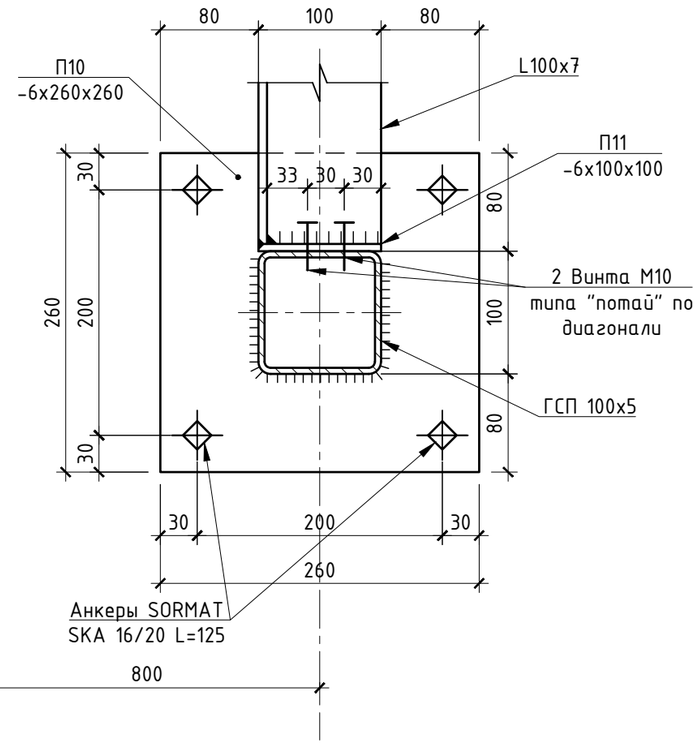

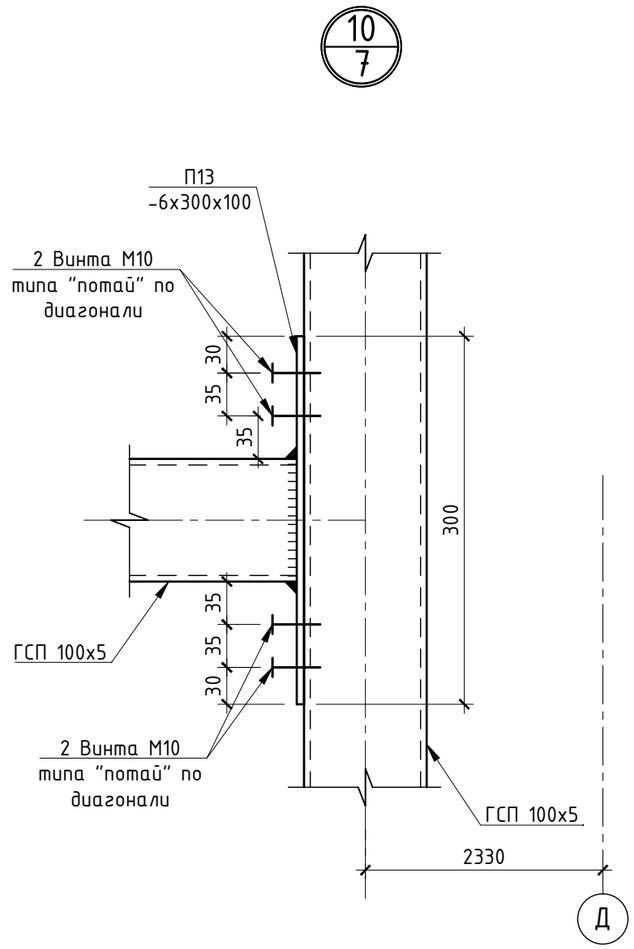

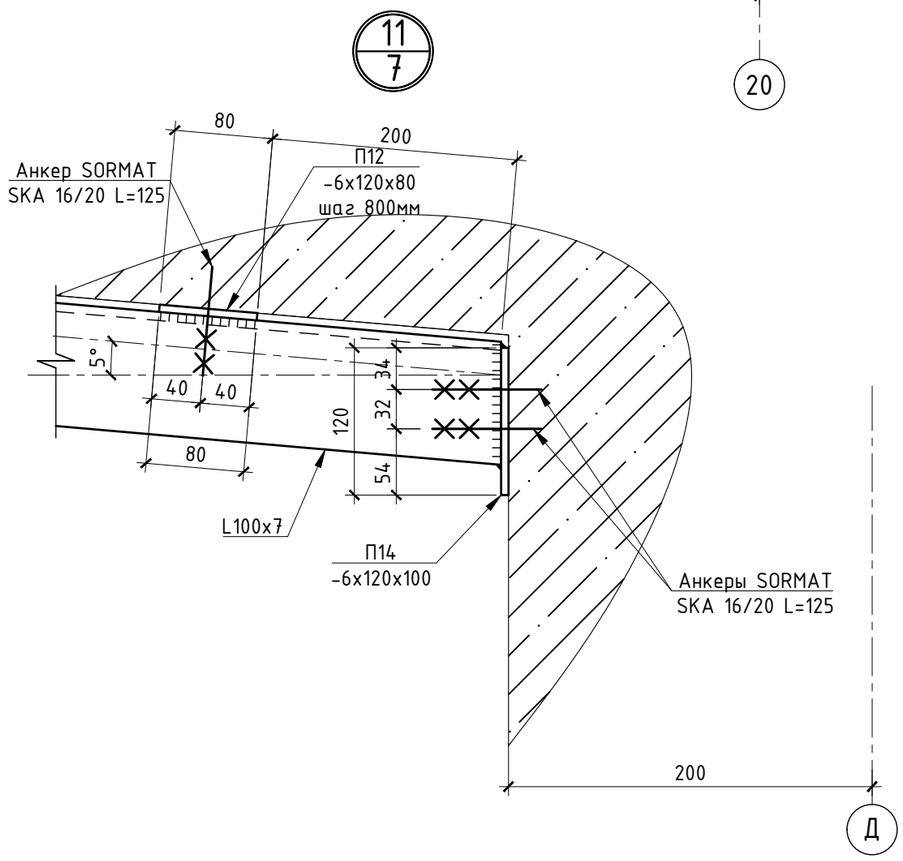

Для винтовых соединений использовать винт типа "потай" с фиксатором резьбы против вывинчивания

Изм.	Кол.уч.	Лист	№ док.	Подп.	Дата	БС66-КМ3		
						Санкт-Петербург, Большой Сампсониевский пр., 66, лит. И		
Разраб.						Бизнес-центр "Густавъ Лесснеръ"	Стадия	Лист	Листов
Пров.							Р	9	
						Узлы 9, 10, 11	ИП Богославцев Д.В.	
Н. контр.								
ГИП								

Согласовано

Взам. инв. №

Подп. и дата

Инв. № подл.

ФОРМАТ А3

Схема расположения балок и колонн Рамы Х0 (4 штуки)

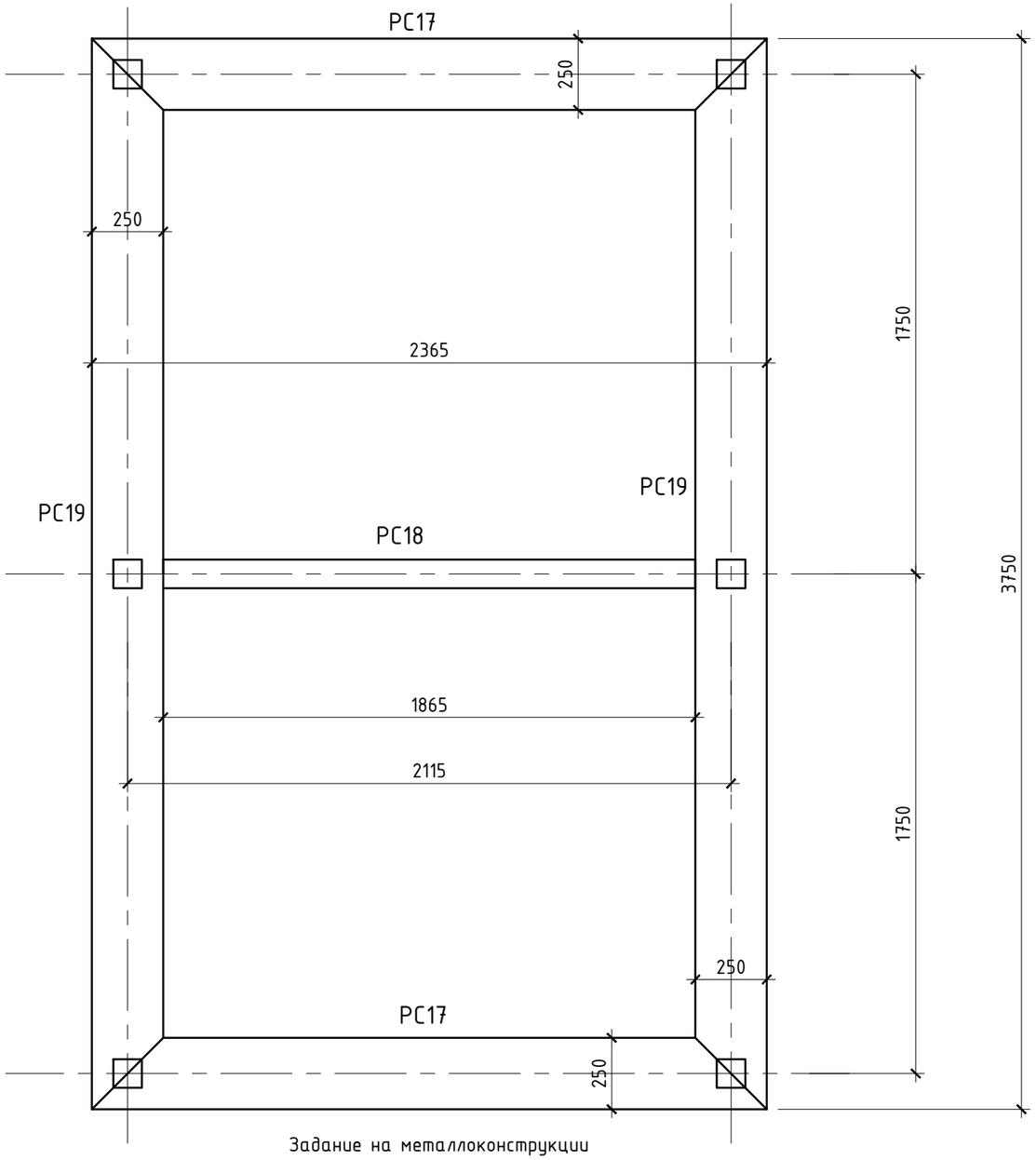

Задание на металлоконструкции
для установки холодильных машин БС66-ОВЗ

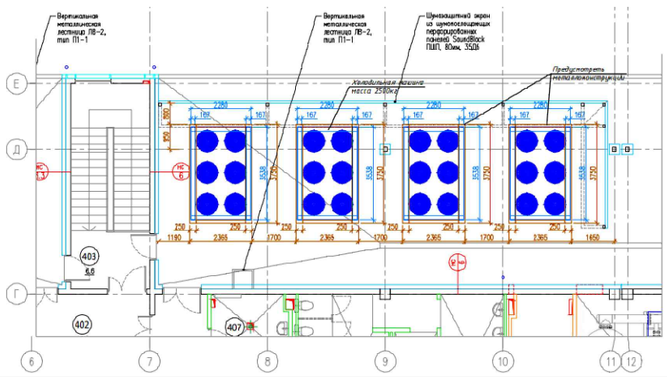

Схема расположения балок и колонн Рамы Х0. Вид с торца

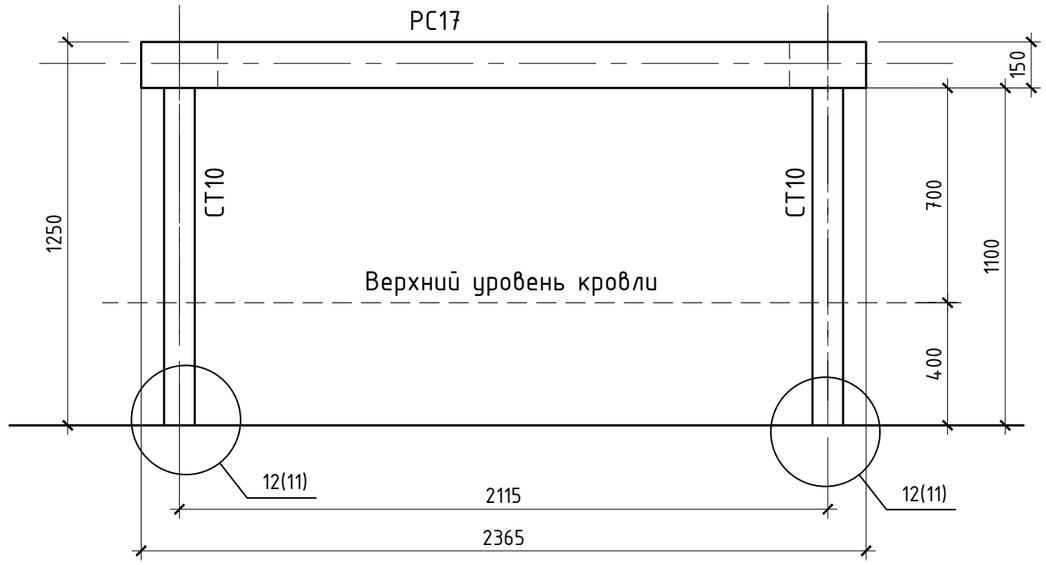

Ведомость металлических элементов каркаса рамы Х0

№ п/п	Обозначение	ГОСТ, СТО	Наименование	Кол.	Масса, кг шт.	Масса, кг общ.	Масса на 4 рам
1	Ст10	ГОСТ 32931-2015	ГСП 100х6	L=1100	6	20,5	123	491
2	РС17	ГОСТ 32931-2015	ГСП 250х150х8	L=2365	2	115,5	231	924
3	РС18	ГОСТ 32931-2015	ГСП 100х6	L=1900	1	35,3	35	141
4	РС19	ГОСТ 32931-2015	ГСП 250х150х8	L=3750	2	183,2	366	1465
						ИТОГО		3022

Ведомость листового проката Рамы Х0

Поз.	Обозначение	Размеры			Кол.	Масса, кг 1шт.	Масса, кг общ.
		Длина	Ширина	Толщина			
П1	ГОСТ-19903-2015	280	280	6	8	4,09	32,7
					Итого, кг:		33

Примечание. Данный чертеж предназначен для выполнения 4-х рам для оборудования Х0 на кровле
Рамы для оюорудования Х0 на кровле опирать на опорных пластинах на 4 анкера Sormat 16/20 L=125
Рамы выполнить из гнуто-сварных труб, трубы верхней рамы сварить между собой встык Кшв=8 мм
Размеры рам приняты строго по заданию на рамы ободрудования
Рамы огрунтовать 2 слоя грунат ГФ-21 и окрасить 2 слоя эмали ПФ-115. Цвет согласовать с АР

Изм.	Кол.уч.	Лист	№ док.	Подп.	Дата	БС66-КМ3			
						Санкт-Петербург, Большой Сампсониевский пр., 66, лит. И			
Разраб.						Бизнес-центр "Густавъ Лесснеръ"	Стадия	Лист	Листов
Пров.							Р	10	
Н. контр.						Рамы Х0 (4шт.)	ИП Богославцев Д.В.		
ГИП									

Согласовано

Взам. инв. №

Подп. и дата

Инв. № подл.

ФОРМАТ А3

12
3

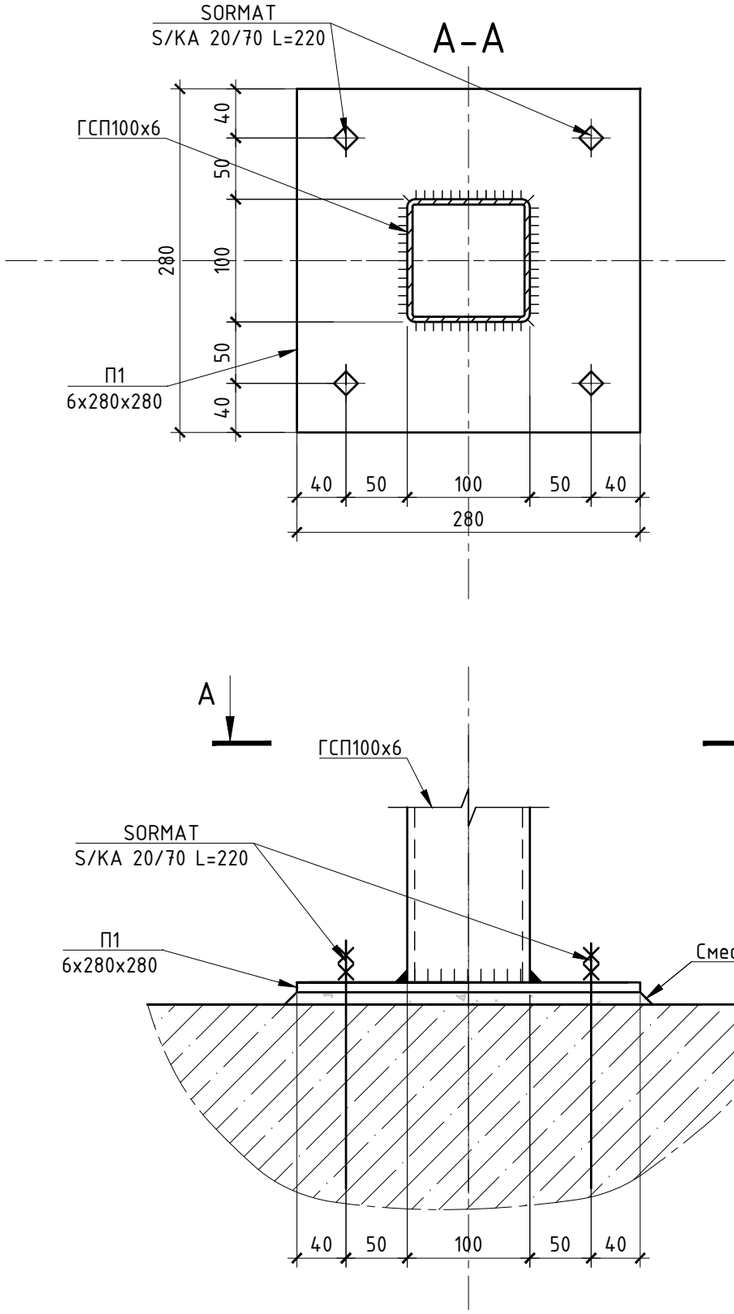

Согласовано

Взам. инв. №

Подп. и дата

Инв. № подл.

						БС66-КМЗ	
						Санкт-Петербург, Большой Сампсониевский пр., 66, лит. И	
Изм.	Кол.уч.	Лист	№ док.	Подп.	Дата		
Разраб.						Бизнес-центр "Густавъ Лесснеръ"	Стадия: Р; Лист: 11; Листов:
Пров.							
Н. контр.						Узел 12	ИП Богославцев Д.В.
ГИП							

ФОРМАТ А3