ИП Богославцев Д.В.

ПОРТФОЛИО

Бизнес-центр "Густавъ Лесснеръ"

Автоматическая установка водяного пожаротушения

БС66-АУВПТ

Санкт-Петербург

Большой Сампсониевский пр., 66, лит. И

08.10.2026

ФОРМАТ А4

ИП Богославцев Д.В.

РАБОЧАЯ ДОКУМЕНТАЦИЯ

Бизнес-центр "Густавъ Лесснеръ"

Автоматическая установка водяного пожаротушения

БС66-АУВПТ

Санкт-Петербург

Большой Сампсониевский пр., 66, лит. И

08.10.2026

ФОРМАТ А4

Ведомость рабочих чертежей основного комплекта

Лист	Наименование	Примечание
1.1-1.2	Система автоматического пожаротушения. Общие данные	
2	Система автоматического пожаротушения. План подвала	
3	Система автоматического пожаротушения. План 1 этажа	
4	Схема системы В21	

Ведомость ссылочных и прилагаемых документов

Обозначение	Наименование	Примечание
Ссылочные документы		
СТО 7.3-02-2020	Стандарт организации ЗАО ПО «Спецавтоматика»	
Прилагаемые документы		
БС66-АУВПТ.С	Спецификация оборудования и материалов	На 2 листах
Приложение 1	Установка пожаротушения ANTARUS 2 MLV64-3-2/01/DS2-GPRS-J	
	(ОПЦ жокей MLV3-9/01, бак 80/16)	На 11 листах

Условные обозначения:
В1 - водопровод холодной воды;
В21 - система автоматического водяного пожаротушения;
В2 - внутренний противопожарный водопровод автостоянки;

Основные показатели по чертежам водопровода и канализации

Таблица 1

Наименование системы	Потребный напор на вводе, м.вод.ст.	Расчетный расход				Установленная мощность электродвигателей, кВт	Примечание
		$м^3$/сут	$м^3$/час	л/с	при пожаре л/с		
Расход на АУВПТ	—	—	—	12,13	—		

Согласовано

Взам. инв. №

Подп. и дата

Инв. № подл.

Рабочая документация разработана в соответствии с требованиями экологических, санитарно-гигиенических, противопожарных и других норм, действующих на территории Российской Федерации и обеспечивает безопасную для жизни и здоровья людей эксплуатацию объекта при соблюдении предусмотренных рабочими чертежами мероприятий и решений.

Главный инженер проекта _____

Изм.	Кол.уч.	Лист	№ док.	Подп.	Дата	БС66-АУВПТ		
						Санкт-Петербург, Большой Сампсониевский пр., 66, лит. И		
Разраб.						Бизнес-центр "Густавъ Лесснеръ"	Стадия	Лист	Листов
Пров.							Р	1.1	
Н. контр.						Общие данные (начало).	ИП Богославцев Д.В.		
ГИП									

ФОРМАТ А3

Общие указания.

I. Исходные данные

Рабочая документация системы автоматического пожаротушения разработана на основании:
- технического задания Заказчика;
- технических условий на применяемые материалы и оборудование, согласованных Заказчиком;
- архитектурно-строительного задания;
- генерального плана в М 1:500;"
- договор о подключении (технологическом присоединении) к централизованной системе холодного водоснабжения №304082/22-ВС от 12.04.2023, а также Приложение №1: ТУ № Исх-03565/48-ВС от 12.04.2023 г и Приложение №2: Параметры подключения (технологического присоединения) к централизованной системе холодного водоснабжения с ГУП «Водоканал СПб»;
- дополнительное соглашение №1 от 05.09.2023 к договору №304082/22-ВС от 12.04.2023 *о подключении* (технологическом присоединении) к централизованной системе холодного водоснабжения с ГУП «Водоканал СПб»;

а также с учетом действующей нормативной документации:
- СП 485.1311500.2020 «Системы противопожарной защиты. Установки пожаротушения автоматические. Нормы и правила проектирования»;
- СП 486.1311500.2020 «Системы противопожарной защиты. Перечень зданий, сооружений, помещений и оборудования, подлежащих защите автоматическими установками пожаротушения и системами пожарной сигнализации. Нормы и правила проектирования»;
- СП 118.13330.2022 «Общественные здания и сооружения»;
- СП 113.13330.2023 «Стоянки автомобилей. Актуализированная редакция СНиП 21-02-99*»;
- ГОСТ Р 21.1101-2009 «Основные требования к проектной и рабочей документации»;
- СТО 7.3-02-2020 «Стандарт организации ЗАО ПО «Спецавтоматика».

1 Вода на нужды автоматического пожаротушения поступает по двум трубопроводам диаметром 100 от хоз-питьевого водопровода. Минимальный фактический напор в месте врезки 26 м.в.ст.

2 Требуемые расходы воды на систему АВПТ составляет 12,13 л/с.

3 В насосной станции предусматривается размещение насосной установки ANTARUS 2 MLV 64-3-2/01/DS-GPRS-J (ОПЦ жокей MLV3-9/01, бак 80/16) (1 основной, 1 резервный) Q=12,13 л/с H=62,77 м и насос жокей 1.1 кВт, Q=1 л/с, H=65,05 м предназначен для поддержания давления спринклерных установках пожаротушения.

4 В подземном паркинге и кладовых автостоянки устанавливаются спринклерные оросители фирмы"ЗАО «ПО Спецавтоматика» CBSO-ПНо 0,120-R1/2/P57.B3-"Бриз-9/К23", температура срабатывания 57°С. Расстояние от термочувствительного элемента спринклерного оросителя устанавливаемого розеткой вниз до плоскости перекрытия должно быть от 0,08 до 0,3 м.

5 Водозаполненные трубопроводы промаркировать в соответствии с пунктом СП 485.1311500.2020 п. 6.7.4.2 и окрасить в зеленый цвет.

6 При выполнении монтажных работ следует соблюдать рекомендации производителей трубопроводов , материалов и оборудования.

7 Трубопроводы Ду 15-Ду 40 предусмотрены из труб стальных водогазопроводных по ГОСТ 3262-75*.

8 Трубопроводы Ду 50-Ду 100 предусмотрены из труб стальных электросварных прямошовных по ГОСТ 10704-91.

9 Отметки труб указаны по осям трубопроводов .

10 Устанавливаемое оборудование и материалы должны иметь действующий сертификат соответствия на момент монтажа.

11 Места прохода трубопроводов через стены, перегородки и перекрытия здания предусмотреть с уплотнением зазора из негорючего материала для свободного перемещения труб.

12 Для удаления воды из нижних участков трубопроводов автоматической установки пожаротушения установить краны Ду 50.

13 Монтаж и испытания системы автоматического водяного пожаротушения проводить в соответствии с:
ГОСТ Р 51043-2002 "Установки водяного и пенного пожаротушения автоматические. Оросители. Общие технические требования. Методы испытаний";
ГОСТ Р 50680-94 "Установки водяного пожаротушения автоматические. Общие технические требования";
ГОСТ Р 53279-2009 "Техника пожарная. Головки соединительные пожарные. Общие технические требования. Методы испытаний".

14 Монтаж системы автоматического пожаротушения производить после монтажа систем вентиляции.

15 Перед монтажом распределительных трубопроводов (рядков) сверить расстановку спринклерных оросителей с фактическим расположением систем вентиляции. Под всеми воздуховодами шириной более 750 мм. должны быть установлены спринклерные оросители.

16 В местах пересечения деформационных швов трубопроводами пожаротушения крепления разместить на максимально возможном удалении от деформационных швов с соблюдением максимально допустимых расстояний между креплениями. В качестве креплений предусмотреть опоры серии 4.903-10 или аналог.

17 Все виды работ производить в соответствии с требованиями СНиП 12-04-2002 "Безопасность труда в строительстве".

18 Крепление трубопроводов производить в соответствии с рекомендациями и узлами креплений производителями крепежных элементов.

Согласовано

Взам. инв. №

Подп. и дата

Инв. № подл.

Изм.	Кол.уч.	Лист	№ док.	Подп.	Дата	БС66-АУВПТ			
						Санкт-Петербург, Большой Сампсониевский пр., 66, лит. И			
Разраб.						Бизнес-центр "Густавъ Лесснеръ"	Стадия	Лист	Листов
Пров.							Р	1.2	
Н. контр.						Общие данные (окончание).	ИП Богославцев Д.В.		
ГИП									

ФОРМАТ А3

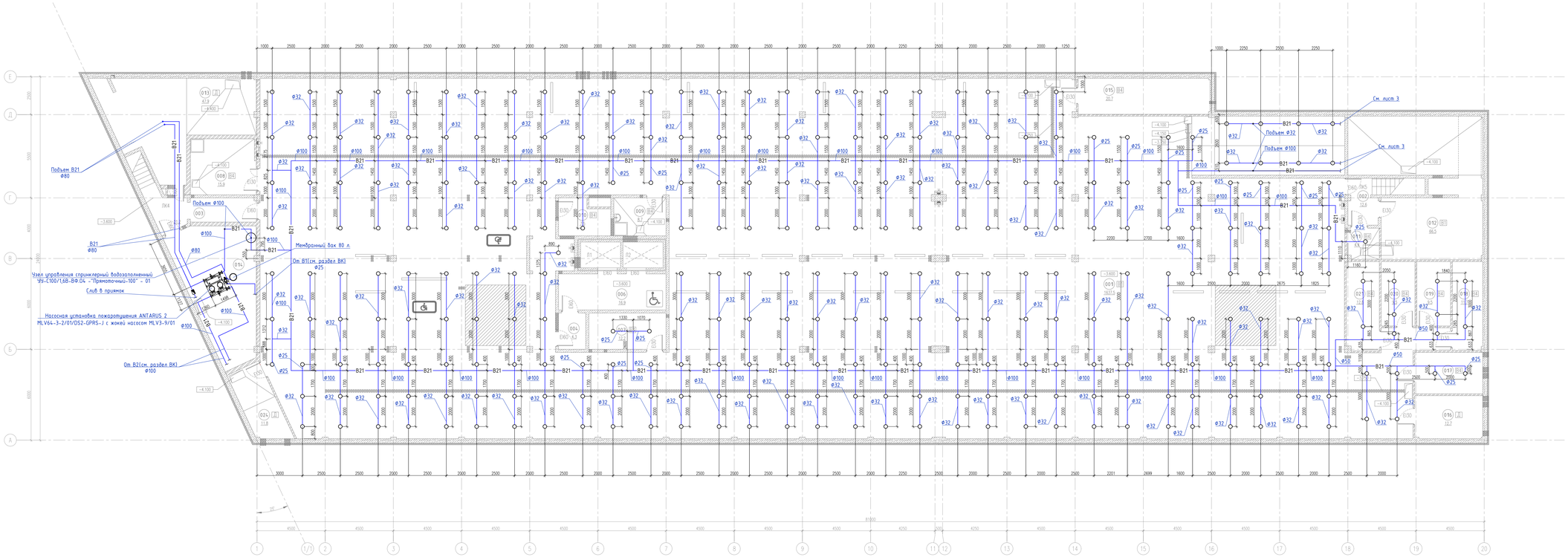

ЭКСПИКАЦИЯ ПОМЕЩЕНИЙ НА ОТМЕТКЕ -3.300				
N	наименование помещения	площадь, м²	категория взрывопожарной и пожарной опасности	класс зоны по ПУЭ
001	Стоянка автомобилей на 33 машиноместа	1637.5	В1	П-I
002	Лестничная клетка	12.6		
003	Лестничная клетка	21.2		
004	Тамбур-шлюз	4.3		
006	Лифтовый холл (тамбур-шлюз)	16.9		
007	Кладовая хранения багажа	12.2	В4	П-IIа
008	Помещение хранения машин для уборки пола	15.9	В4	П-IIа
009	ПУИ	8.7	В4	П-IIа
010	Кладовая хранения багажа	7.5	В4	П-IIа
011	Кладовая хранения инвентаря, дворницкая	4.4	В4	П-IIа

012	Венткамера	66.5	В1	П-IIа
013	ИТП	47.9	Д	–
014	Насосная, пожарная насосная	39.5	Д	–
015	Помещение коммутационного оборудования	20.7	В4	П-IIа
016	Помещение прокладки инженерных коммуникаций	12.7	Д	–
017	Кладовая хранения багажа	12.3	В4	П-IIа
018	Кладовая хранения багажа	11.7	В4	П-IIа
019	Кладовая хранения багажа	9.5	В4	П-IIа
020	Кладовая хранения багажа	9.5	В4	П-IIа
021	Кладовая хранения багажа	12.8	В4	П-IIа
024	ВУ	11.8	Д	–
итого:		1996.1		

Изм.	Кол.уч.	Лист	N док.	Подп.	Дата	БС66-АУВПТ
						Санкт-Петербург, Большой Сампсониевский пр., 66, лит. И
Разраб.						Бизнес-центр "Густавъ Лесснеръ" — Стадия: Р; Лист: 2; Листов:
Пров.						
Н. контр.						Система автоматического пожаротушения. План подвала
ГИП						ИП Богословцев Д.В.

Согласовано

Взам. инв. №

Подп. и дата

Инв. № подл.

ФОРМАТ 127Ѕх606

ЭКСПЛИКАЦИЯ ПОМЕЩЕНИЙ НА ОТМЕТКЕ 0.000				
N	наименование помещения	площадь, м²	категория взрывопожарной и пожарной опасности	класс зоны по ПУ
101	Вестибюль	150.9		
102	Коридор	25.5		
103	Кладовая	3.1	В4	П-IIа
104	Тамбур	20.3		
105	Тамбур	9.8		
106	Уборная	5.4		
107	Помещение охраны, диспетчерская	24.5		
108	Коридор	11.6		
109	ПИ	5.6	В4	П-IIа
110	ГРЩ	15.5	В3	П-IIа
111	Помещение инженерной службы	12.4		
111.1	Гардеробная инженерной службы	8.5		
111.2	Уборная	3.6		
111.3	Душевая	2.4		
111.4	Тамбур	3.3		
112	Гардеробная клининговой службы	13.6		
112.1	Уборная	3.9		
112.2	Душевая	2.9		
113	Помещение для мусорных контейнеров	38.6	В2	П-I
114	Лестничная клетка	1.8		
115	Лестничная клетка	32.2		
116	Лестничная клетка	1.3		
117	Лестничная клетка	41.5		
118	Арендное помещение с возможностью размещения объекта общественного питания	260.4		
118.1	Уборная ММГН	4.9		
118.2	ПИ	4.3		
118.3	Загрузочная	9.8		
119	Арендное помещение с возможностью размещения объекта общественного питания	162.2		
119.1	Уборная	3.4		
119.2	Уборная	3.4		
119.3	Уборная ММГН	6.8		
119.4	ПИ	4.0	В4	П-IIа
120	Арендное помещение	354.5		
120.1	Уборная ММГН	5.1		
120.2	ПИ	4.0		
120.3	Кладовая	11.9	В4	П-IIа
121	Арендное помещение	353.6		
121.1	Уборная ММГН	5.0		
121.2	ПИ	4.1		
126	Офис управляющей компании	26.8		
127	Серверная	15.2	В3	П-IIа
128	Лестничная клетка	35.5		
итого:		1713.1		

Расстановка оросителей на рампе

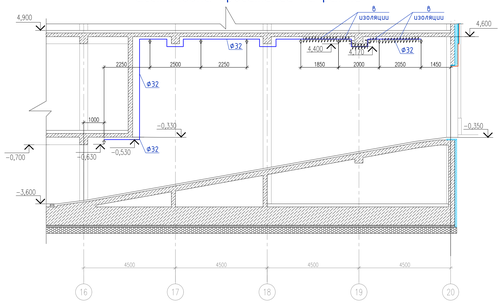

Изм.	Кол.уч.	Лист	N док.	Подп.	Дата	БС66-АУВПТ	
						Санкт-Петербург, Большой Сампсониевский пр., 66, лит. И	
Разраб.						Бизнес-центр "Густавъ Лесснеръ"	Стадия: Р; Лист: 3; Листов:
Пров.							
Н. контр.						Система автоматического пожаротушения. План 1 этажа	ИП Богословцев Д.В.
ГИП							

Согласовано

Взам. инв. №

Подп. и дата

Инв. № подл.

ФОРМАТ 127Х420

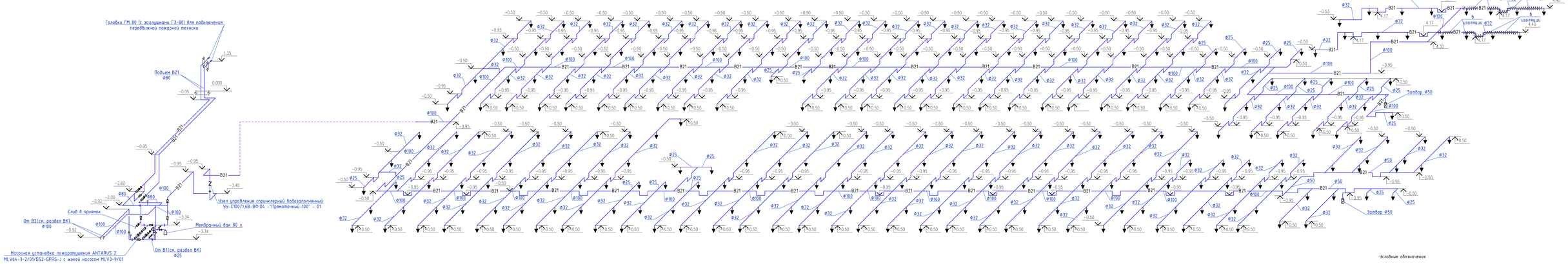

						БС66-АУВПТ	
						Санкт-Петербург, Большой Сампсониевский пр., 66, лит. И	
Изм.	Кол.уч.	Лист	№ док.	Подп.	Дата		
Разраб.						Бизнес-центр "Густавъ Лесснеръ"	Стадия: Р; Лист: 4; Листов:
Пров.							
Н. контр.						Схема системы В21	ИП Богословцев Д.В.
ГИП							

Согласовано

Взам. инв. №

Подп. и дата

Инв. № подл.

ФОРМАТ 127Ч594

Позиция	Наименование и техническая характеристика	Тип, марка, обозначение документа, опросного листа	Код оборудования, изделия, материала	Завод-изготовитель	Единица измерения	Кол-во	Масса единицы, кг	Примечания
1	2	3	4	5	6	7	8	9
	Система автоматического водяного пожаротушения В21							
1	Насосная установка пожаротушения из 2-х насосов (1 основной + 1 резервный) и насос жокей. Комплектно с КИП и авт., арматурой, шкаф управления, бак 80л.	ANTARUS 2 MLV 64-3-2/01/DS-GPRS-J						
		(ОПЦ жокей MLV3-9/01, бак 80/16)			компл.	1		Приложение 1
2	Контрольно-сигнальный клапан УУ-С100/1,6В-ВФ.04 -"Прямоточный-100" - 01 (в комплекте с крепежной арматурой)			ЗАО ПО «Спецавтоматика»	шт.	1		
3	Манометр, тип ТМ-510Р				шт.	3		
4	Фильтр сетчатый наклонный фланцевый РУ 16 Ду100 мм (в комплекте с крепежной арматурой)	F3240N-F4240A		Tecofi	шт.	3		
5	Клапан обратный межфланцевый РУ 16 Ø80 мм (в комплекте с крепежной арматурой)			ЗАО ПО «Спецавтоматика»	шт.	2		
6	Затвор дисковый исполнение «АК» с контролем положения (УКПЗА) Ø50 мм (в комплекте с крепежной арматурой)			ЗАО ПО «Спецавтоматика»	шт.	2		
7	Затвор дисковый исполнение «АК» с контролем положения (УКПЗА) Ø80 мм (в комплекте с крепежной арматурой)			ЗАО ПО «Спецавтоматика»	шт.	3		
8	Затвор дисковый исполнение «АК» с контролем положения (УКПЗА) Ø100 мм (в комплекте с крепежной арматурой)			ЗАО ПО «Спецавтоматика»	шт.	3		
9	Ороситаль спринклерный CBSO-ПНо 0,120-R1/2/P57.B3-"Бриз-9/К23"			ЗАО ПО «Спецавтоматика»	шт.	332		10% запас
10	Фланец плоский приварной PN 10 DN100 сталь AISI 304				шт	4		Для подключения к насосной станции
11	Труба стальная водогазопроводная, неоцинкованая (Ду15) Ф21,3х2,8	ГОСТ 3262-75			м	30		
12	Труба стальная водогазопроводная, неоцинкованая (Ду25) Ф33,5х3,2	ГОСТ 3262-75			м	36		
13	Труба стальная водогазопроводная, неоцинкованая (Ду32) Ф42,3х3,2	ГОСТ 3262-75			м	620		
14	Трубы стальные электросварные прямошовные (Ду50) Ø57х3,5	ГОСТ 10704-91			м	34		
15	Трубы стальные электросварные прямошовные (Ду80) Ø89х3,5	ГОСТ 10704-91			м	40		
16	Трубы стальные электросварные прямошовные (Ду100) Ø108х3,5	ГОСТ 10704-91			м	205		
17	Отвод 90° стальной крутоизогнутый бесшовный Ф25	ГОСТ 17375-01			шт	30		
18	Отвод 90° стальной крутоизогнутый бесшовный Ф32	ГОСТ 17375-01			шт	603		
19	Отвод 90° стальной крутоизогнутый бесшовный Ф50	ГОСТ 17375-01			шт	13		
20	Отвод 90° стальной крутоизогнутый бесшовный Ф80	ГОСТ 17375-01			шт	17		

Примечание:
Использованные в рабочей документации оборудование, изделия и материалы могут быть заменены на аналогичные по техническим характеристикам, любого производителя. Оборудование, изделия и материалы должны быть сертифицированы к применению на территории Российской Федерации.

Согласовано

Взам. инв. №

Подп. и дата

Инв. № подл.

Изм.	Кол.уч.	Лист	№ док.	Подп.	Дата
Разраб.					
Пров.					
Н. контр.					
ГИП					

БС66-АУВПТ.С

Санкт-Петербург, Большой Сампсониевский пр., 66, лит. И

Бизнес-центр "Густавъ Лесснеръ"

Стадия	Лист	Листов
Р	1	2

Спецификация оборудования, изделий и материалов.

ИП Богославцев Д.В.

ФОРМАТ А3

Позиция	Наименование и техническая характеристика	Тип, марка, обозначение документа, опросного листа	Код оборудования, изделия, материала	Завод-изготовитель	Единица измерения	Кол-во	Масса единицы, кг	Примечания
1	2	3	4	5	6	7	8	9
21	Отвод 90° стальной крутоизогнутый бесшовный Ø100	ГОСТ 17375-01			шт	87		
22	Тройник стальной равнопроходной Ø32	ГОСТ 17376-01			шт	160		
23	Тройник стальной равнопроходной Ø80	ГОСТ 17376-01			шт	2		
24	Тройник стальной равнопроходной Ø100	ГОСТ 17376-01			шт	5		
25	Тройник стальной переходной Ø100х50	ГОСТ 17376-01			шт	1		
26	Врезка стальная Ø15				шт	302		
27	Счетчик воды турбинный, DN100 (в комплекте с крепежной арматурой)	ВСХНд			шт	1		
28	Головка соединительная ГМ-80	ГОСТ Р 53279-2009			шт	2		Для патрубков на фасаде
29	Головка-заглушка ГЗ-80	ГОСТ Р 53279-2009			шт	2		Для патрубков на фасаде
30	Изоляция из минеральной ваты группы НГ для труб Ду 32 внутренний диаметр изоляции 42 толщина 25 мм			Rockwool	м	18		
31	Краска зеленого цвета	ПФ-115			кг	82,5		
32	Грунтовка ГФ-021	ГОСТ 25129-82			кг	22		
33	Подвес для труб грушевидный Ду25			Фирма «Огнеборец»	шт	12		
34	Подвес для труб грушевидный Ду32			Фирма «Огнеборец»	шт	178		
35	Подвес для труб грушевидный Ду50			Фирма «Огнеборец»	шт	7		
36	Подвес для труб грушевидный Ду80			Фирма «Огнеборец»	шт	7		
37	Подвес для труб грушевидный Ду100			Фирма «Огнеборец»	шт	36		

Согласовано

Взам. инв. №

Подп. и дата

Инв. № подл.

ANTARUS

ЛИСТ ПОДБОРА

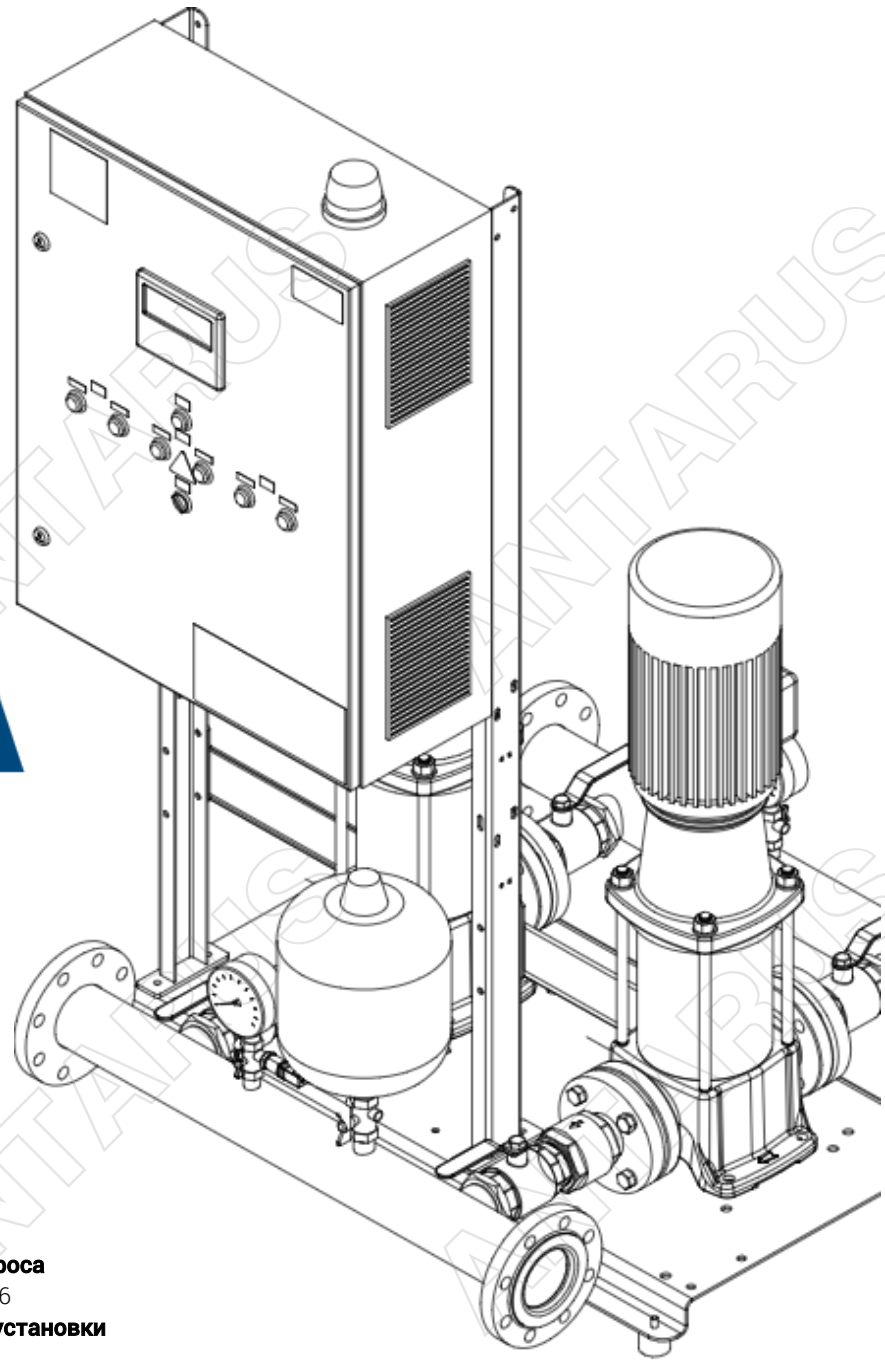

Установка пожаротушения ANTARUS 2 MLV64-3-2/01/DS2-GPRS-J (ОПЦ жокей MLV3-9/01, бак 80/16)

Руководитель проекта
Барабошин Денис Сергеевич
baraboshin.d@elitacompany.ru
+7 (911) 260-0498

Дата запроса
09.06.2026
Артикул установки
983041

Онлайн-подбор установки по параметрам за 30 секунд

Гарантия 5 лет на установки на насосах ANTARUS

Производство стандартных моделей 2-3 недели

Онлайн-доступ к BIM-моделям всех продуктов ANTARUS

Сервисная поддержка по всей России

*на изображении условно отображена линейка 2.0, чертеж вашей установки см. ниже

ANTARUS

Согласовано

Взам. инв. №

Подп. и дата

Инв. № подл.

Изм.	Кол.уч.	Лист	№ док.	Подп.	Дата	БС66-РЕФ-АУВПТ		
						Санкт-Петербург, Большой Сампсониевский пр., 66, лит. И		
Разраб.						Документы-основания	Стадия	Лист	Листов
Оформил							Р	10	
						Автоматическая установка водяного пожаротушения	ИП Богославцев		
Н. контр.									
ГИП									

ФОРМАТ РЕФ

Установка пожаротушения ANTARUS 2 MLV64-3-2/01/DS2-GPRS-J (ОПЦ жокей MLV3-9/01, бак 80/16)

Артикул: 983041

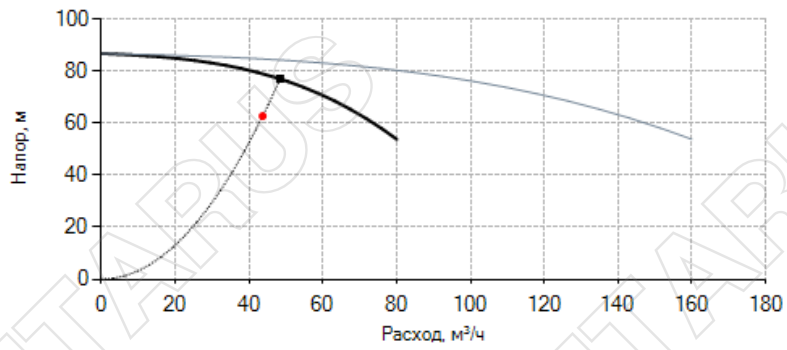

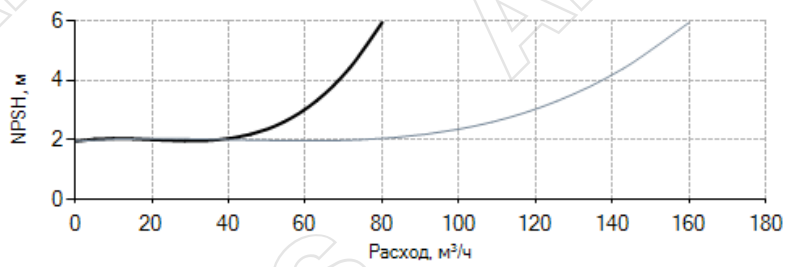

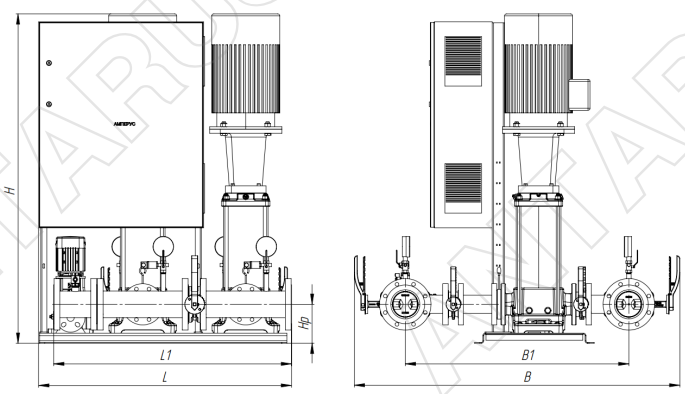

Запрашиваемые параметры:	
Расход	**43,66 м³/ч**
Напор	**62,77 м**
Температура воды	**0-70 °C**
Фактические параметры:	
Расход	**48,4 м³/ч**
Напор	**77,1 м**
Частота вращ. э/д	**2 900 об/мин**
Мощность на валу	**14,51 кВт**
Макс. уровень шума	**60 дБа**
Макс. раб. давление	**16 бар**
NPSH треб.	**3,41 м**
КПД насоса, %	**70,1**
Данные электродвигателя (одного):	
Ном. мощность	**18,5 кВт**
Ном.напряжение	**3x380 В, 50 гц**
Ном. ток	**32,5 А**
Данные станции:	
Вес	**828 кг**
Подключение	**DN 100**
Габариты установки:	
L	**1 501 мм**
L1	**1 358 мм**
H	**1 891 мм**
Hp	**260 мм**
B	**1 565 мм**
B1	**1 127 мм**
B2	**219 мм**

Внимание! Фактические размеры и внешний вид установки могут незначительно отличаться от представленных.

Дополнительно:

Тех. запрос №25 986 Дата: 09.06.2026 Артикул установки: 983041

Согласовано

Взам. инв. №

Подп. и дата

Инв. № подл.

Изм.	Кол.уч.	Лист	№ док.	Подп.	Дата	БС66-РЕФ-АУВПТ		
						Санкт-Петербург, Большой Сампсониевский пр., 66, лит. И		
Разраб.						Документы-основания	Стадия	Лист	Листов
Оформил							Р	11	
Н. контр.						Автоматическая установка водяного пожаротушения	ИП Богославцев		
ГИП									

ФОРМАТ РЕФ

ООО "ЭЛИТА-Центр"
192029, Санкт-Петербург,
пр-т Обуховской Обороны, д.70, корп. 3

Тел.: +7 (812) 702-42-42
www.elitacompany.ru
antarus.ru

ANTARUS

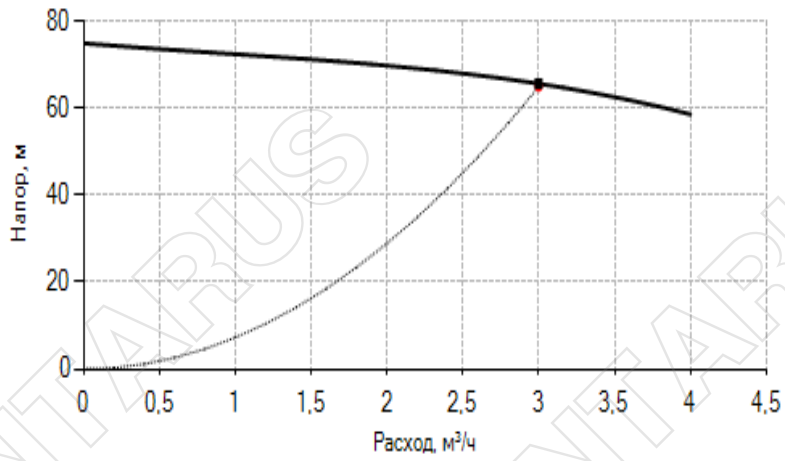

Жокей насос

Запрашиваемые параметры:	
Расход	**3 м³/ч**
Напор	**65,05 м**
Фактические параметры:	
Расход	**3 м³/ч**
Напор	**65,7 м**
Данные электродвигателя:	
Ном. мощность	**1,1 кВт**
Ном.напряжение	**400 В, 50 гц**
Номинальный ток	**2,7 А**

Тех. запрос №25 986

Дата: 09.06.2026

Артикул установки: 983041

ANTARUS

Согласовано

Взам. инв. №

Подп. и дата

Инв. № подл.

Изм.	Кол.уч.	Лист	№ док.	Подп.	Дата
Разраб.					
Оформил					
Н. контр.					
ГИП					

БС66-РЕФ-АУВПТ

Санкт-Петербург, Большой Сампсониевский пр., 66, лит. И

Документы-основания

Стадия	Лист	Листов
Р	12	

Автоматическая установка водяного пожаротушения

ИП Богославцев

ФОРМАТ РЕФ

ООО "ЭЛИТА-Центр"
192029, Санкт-Петербург,
пр-т Обуховской Обороны, д.70, корп. 3

Тел.: +7 (812) 702-42-42
www.elitacompany.ru
antarus.ru

№ п/п	Наименование	Количество	Ед. изм.
1	Основной насос MLV64-3-2/01-5	1	шт.
2	Резервный насос MLV64-3-2/01-5	1	шт.
3	Жокей насос MLV3-9/01	1	шт.
4	Мембранный бак 80 л.	1	шт.
5	Датчик давления	2	шт.
6	Манометр	4	шт.
7	Шаровой кран DN 25	3	шт.
8	Затвор дисковый DN 100 с концевыми выключателями	6	шт.
9	Клапан обратный DN 25	1	шт.
10	Клапан обратный DN 100	2	шт.
11	Всасывающий коллектор из нерж. стали AISI 304 DN 100	1	шт.
12	Напорный коллектор из нерж. стали AISI 304 DN 100	1	шт.
13	Шкаф управления	1	шт.

Описание

Готовая к подключению установка пожаротушения. Комплект поставки:
- вертикальные многоступенчатые насосы;
- всасывающий и напорный коллекторы из стали;
- рама-основание;
- комплект запорной арматуры с концевыми выключателями на всасывающих и напорных патрубках насосов, обратные клапаны на напорных патрубках;
- жокей-насос, установленный на общей раме
- разделительный затвор с концевыми выключателями на всасывающем и напорном коллекторах;
- манометры, датчики давления;
- шкаф управления Амперус со свободно программируемым контроллером с ЖК дисплеем не менее 4”.
- опциональное исполнение, согласно техническому запросу 25 986

Тех. запрос №25 986 Дата: 09.06.2026 Артикул установки: 983041

Согласовано

Взам. инв. №

Подп. и дата

Инв. № подл.

Изм.	Кол.уч.	Лист	№ док.	Подп.	Дата
Разраб.					
Оформил					
Н. контр.					
ГИП					

БС66-РЕФ-АУВПТ

Санкт-Петербург, Большой Сампсониевский пр., 66, лит. И

Документы-основания

Стадия	Лист	Листов
Р	13	

Автоматическая установка водяного пожаротушения

ИП Богославцев

ФОРМАТ РЕФ

ООО "ЭЛИТА-Центр"
192029, Санкт-Петербург,
пр-т Обуховской Обороны, д.70, корп. 3

Тел.: +7 (812) 702-42-42
www.elitacompany.ru
antarus.ru

Функциональность шкафа управления:

1. Автоматическое включение насосов при поступлении сигнала «Пожар» и/или по падению давления в системе;
2. Отключение насосов только в ручном режиме;
3. Автоматическое подключение резервного насоса при отказе основного;
4. Автоматический запуск станции после аварийных ситуаций, при восстановлении питающего напряжения;
5. Автоматический ввод резерва по электропитанию;
6. Пуск и останов насосов от сети;
7. Конфигурирование путем изменения параметров системы, насосов, давления и других параметров;
8. Наличие сенсорной панели на дверце шкафа управления;
9. Защита двигателей насосов от перегрузки по току и короткого замыкания;
10. Защита насоса от зарастания (заиливания) посредством пробного пуска в течение 2-5 секунд каждые пять суток простоя
11. Контроль линий связи с датчиками на обрыв и короткое замыкание;
12. Управление жокей-насосом со световой индикацией состояния;
13. Пуск и останов жокей-насоса от сети;
14. Автоматическое открытие двух задвижек, оснащенных электроприводом, установленных на обводных линиях водомерных узлов, по сигналу «Пожар», со световой индикацией «задвижка открыта» и «задвижка закрыта»;
15. Ручной режим работы;
16. Световая сигнализация сигнала «Пожар»;
17. Световая сигнализация наличия электропитания;
18. Световая сигнализация рабочего и аварийного состояния всех исполнительных устройств;
19. Диспетчеризация аварийных и рабочих параметров системы управления при помощи беспотенциальных «сухих» контактов;
20. Диспетчеризация при помощи стандарта RS-485 по протоколу ModBus RTU;
21. Передача данных об авариях и текущих параметров станции через систему удаленного мониторинга состояния оборудования по статическому IP адресу на удаленный сервер через Web интерфейс;
22. Уведомления аварийных параметров в телеграм-боте;
23. Использование УПП (устройство плавного пуска) для насосов с мощностью от 18,5 кВт.

Дополнительные опции шкафа управления данной станции

1.Опциональное исполнение, согласно техническому запросу 25 986

Тех. запрос №25 986 Дата: 09.06.2026 Артикул установки: 983041

ANTARUS

Согласовано

Взам. инв. №

Подп. и дата

Инв. № подл.

						БС66-РЕФ-АУВПТ		
						Санкт-Петербург, Большой Сампсониевский пр., 66, лит. И		
Изм.	Кол.уч.	Лист	№ док.	Подп.	Дата			
Разраб.						Документы-основания	Стадия	Лист	Листов
Оформил							Р	14	
						Автоматическая установка водяного пожаротушения	ИП Богославцев		
Н. контр.									
ГИП									

ФОРМАТ РЕФ

ООО "ЭЛИТА-Центр"
192029, Санкт-Петербург,
пр-т Обуховской Обороны, д.70, корп. 3

Тел.: +7 (812) 702-42-42
www.elitacompany.ru
antarus.ru

ANTARUS

Схема внешних подключений для стандартной комплектации

Подключение силовых цепей щита управления АМПЕРУС ПЖ (до 4-х насосов)

Подключение жокей-насоса

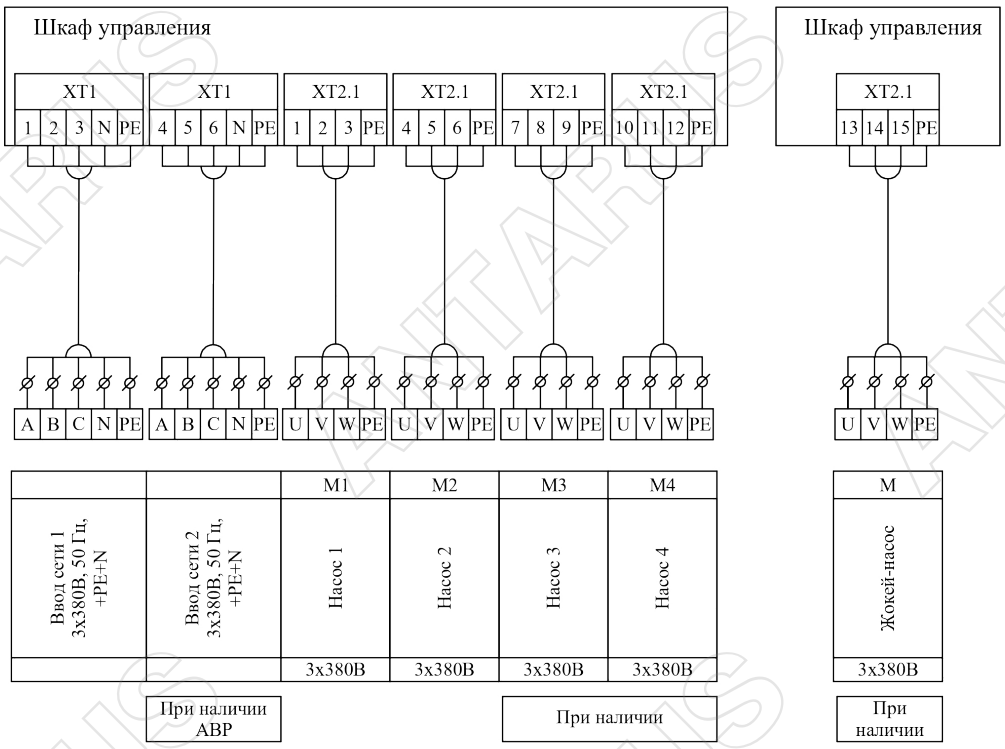

Подключение задвижек с электроприводом, установленных на обводных линиях счетчиков ХВС.

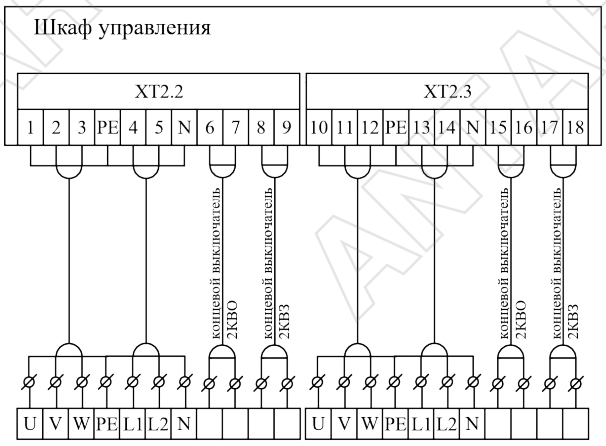

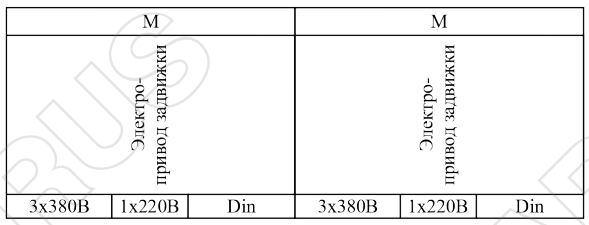

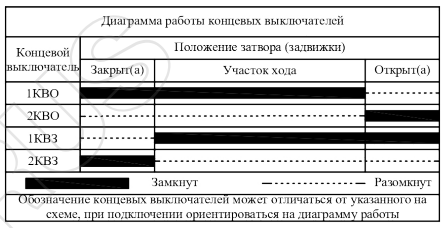

Нумерация клемм внутри клеммной группы может отличаться, в зависимости от исполнения шкафа управления.

Тех. запрос №25 986 Дата: 09.06.2026 Артикул установки: 983041

Изм.	Кол.уч.	Лист	№ док.	Подп.	Дата	БС66-РЕФ-АУВПТ
						Санкт-Петербург, Большой Сампсониевский пр., 66, лит. И
Разраб.						Документы-основания
Оформил						Стадия: Р; Лист: 15; Листов:
Н. контр.						Автоматическая установка водяного пожаротушения
ГИП						ИП Богославцев

Согласовано

Взам. инв. №

Подп. и дата

Инв. № подл.

ФОРМАТ РЕФ

ООО "ЭЛИТА-Центр"
192029, Санкт-Петербург,
пр-т Обуховской Обороны, д.70, корп. 3

Тел.: +7 (812) 702-42-42
www.elitacompany.ru
antarus.ru

Подключение цепей управления

Выходы на внешнее устройство сигнализации или сбора информации по протоколу Modbus

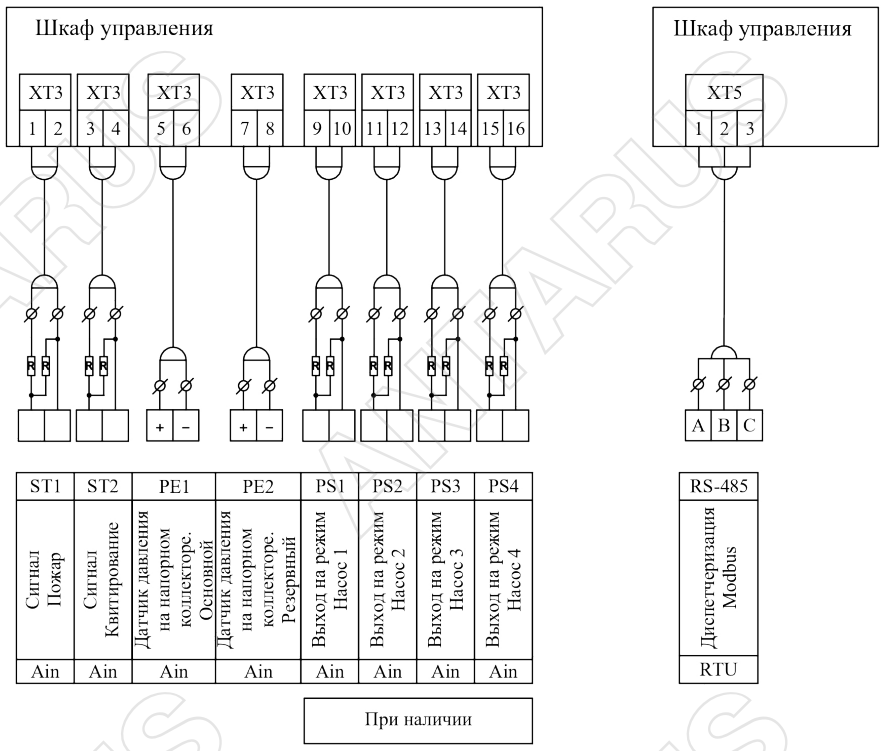

Для контроля цепей управления на обрыв и к.з. необходимо установить резисторы номиналом 2,4 кОм, как показано на схеме.

Выходы на внешнее устройство сигнализации или сбора информации по типу «сухой контакт»

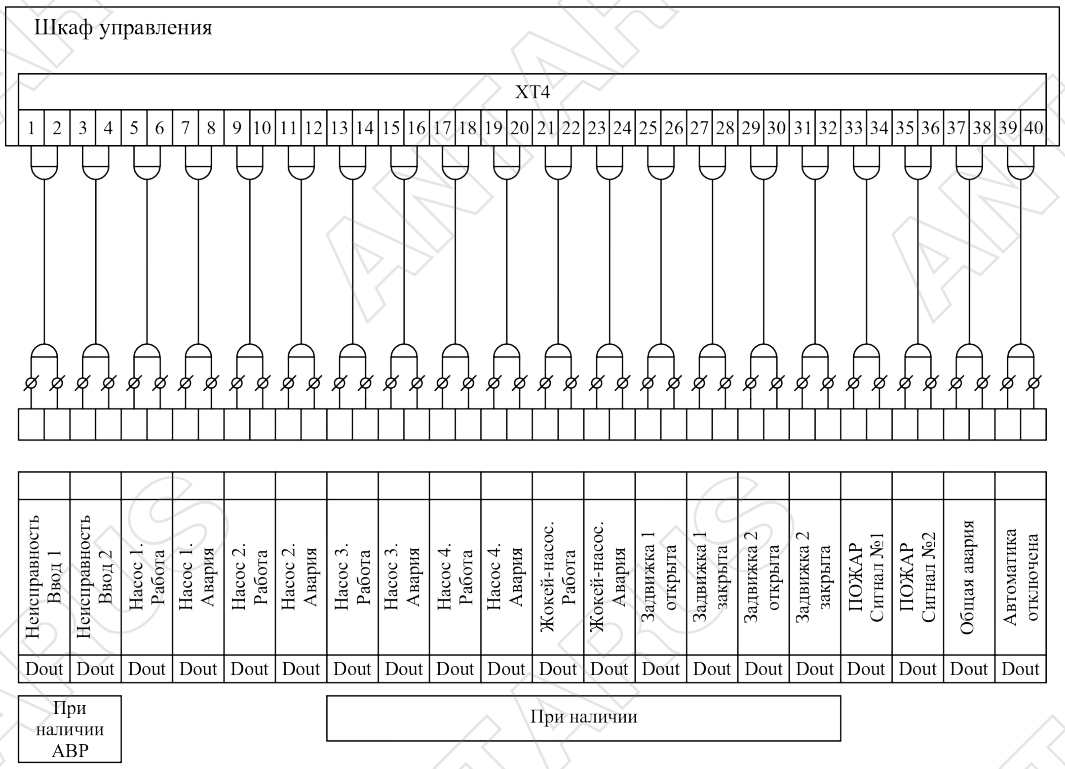

Тех. запрос №25 986

Дата: 09.06.2026

Артикул установки: 983041

Изм.	Кол.уч.	Лист	№ док.	Подп.	Дата	БС66-РЕФ-АУВПТ
						Санкт-Петербург, Большой Сампсониевский пр., 66, лит. И
Разраб.						Документы-основания
Оформил						Стадия: Р; Лист: 16; Листов:
Н. контр.						Автоматическая установка водяного пожаротушения
ГИП						ИП Богославцев

Согласовано

Взам. инв. №

Подп. и дата

Инв. № подл.

ФОРМАТ РЕФ

ООО "ЭЛИТА-Центр"
192029, Санкт-Петербург,
пр-т Обуховской Обороны, д.70, корп. 3

Тел.: +7 (812) 702-42-42
www.elitacompany.ru
antarus.ru

Схема внешних подключений для стандартных опций

Защита насосов от ситуации "сухой ход" (СХ, СХ1х, СХ2х)

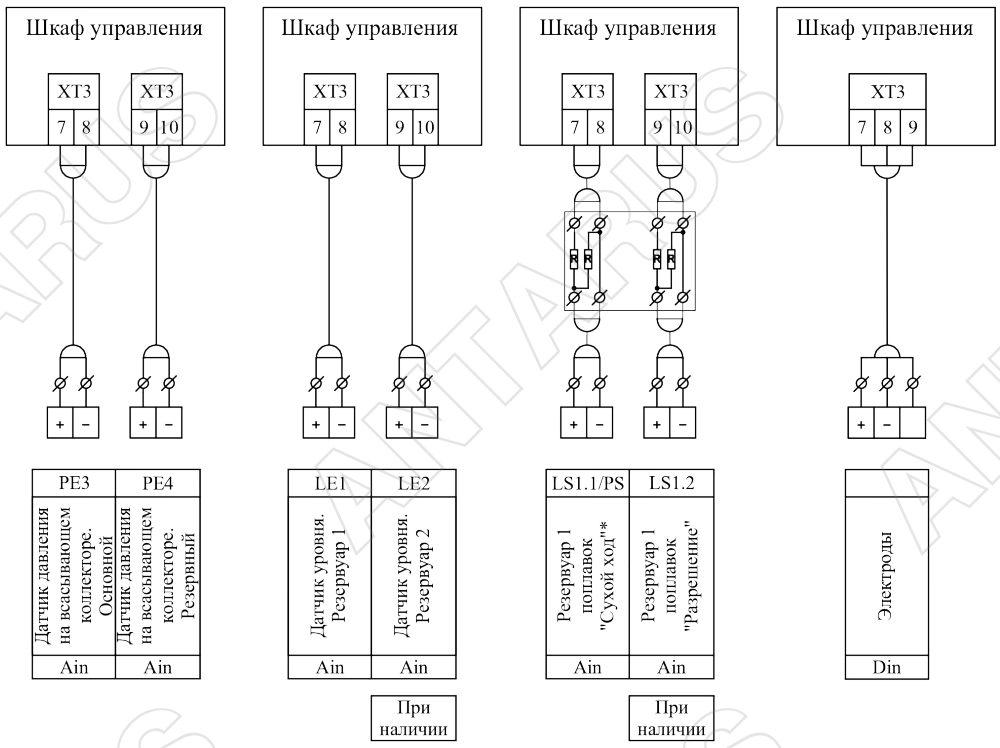

Для контроля цепей управления на обрыв и к.з. необходимо установить резисторы номиналом 2,4 кОм, как показано на схеме. * - в случае подключения дискретного датчика давления установить резисторы в корпусе датчика.

Тех. запрос №25 986

Дата: 09.06.2026

Артикул установки: 983041

Изм.	Кол.уч.	Лист	№ док.	Подп.	Дата	БС66-РЕФ-АУВПТ
						Санкт-Петербург, Большой Сампсониевский пр., 66, лит. И
Разраб.						Документы-основания
Оформил						Стадия: Р; Лист: 17; Листов:
Н. контр.						Автоматическая установка водяного пожаротушения
ГИП						ИП Богославцев

Согласовано

Взам. инв. №

Подп. и дата

Инв. № подл.

ФОРМАТ РЕФ

ООО "ЭЛИТА-Центр"
192029, Санкт-Петербург,
пр-т Обуховской Обороны, д.70, корп. 3

Тел.: +7 (812) 702-42-42
www.elitacompany.ru
antarus.ru

Подключение узлов управления спринклерных и дренчерных, установленных в системе водяного и пенного пожаротушения (УУСх, УУДх), и дополнительных сигналов "Пожар" (Пх)

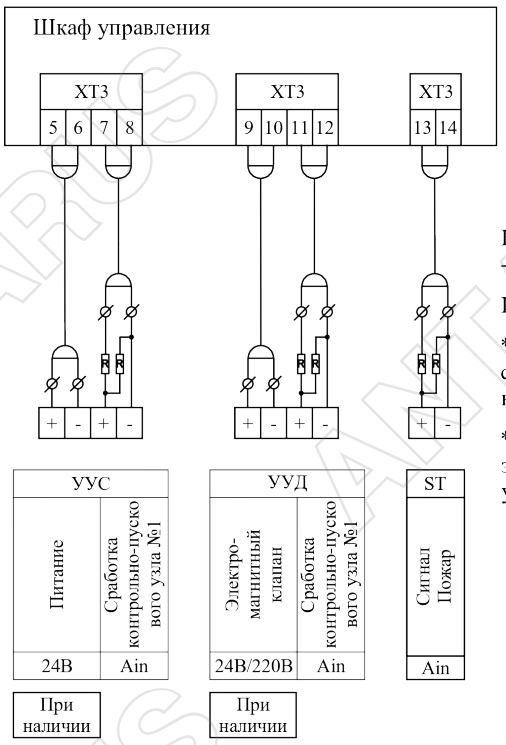

Количество подключений для узлов управления - до 4-х шт.

Иное по запросу.

*Питание 24В предусмотрено для спринклерных узлов управления, оснащенных камерой задержки.

**Номинальное напряжение питания электромагнитного клапана дренчерного узла управления уточняется при заказе.

Подключение воздушного компрессора, оснащенного системой управления (Кмп-х)

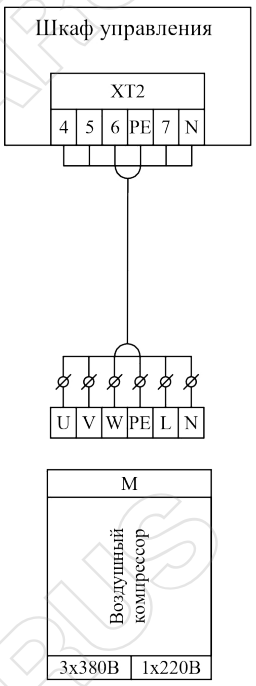

Контроль положения ручных затворов, установленных на насосной станции (КВ)

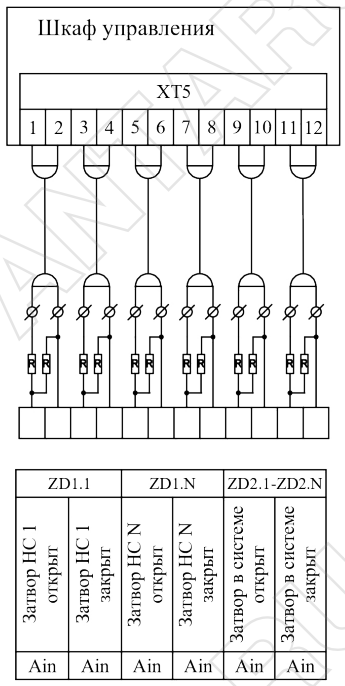

Количество ручных затворов (N) определяется исполнением станции:

- для 2-х насосных станций предусмотрено 6 ручных затворов;
- для 3-х насосных станций предусмотрено 10 ручных затворов;
- для 4-х насосных станций предусмотрено 14 ручных затворов.

Контроль положения ручных затворов, установленных в системе, соединенных шлейфом, производиться по общему сигналу "Открыто", и "Закрыто".

Иное по запросу.

Для контроля цепей управления на обрыв и к.з. необходимо установить резисторы номиналом 2,4 кОм, как показано на схеме.

Нумерация клемм внутри клеммной группы может отличаться, в зависимости от исполнения шкафа управления.

Дата расчёта: 09.06.2026

Тех. запрос №25 986 Дата: 09.06.2026 Артикул установки: 983041

ANTARUS

Согласовано

Взам. инв. №

Подп. и дата

Инв. № подл.

Изм.	Кол.уч.	Лист	№ док.	Подп.	Дата
Разраб.					
Оформил					
Н. контр.					
ГИП					

БС66-РЕФ-АУВПТ

Санкт-Петербург, Большой Сампсониевский пр., 66, лит. И

Документы-основания

Стадия	Лист	Листов
Р	18	

Автоматическая установка водяного пожаротушения

ИП Богославцев

ФОРМАТ РЕФ

ООО "ЭЛИТА-Центр"
192029, Санкт-Петербург,
пр-т Обуховской Обороны, д.70, корп. 3

Тел.: +7 (812) 702-42-42
www.elitacompany.ru
antarus.ru

ANTARUS

Online подбор за 30 секунд

Программа подбора насосных установок
ANTARUS SEARCH
search.antarus.su

Программа «Умная вода»

Программа для проектирования систем
внутреннего водопровода и канализации зданий
smartwater.su

Online библиотека

Документация, чертежи и модели по всем
продуктам ANTARUS
search.antarus.su/library

**Новая разработка «ЭЛИТЫ»:
готовый водомерный узел BRIGEL**

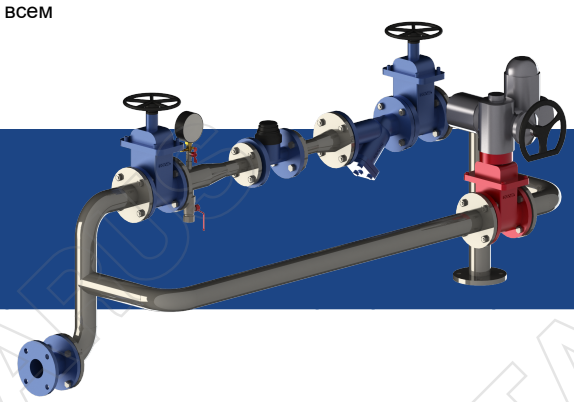

BIM семейства уже доступны в Online библиотеке

Для консультаций и заказа обращайтесь в ближайшее к Вам отделение компании «Элита»

Москва (495) 725-09-52	Екатеринбург (343) 287-05-90	Омск (3812) 50-21-48	Тюмень (3452) 50-01-77
Санкт-Петербург (812) 702-42-42	Иркутск (914) 910-17-03	Пермь (342) 254-55-76	Уфа (347) 287-81-89
Архангельск (911) 270-63-74	Казань (843) 570-54-54	Ростов-на-Дону (863) 206-16-26	Хабаровск (4212) 75-50-95
Барнаул (3852) 28-38-01	Краснодар (861) 277-46-99	Самара (846) 372-38-83	Челябинск (351) 268-92-05
Владивосток (4232) 79-00-79	Красноярск (391) 274-60-02	Саратов (8452) 57-69-83	Ярославль (4852) 58-30-51
Волгоград (8442) 26-00-01	Нижний Новгород (831) 220-24-33	Сургут (3462) 28-11-71	
Воронеж (473) 258-95-17	Новосибирск (383) 354-05-34	Тверь (4822) 65-50-19	

Тех. запрос №25 986 Дата: 09.06.2026 Артикул установки: 983041

ANTARUS

Согласовано

Взам. инв. №

Подп. и дата

Инв. № подл.

Изм.	Кол.уч.	Лист	№ док.	Подп.	Дата
Разраб.					
Оформил					
Н. контр.					
ГИП					

БС66-РЕФ-АУВПТ

Санкт-Петербург, Большой Сампсониевский пр., 66, лит. И

Документы-основания

Стадия	Лист	Листов
Р	19	

Автоматическая установка водяного пожаротушения

ИП Богославцев

ФОРМАТ РЕФ

Задание на электроснабжение.

1. Предусмотреть электропитание на – Установка пожаротушения ANTARUS 2 MLV64-3-2/01/DS2-GPRS-J (ОПЦ жокей MLV3-9/01, бак 80/16).
2. Требуется два независимых источника питания (2 ввода).
3. Расчетные параметры приведены в таблице №1.

Таблица №1. Расчетные параметры.

№	Параметр	Значение
1	Напряжение, В	400
2	Расчетный ток, А	33,83
3	Установленная мощность, кВт	19

ANTARUS

Согласовано

Взам. инв. №

Подп. и дата

Инв. № подл.

Изм.	Кол.уч.	Лист	№ док.	Подп.	Дата
Разраб.					
Оформил					
Н. контр.					
ГИП					

БС66-РЕФ-АУВПТ

Санкт-Петербург, Большой Сампсониевский пр., 66, лит. И

Документы-основания

Стадия	Лист	Листов
Р	20	

Автоматическая установка водяного пожаротушения

ИП Богославцев

ФОРМАТ РЕФ

Гидравлический расчет

Помещение автостоянки относится ко 2 -ой группе.

Для проекта АУВПТ подобраны спринклерные оросители CBSO-ПНо 0,120-R1/2/P57.B3-"Бриз-9/К23"

- Минимальный свободный напор перед оросителем - 0,6Мпа (согласно СТО «ПО Спецавтоматика»)

- Минимальная интенсивность орошения автостоянки – 0,06л/(с×м^2) (согласно СТО «ПО Спецавтоматика»)

- Максимальное расстояние между оросителями – 3 м (согласно СТО «ПО Спецавтоматика»)

- Минимальное количество оросителей для гидравлического расчета- 10 шт (согласно СТО «ПО Спецавтоматика»)

Согласовано

Взам. инв. №

Подп. и дата

Инв. № подл.

Изм.	Кол.уч.	Лист	№ док.	Подп.	Дата	БС66-АУВПТ		
						Санкт-Петербург, Большой Сампсониевский пр., 66, лит. И		
Разраб.						Бизнес-центр "Густавъ Лесснеръ"	Стадия	Лист	Листов
Пров.							Р		
Н. контр.						Гидравлический расчёт	ИП Богославцев Д.В.	
ГИП								

ФОРМАТ А3

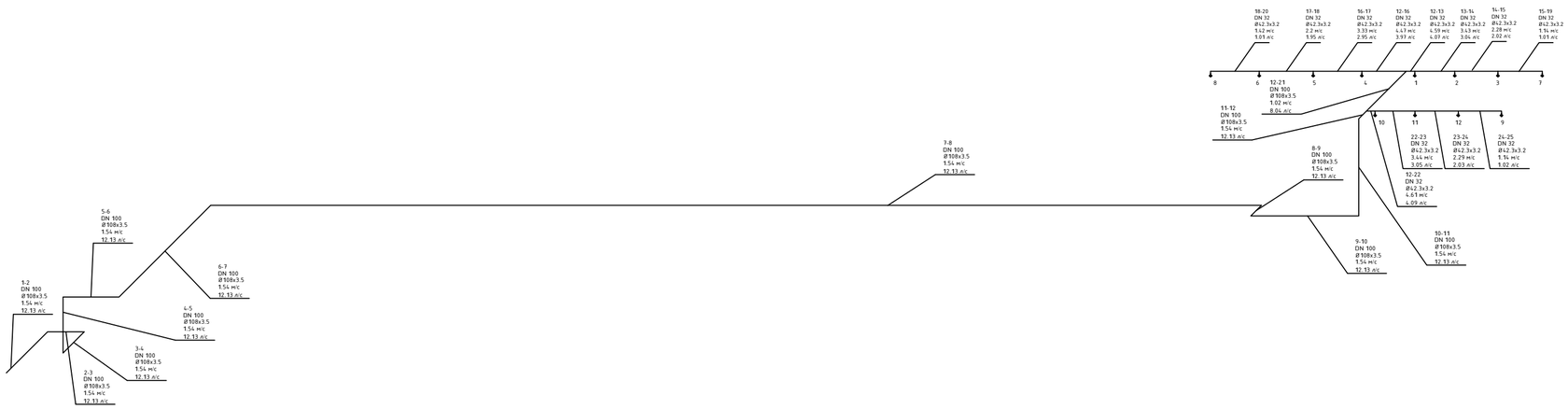

Согласовано

Взам. инв. №

Подп. и дата

Инв. № подл.

Изм.	Кол.уч.	Лист	№ док.	Подп.	Дата	БС66-АУВПТ		
						Санкт-Петербург, Большой Сампсониевский пр., 66, лит. И		
Разраб.						Бизнес-центр "Густавъ Лесснеръ"	Стадия	Лист	Листов
Пров.							Р		
Н. контр.						Гидравлический расчёт. Расчётная схема	ИП Богославцев Д.В.	
ГИП								

ФОРМАТ А2

ГИДРАВЛИЧЕСКИЙ РАСЧЁТ

Объект:
Адрес:

Документ: Автоматическое пожаротушение 287 от 29.06.2026 19:00:26
Отчёт сформирован: 05.07.2026 19:31:34

Наименование участка	Длина участка	Расход воды	Трубопровод		Скорость движения жидкости	Потери напора			Гидродинамический напор		Гидростатический напор		Геометрическая высота		Высотная отметка	
			номинальный (внутренний) диаметр	наружный диаметр x толщина стенки		местные	линейные	общие	в начале участка	в конце участка	в начале участка	в конце участка	начала участка	конца участка	начала участка	конца участка
№ уч	L, м	q, л/с	DN	Ø, мм	V, м/с	hζ, м	hl, м	Σh, м	H, вх., м	H, вых., м	H, вх., м	H, вых., м	H1, м	H2, м	H1, м	H2, м
Спринклерный оросритель 8	0,100	1,00	15,00						71,26	71,36	82,69	82,79	7,100	7,000	7,100	7,000
18-20	2,250	1,00	20,00	42,3 x 3,2	1,42	0,04	2,94	2,97	71,49	71,26	82,69	82,69	7,100	7,100	7,100	7,100
17-18	2,500	1,95	32,00	42,3 x 3,2	2,20	0,52	0,87	1,39	70,78	69,39	80,64	80,64	7,100	7,100	7,100	7,100
16-17	2,250	2,95	32,00	42,3 x 3,2	3,33	0,04	1,79	1,83	72,61	70,78	80,64	80,64	7,100	7,100	7,100	7,100
12-16	2,050	3,97	32,00	42,3 x 3,2	4,47	0,37	3,88	4,25	75,58	72,61	80,64	80,64	7,100	7,100	7,100	7,100
12-21	2,600	8,04	100,00	108 x 2,8	1,02	0,53	0,05	0,58	76,16	75,58	80,64	80,64	7,100	7,100	7,100	7,100
11-12	0,500	12,13	100,00	108 x 2,8	1,54	0,06	0,02	0,09	76,25	76,16	80,64	80,64	7,100	7,100	7,100	7,100
10-11	4,500	12,13	100,00	108 x 2,8	1,54	0,06	0,20	0,26	81,01	76,25	85,14	80,64	2,600	7,100	2,600	7,100
9-10	5,000	12,13	100,00	108 x 2,8	1,54	0,06	0,22	0,28	81,29	81,01	85,14	85,14	2,600	2,600	2,600	2,600
8-9	0,700	12,13	100,00	108 x 2,8	1,54	0,06	0,03	0,09	81,38	81,29	85,14	85,14	2,600	2,600	2,600	2,600
7-8	59,000	12,13	100,00	108 x 2,8	1,54	0,06	2,59	2,65	84,03	81,38	85,14	85,14	2,600	2,600	2,600	2,600
6-7	6,000	12,13	100,00	108 x 2,8	1,54	0,06	0,26	0,32	84,35	84,03	85,14	85,14	2,600	2,600	2,600	2,600
5-6	2,600	12,13	100,00	108 x 2,8	1,54	0,06	0,11	0,17	84,53	84,35	85,14	85,14	2,600	2,600	2,600	2,600
4-5	2,600	12,13	100,00	108 x 2,8	1,54	0,06	0,11	0,17	87,30	84,53	87,74	85,14		2,600		2,600
3-4	1,400	12,13	100,00	108 x 2,8	1,54	0,06	0,06	0,12	87,42	87,30	87,74	87,74				
2-3	1,700	12,13	100,00	108 x 2,8	1,54	0,06	0,07	0,13	87,56	87,42	87,74	87,74				
1-2	2,700	12,13	100,00	108 x 2,8	1,54	0,06	0,12	0,18	87,74	87,56	87,74	87,74				
ИТОГО	98,450	12,13			1,85	2,16	13,33	15,50								

Согласовано

Взам. инв. №

Подп. и дата

Инв. № подл.

Изм.	Кол.уч.	Лист	№ док.	Подп.	Дата
Разраб.					
Пров.					
Н. контр.					
ГИП					

БС66-АУВПТ

Санкт-Петербург, Большой Сампсониевский пр., 66, лит. И

Бизнес-центр "Густавъ Лесснеръ"

Стадия	Лист	Листов
Р		

Гидравлический расчёт. Таблица участков

ИП Богославцев Д.В.

ФОРМАТ А3

Согласно гидравлического расчета:

Требуемый расход для системы АУВПТ - 12,13 л/сек

Требуемый напор для системы АУВПТ - 87,74.

Напор для подбора насосной установки составляет 87,74- 26 (гар. на вводе)=61,74≈ 62 м. вод .ст

Согласовано

Взам. инв. №

Подп. и дата

Инв. № подл.

Изм.	Кол.уч.	Лист	№ док.	Подп.	Дата
Разраб.					
Пров.					
Н. контр.					
ГИП					

БС66-АУВПТ

Санкт-Петербург, Большой Сампсониевский пр., 66, лит. И

Бизнес-центр "Густавъ Лесснеръ"

Стадия	Лист	Листов
Р		

Гидравлический расчёт. Подбор насосной установки

ИП Богославцев Д.В.

ФОРМАТ А3