ИП Богославцев Д.В.

ПОРТФОЛИО

Бизнес-центр "Густавъ Лесснеръ"

Система охранного телевидения

БС66-СВН

Санкт-Петербург

Большой Сампсониевский пр., 66, лит. И

08.10.2026

ФОРМАТ А4

ИП Богославцев Д.В.

РАБОЧАЯ ДОКУМЕНТАЦИЯ

Бизнес-центр "Густавъ Лесснеръ"

Система охранного телевидения

БС66-СВН

Санкт-Петербург

Большой Сампсониевский пр., 66, лит. И

08.10.2026

ФОРМАТ А4

Ведомость рабочих чертежей основного комплекта

Лист	Наименование	Примечание
1	Общие данные	
2	Структурная схема	
3	План на отм. -3.600. СВН. Расстановка оборудования, кабельная трасса.	
4	План на отм. 0.000. СВН. Расстановка оборудования, кабельная трасса.	
5	План на отм. +4.900. СВН. Расстановка оборудования, кабельная трасса.	
6	План на отм. +9.200. СВН. Расстановка оборудования, кабельная трасса.	
7	План на отм. +13.500. СВН. Расстановка оборудования, кабельная трасса.	
8	План на отм. -3.600. СВН. Расстановка видеокамер, зоны обзора.	
9	План на отм. 0.000. СВН. Расстановка видеокамер, зоны обзора.	
10	План на отм. +4.900. СВН. Расстановка видеокамер, зоны обзора.	
11	План на отм. +9.200. СВН. Расстановка видеокамер, зоны обзора.	
12	План на отм. +13.500. СВН. Расстановка видеокамер, зоны обзора.	
13	Пример схемы подключений	
14	Примыкание СФТК к выносным элементам. Вариант 1 – камера видеонаблюдения	
15	Типовая кабельная проходка	

ВЕДОМОСТЬ ССЫЛОЧНЫХ И ПРИЛАГАЕМЫХ ДОКУМЕНТОВ

Обозначение	Наименование	Примечание
	Ссылочные документы	
ГОСТ Р 53704-2009	Системы безопасности комплексные и интегрированные	
ГОСТ Р 21.1101-2013	Основные требования к проектной и рабочей документации	
СП 134.133330.2012	Системы электросвязи зданий и сооружений,	
	основные положения проектирования	
ГОСТ Р 21.1101-2020	Основные требования к проектной и рабочей документации	
ПУЭ	Правила устройства электроустановок	
	Прилагаемые документы	
БС66-СВН.С	Спецификация оборудования, изделий и материалов	на 3 листах
БС66-СВН.ЗД	Задание на электропитание	на 3 листах
БС66-СВН.КЖ	Кабельный журнал	на 3 листах
БС66-СВН.РР1	Отчет PoE	на 3 листах
БС66-СВН.РР2	Расчет зон обзора видеокамер	на 3 листах
БС66-СВН.РР3	Расчёт ёмкости жестких дисков видеоархива	на 2 листах

УСЛОВНЫЕ ОБОЗНАЧЕИЯ И ИЗБРАЖЕНИЯ

Обозначение	Наименование
АРМ 1	Автоматизированное рабочие место оператора видеонаблюдения "Линия Observer 32", АРМ - Многобуквенный код, 1 - Номер АРМ
АРМ 2	Автоматизированное рабочие место оператора видеонаблюдения "Линия Observer 128", АРМ - Многобуквенный код, 2 - Номер АРМ
1.Ткн.15	2Мп уличная цилиндрическая IP-видеокамера "DS-2CD2623G0-IZS", 1 - Номер этажа, Ткн - Многобуквенный код, 15 - Номер видеокамеры
1.Тк.2	2Мп купольная IP-видеокамера "DS-2CD2H23G2-IZS", 1 - Номер этажа, Тк - Многобуквенный код, 2 - Номер видеокамеры
ТШ-СКС.5	Телекоммуникационный 19" шкаф, ТШ-СКС - Многобуквенный код, 5 - Номер шкафа. Шкаф предусмотрен разделом СКС
ТШ-СВН.2	Телекоммуникационный 19" шкаф, ТШ-СВН - Многобуквенный код, 2 - Номер шкафа
	Трасса: Межэтажный переход
	Трасса: Перепад высот
	Кабельная трасса проложенная в металлическом кабельном лотке. Кабельный лоток предусмотрен разделом СКС
	Кабельная трасса проложенная в гибкой гофрированной ПВХ трубе
	Кабельная проходка Огнеза

Общие указания.

1. Рабочая документация разработана на основание пройденной экспертизу проектной документации на этапе стадии "П".
2. Технические решения, принятые в рабочих чертежах, соответствуют требованиям экологических, санитарно-гигиенических, противопожарных и других действующих норм и правил и обеспечивают безопасную для жизни и здоровья людей эксплуатацию объекта при соблюдении предусмотренных рабочими чертежами мероприятий.
3. Все оборудование, заложенное в проекте, на момент проектирования имеет сертификаты соответствия, монтажная организация перед монтажом должна проверить срок действия этих сертификатов.
4. Отступление от проектной документации при монтаже технических средств не допускается без согласования с проектной организацией - разработчиком проекта.
5. При монтаже технических средств сигнализации и системы оповещения должны соблюдаться требования действующих и государственных отраслевых стандартов

Указанные в проекте конкретные модели (марки) оборудования, изделий и материалов не исключают применения моделей оборудования, изделий и материалов других фирм-производителей при равноценных технических характеристиках.

Конкретные фирмы-производители и модели (марки) оборудования, изделий и материалов определяются Заказчиком на основании тендера.

При применении оборудования, имеющего технические характеристики, отличные от приведенных, обязательно согласование с разработчиком проекта.

Здание и территория оборудуются системой видеонаблюдения, использующей цветные цифровые видеокамеры. Места установки оборудования и блоков питания уточнить при монтаже.

Видеокамеры устанавливаются согласно плану расположения оборудования.

Электропитание видеосистемы осуществить от сети ~220В через источник бесперебойного питания.

При монтаже и наладке системы руководствоваться паспортами и техническими описаниями на используемое оборудование.

При закупке оборудования с техническими характеристиками и параметрами, отличающимися от приведенных в спецификациях оборудования, в разработанную проектную документацию вносятся изменения по поручению заказчика на договорной основе.

Согласовано

Взам. инв. №

Подп. и дата

Инв. № подл.

Изм.	Кол.уч.	Лист	№ док.	Подп.	Дата	БС66-СВН		
						Санкт-Петербург, Большой Сампсониевский пр., 66, лит. И		
Разраб.						Бизнес-центр "Густавъ Лесснеръ"	Стадия	Лист	Листов
Пров.							Р	1	15
Н. контр.						Общие данные	ИП Богославцев Д.В.	
ГИП								

ФОРМАТ 630x297

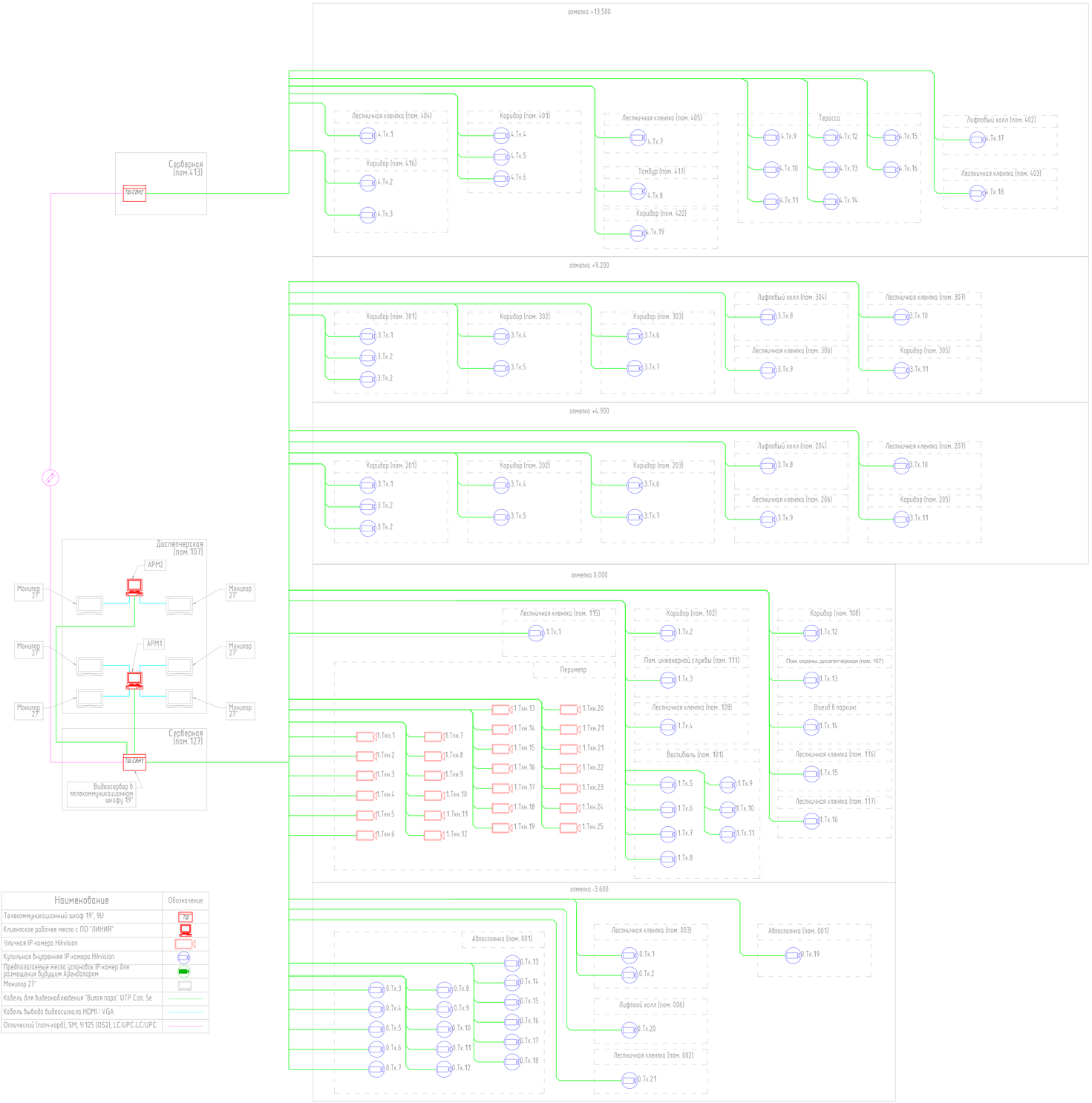

Наименование	Обозначение
Телекоммуникационный шкаф 19", 9U	ТШ
Клиентское рабочее место с ПО "ЛИНИЯ"	
Уличная IP-камера Hikvision	
Купольная внутренняя IP-камера Hikvision	
Предполагаемые места установок IP-камер для размещения будущим Арендатором	
Монитор 27"	
Кабель для видеонаблюдения "Витая пара" UTP Cat. 5e	
Кабель вывода видеосигнала HDMI / VGA	
Оптический (патч-корд), SM, 9/125 (OS2), LC/UPC-LC/UPC	

Согласовано

Взам. инв. №

Подп. и дата

Инв. № подл.

						БС66-СВН	
						Санкт-Петербург, Большой Сампсониевский пр., 66, лит. И	
Изм.	Кол.уч.	Лист	№ док.	Подп.	Дата		
Разраб.						Бизнес-центр "Густавъ Лесснеръ"	Стадия: Р; Лист: 2; Листов:
Пров.							
Н. контр.						Схема структурная	ИП Богословцев Д.В.
ГИП							

ФОРМАТ А0

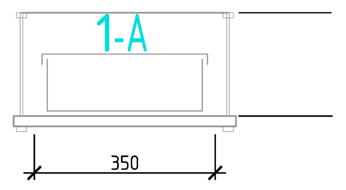

ЭКСПЛИКАЦИЯ ПОМЕЩЕНИЙ НА ОТМЕТКЕ −3.300			
N	наименование помещения	площадь, м²	категория взрывопожарной и пожарной опасности
001	Стоянка автомобилей на 33 машиноместа	1637.5	В1
002	Лестничная клетка	12.6	
003	Лестничная клетка	21.2	
004	Тамбур−шлюз	4.3	
006	Лифтовый холл (тамбур−шлюз)	16.9	
007	Кладовая хранения багажа	12.2	В4
008	Помещение хранения машины для уборки пола	15.9	В4
009	ПУИ	7.6	В4
010	Кладовая хранения багажа	8.7	В4
011	Кладовая хранения инвентаря, дворницкая	4.4	В4
012	Венткамера	66.5	В1
013	ИТП	47.9	Д
014	Насосная, пожарная насосная	39.5	Д
015	Помещение коммутационного оборудования	19.6	В4
016	Помещение прокладки инженерных коммуникаций	12.7	Д
017	Кладовая хранения багажа	12.3	В4
018	Кладовая хранения багажа	11.7	В4
019	Кладовая хранения багажа	9.5	В4
020	Кладовая хранения багажа	9.5	В4
021	Кладовая хранения багажа	12.6	В4
024	ВУ	11.8	Д
итого:		#####	

Примечания:
1. Места установки оборудования уточнить при монтаже.
2. Кабель за подвесным потолком проложить открыто на кабельных стяжках.
3. Опуски к видеокамерам выполнить в штрабе в трубе ПНД D25.

Изм.	Кол.уч.	Лист	№ док.	Подп.	Дата	БС66-СВН		
						Санкт-Петербург, Большой Сампсониевский пр., 66, лит. И		
Разраб.						Бизнес-центр "Густавъ Лесснеръ"	Стадия: Р	Лист: 3
Пров.							Листов:	
Н. контр.						План на отм. -3.600. СВН. Расстановка оборудования, кабельная трасса.	ИП Богославцев Д.В.	
ГИП								

Согласовано
Взам. инв. №
Подп. и дата
Инв. № подл.

ФОРМАТ 1261х594

ЭКСПЛИКАЦИЯ ПОМЕЩЕНИЙ НА ОТМЕТКЕ 0.000

N	наименование помещения	площадь, м²	категория взрывопожарной и пожарной опасности	класс зон по ПУЭ
101	Вестибюль	150.9		
102	Коридор	25.5		
103	Кладовая	3.1	В4	П-IIа
104	Тамбур	20.3		
105	Тамбур	9.8		
106	Уборная	5.4		
107	Помещение охраны, диспетчерская	24.5		
108	Коридор	11.6		
109	ПИУ	5.6	В4	П-IIа
110	ГРЩ	15.5	В3	П-IIа
111	Помещение инженерной службы	12.4		
111.1	Гардеробная инженерной службы	8.5		
111.2	Уборная	3.6		
111.3	Душевая	2.4		
111.4	Тамбур	3.3		
112	Гардеробная клининговой службы	13.6		
112.1	Уборная	3.9		
112.2	Душевая	2.9		
113	Помещение для мусорных контейнеров	38.6	В2	П-I
114	Лестничная клетка	1.8		
115	Лестничная клетка	32.2		
116	Лестничная клетка	1.3		
117	Лестничная клетка	41.5		
118	Арендное помещение с возможностью размещения объекта общественного питания	260.4		
118.1	Уборная ММГН	4.9		
118.2	ПИУ	4.3		
118.3	Зарядочная	9.8		
119	Арендное помещение с возможностью размещения объекта общественного питания	162.2		
119.1	Уборная	3.4		
119.2	Уборная	3.4		
119.3	Уборная ММГН	6.8		
119.4	ПИУ	4.0	В4	П-IIа
120	Арендное помещение	354.5		
120.1	Уборная ММГН	5.1		
120.2	ПИУ	4.0		
120.3	Кладовая	11.9	В4	П-IIа
121	Арендное помещение	353.6		
121.1	Уборная ММГН	5.0		
121.2	ПИУ	4.1		
126	Офис управляющей компании	26.8		
127	Серверная	15.2	В3	П-IIа
128	Лестничная клетка	35.5		
итого:		1713.1		

Примечания:
1. Места установки оборудования уточнить при монтаже.
2. Кабель за подвесным потолком проложить открыто на кабельных стяжках.
3. Опуски к видеокамерам выполнить в штрабе в трубе ПНД D25.

Изм.	Кол.уч.	Лист	N док.	Подп.	Дата	БС66-СВН
						Санкт-Петербург, Большой Сампсониевский пр., 66, лит. И
Разраб.						Бизнес-центр "Густавъ Лесснеръ"
Пров.						Стадия: Р; Лист: 4; Листов:
Н. контр.						План на отм. 0.000. СВН. Расстановка оборудования, кабельная трасса.
ГИП						ИП Богославцев Д.В.

ФОРМАТ 1261x594

Согласовано

Взам. инв. №

Подп. и дата

Инв. № подл.

ЭКСПЛИКАЦИЯ ПОМЕЩЕНИЙ НА ОТМЕТКЕ 4.900

N.	наименование помещения	площадь, м²	категория производства по пожарной опасности	класс зоны по ПУЭ
201	Коридор	79.4		
202	Коридор	50.7		
203	Коридор	78.4		
204	Лифтовый холл	12.8		
205	Лестничная клетка	22.1		
206	Лестничная клетка	22.5		
207	Лестничная клетка	21.1		
208	Зона безопасности МГН	9.3		
209	ПУИ	7.5	В4	П-IIа
210	Уборная МГН	6.4		
211	Умывальная	11.9		
212	Санузел	24.5		
213	Умывальная	11.8		
214	Санузел	22.6		
215	Кроссовая	11.2	В3	П-IIа
216	Офисное помещение	283.0		
217	Офисное помещение	525.6		
217.1	Переговорная	30.2		
217.2	Кладовая	6.1	В4	П-IIа
218	Офисное помещение	316.9		
219	Офисное помещение	410.7		
220	Кроссовая	7.9	В3	П-IIа
итого:		1972.6		

Примечания:
1. Места установки оборудования уточнить при монтаже.
2. Кабель за подвесным потолком проложить открыто на кабельных стяжках.
3. Опуски к видеокамерам выполнить в штрабе в трубе ПНД D25.

Изм.	Кол.уч.	Лист	№ док.	Подп.	Дата	БС66-СВН
						Санкт-Петербург, Большой Сампсониевский пр., 66, лит. И
Разраб.						Бизнес-центр "Густавъ Лесснеръ"
Пров.						Стадия: Р; Лист: 5; Листов:
Н. контр.						План на отм. +4.900. СВН. Расстановка оборудования, кабельная трасса.
ГИП						ИП Богославцев Д.В.

ФОРМАТ 1261х594

Согласовано

Взам. инв №

Подп. и дата

Инв. № подл.

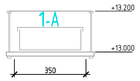

ЭКСПИКАЦИЯ ПОМЕЩЕНИЙ НА ОТМЕТКЕ 9.200

N	наименование помещения	площадь, м²	категория производимой и пожарной опасности	класс зоны по ПУЭ
301	Коридор	79.4		
302	Коридор	50.7		
303	Коридор	78.4		
304	Пиротовый холл	12.8		
305	Лестничная клетка	22.6		
306	Лестничная клетка	23.0		
307	Лестничная клетка	21.1		
308	Зона безопасности ММГН	9.3		
309	ПУИ	7.5	В4	П-IIа
310	Уборная ММНГ	6.4		
311	Умывальная	11.9		
312	Санузел	24.5		
313	Умывальная	11.8		
314	Санузел	22.6		
315	Кроссовая	11.2	В3	П-IIа
316	Офисное помещение	283.0		
317	Офисное помещение	422.3		
317.1	Холл	16.4		
317.2	Переговорная	32.1		
317.3	Холл	24.6		
317.4	Переговорная	26.6		
317.5	Переговорная	34.3		
318	Офисное помещение	316.9		
319	Офисное помещение	411.1		
320	Кроссовая	7.9	В3	П-IIа
итого:		1968.4		

Примечания:
1. Места установки оборудования уточнить при монтаже.
2. Кабель за подвесным потолком проложить открыто на кабельных стяжках.
3. Опуски к видеокамерам выполнить в гофре в трубе ПНД D25.

						БС66-СВН	
						Санкт-Петербург, Большой Сампсониевский пр., 66, лит. И	
Изм.	Кол.уч.	Лист	№ док.	Подп.	Дата		
Разраб.						Бизнес-центр "Густавъ Лесснеръ"	Стадия: Р; Лист: 6; Листов:
Пров.							
Н. контр.						План на отм. +9.200. СВН. Расстановка оборудования, кабельная трасса.	ИП Богославцев Д.В.
ГИП							

ФОРМАТ 126Ѣх594

Согласовано

Взам. инв. №

Подп. и дата

Инв. № подл.

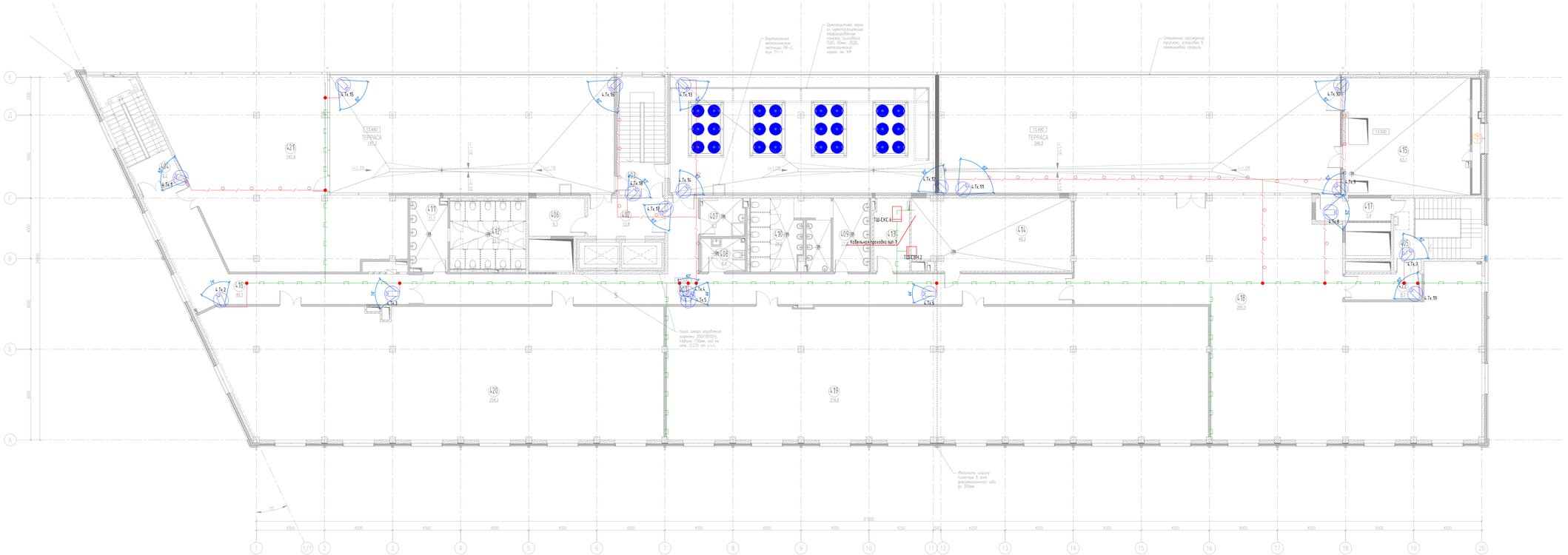

ЭКСПЛИКАЦИЯ ПОМЕЩЕНИЙ НА ОТМЕТКЕ 13,500				
N	наименование помещения	площадь, м²	категория взрывопожарной и пожарной опасности	
401	Коридор	97.6		
402	Лифтовой холл	12.8		
403	Лестничная клетка	6.6		
404	Лестничная клетка	6.2		
405	Лестничная клетка	8.3		
406	Зона безопасности МГН	9.3		
407	ПИ	7.3	В4	П-IIа
408	Уборная МГНГ	6.4		
409	Умывальная	11.8		
410	Санузел	24.2		
411	Умывальная	11.7		
412	Санузел	22.2		
413	Кроссовая	11.2	В3	П-IIа
414	Помещение холодильного центра	49.3	В3	П-IIа
415	Венткамера	63.1	Д	П-IIа
416	Коридор	49.1		
417	Тамбур	7.4		
418	Офисное помещение	305.4		
419	Офисное помещение	314.8		
420	Офисное помещение	254.2		
421	Офисное помещение	147.4		
422	Коридор	8.7		
итого:		1426.3		

Примечания:
1. Места установки оборудования уточнить при монтаже.
2. Кабель за подвесным потолком проложить открыто на кабельных стяжках.
3. Опуски к видеокамерам выполнить в штрабе в трубе ПНД D25.

Изм.	Кол.уч.	Лист	N док.	Подп.	Дата	БС66-СВН		
Разраб.						Санкт-Петербург, Большой Сампсониевский пр., 66, лит. И		
Пров.						Бизнес-центр "Густавъ Лесснеръ"	Стадия	Лист	Листов
							Р	7	
Н. контр.						План на отм. +13.500. СВН. Расстановка оборудования, кабельная трасса.	ИП Богославцев Д.В.		
ГИП									

ФОРМАТ 1261x594

Согласовано

Взам. инв. №

Подп. и дата

Инв. № подл.

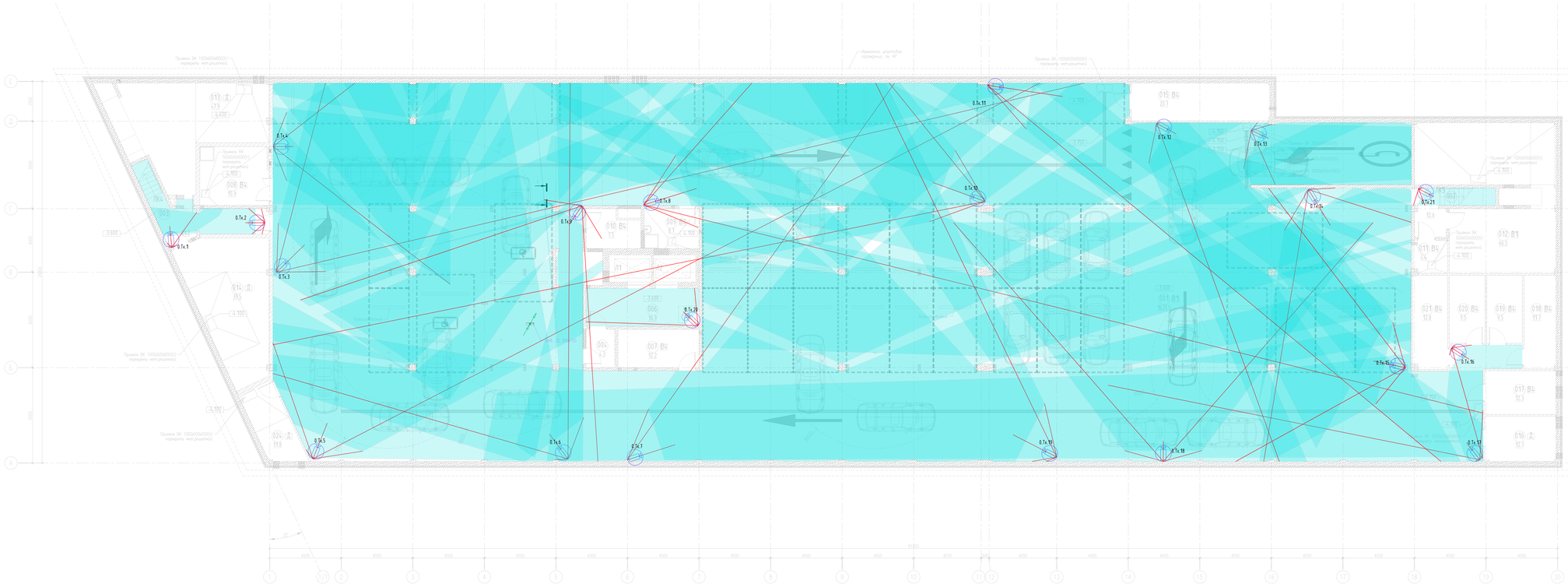

ЭКСПЛИКАЦИЯ ПОМЕЩЕНИЙ НА ОТМЕТКЕ −3.300			
N	наименование помещения	площадь, м²	категория взрывопожарная и пожарной опасности
001	Стоянка автомобилей на 33 машиноместа	1637.5	В1
002	Лестничная клетка	12.6	
003	Лестничная клетка	21.2	
004	Тамбур-шлюз	4.3	
006	Лифтовый холл (тамбур-шлюз)	16.9	
007	Кладовая хранения багажа	12.2	В4
008	Помещение хранения машины для уборки пола	15.9	В4
009	ПУИ	7.6	В4
010	Кладовая хранения багажа	8.7	В4
011	Кладовая хранения инвентаря, дворницкая	4.4	В4
012	Венткамера	66.5	В1
013	ИП	47.9	Д
014	Насосная, пожарная насосная	39.5	Д
015	Помещение коммутационного оборудования	19.6	В4
016	Помещение прокладки инженерных коммуникаций	12.7	Д
017	Кладовая хранения багажа	12.3	В4
018	Кладовая хранения багажа	11.7	В4
019	Кладовая хранения багажа	9.5	В4
020	Кладовая хранения багажа	9.5	В4
021	Кладовая хранения багажа	12.6	В4
024	ВУ	11.8	Д
ИТОГО:		/////	

Примечания:
1. Места установки оборудования уточнить при монтаже.
2. Кабель за подвесным потолком проложить открыто на кабельных стяжках.
3. Опуски к видеокамерам выполнить в штрабе в трубе ПНД D25.

Изм.	Кол.уч.	Лист	№ док.	Подп.	Дата	БС66-СВН
Разраб.						Санкт-Петербург, Большой Сампсониевский пр., 66, лит. И
Пров.						Бизнес-центр "Густавъ Лесснеръ"
Н. контр.						План на отм. -3.600. СВН. Расстановка видеокамер, зоны обзора.
ГИП						ИП Богославцев Д.В.

Стадия: Р | Лист: 8 | Листов:

ФОРМАТ 1261x594

Согласовано

Взам. инв. №

Подп. и дата

Инв. № подл.

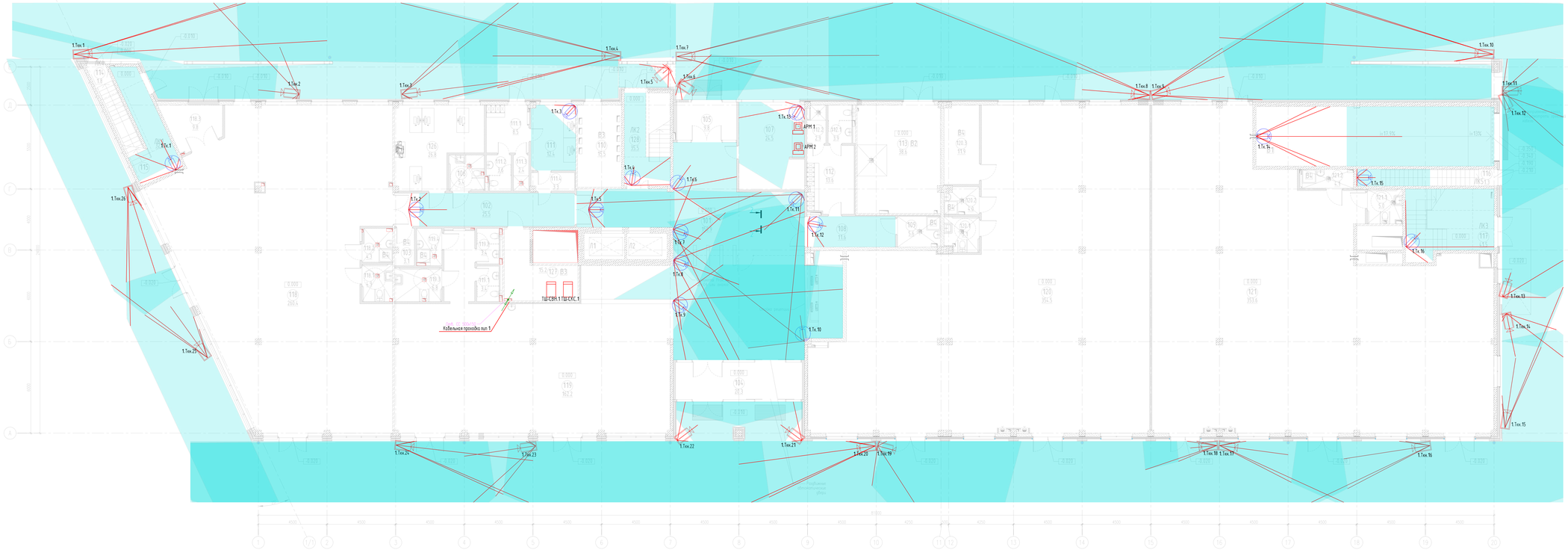

ЭКСПЛИКАЦИЯ ПОМЕЩЕНИЙ НА ОТМЕТКЕ 0.000				
N	наименование помещения	площадь, м²	категория помещения по СП31-101-98 (пожарная)	класс зоны по ПУЭ
101	Тестибюль	150.9		
102	Коридор	25.5		
103	Кладовая	3.1	В4	П-IIа
104	Тамбур	20.3		
105	Тамбур	9.8		
106	Уборная	5.4		
109	Помещение охраны, диспетчерская	24.5		
108	Коридор	11.6		
109	ПИУ	5.6	В4	П-IIа
110	ПЩ	15.5	В3	П-IIа
111	Помещение инженерной службы	12.4		
111.1	Гардеробная инженерной службы	8.5		
111.2	Уборная	3.6		
111.3	Душевая	2.4		
111.4	Тамбур	3.3		
112	Гардеробная клининговой службы	13.6		
112.1	Уборная	3.9		
112.2	Душевая	2.9		
113	Помещение для мусорных контейнеров	38.6	В2	П-I
114	Лестничная клетка	1.8		
115	Лестничная клетка	32.2		
116	Лестничная клетка	1.3		
117	Лестничная клетка	41.5		
118	Арендное помещение с возможностью размещения объекта общественного питания	260.4		
118.1	Уборная ММГН	4.9		
118.2	ПИУ	4.3		
118.3	Зарядочная	9.8		
119	Арендное помещение с возможностью размещения объекта общественного питания	162.2		
119.1	Уборная	3.4		
119.2	Уборная	3.4		
119.3	Уборная ММГН	6.8		
119.4	ПИУ	4.0	В4	П-IIа
120	Арендное помещение	354.5		
120.1	Уборная ММГН	5.1		
120.2	ПИУ	4.0		
120.3	Кладовая	11.9	В4	П-IIа
121	Арендное помещение	353.6		
121.1	Уборная ММГН	5.0		
121.2	ПИУ	4.1		
126	Офис управляющей компании	26.8		
127	Серверная	15.2	В3	П-IIа
128	Лестничная клетка	35.5		
итого:		1713.1		

Примечания:
1. Места установки оборудования уточнить при монтаже.
2. Кабель за подвесным потолком проложить открыто на кабельных стяжках.
3. Опуски к видеокамерам выполнить в шланге в трубе ПНД D25.

						БС66-СВН			
						Санкт-Петербург, Большой Сампсониевский пр., 66, лит. И			
Изм.	Кол.уч.	Лист	N док.	Подп.	Дата	Бизнес-центр "Густавъ Лесснеръ"	Стадия	Лист	Листов
Разраб.							Р	9	
Пров.									
						План на отм. 0.000. СВН. Расстановка видеокамер, зоны обзора.	ИП Богославцев Д.В.		
Н. контр.									
ГИП									

ФОРМАТ 1261x594

Согласовано

Взам. инв. №

Подп. и дата

Инв. № подл.

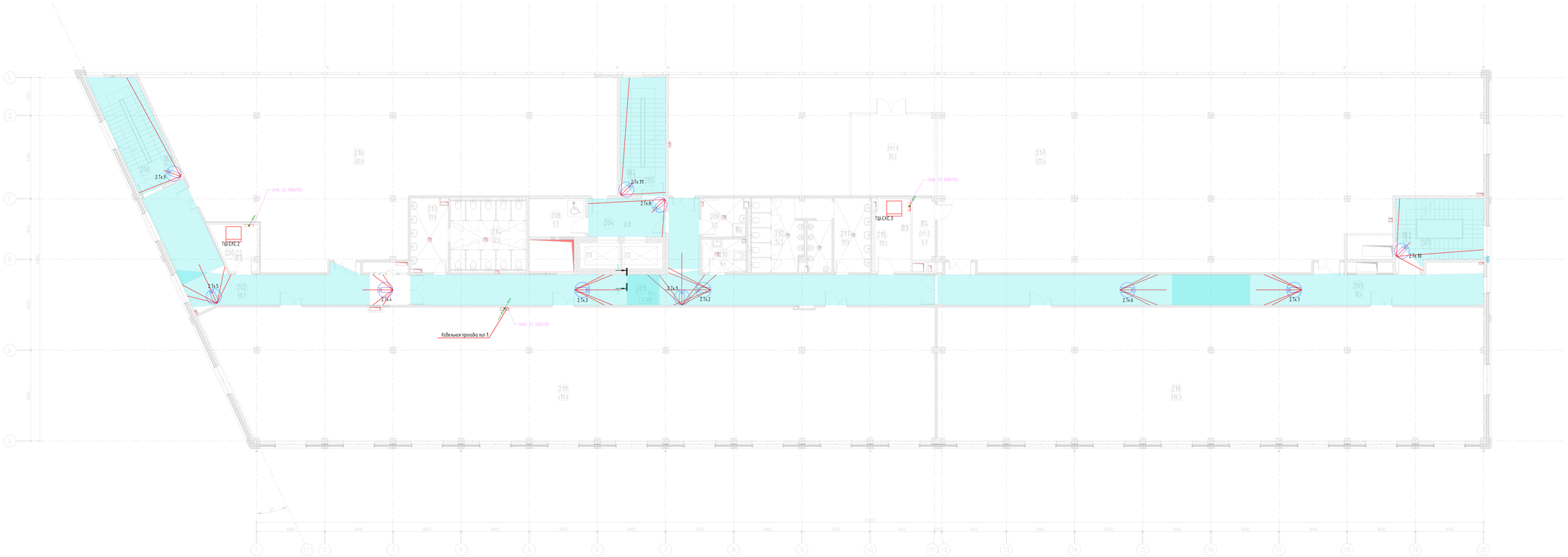

ЭКСПЛИКАЦИЯ ПОМЕЩЕНИЙ НА ОТМЕТКЕ 4.900

N	наименование помещения	площадь, м²	категория пожаровзрывоопасности помещений	класс зоны по ПУЭ
201	Коридор	79.4		
202	Коридор	50.7		
203	Коридор	78.4		
204	Пилотная зона	12.8		
205	Лестничная клетка	22.1		
206	Лестничная клетка	22.5		
207	Лестничная клетка	21.1		
208	Зона безопасности ММГН	9.3		
209	ПУИ	7.5	В4	П-IIа
210	Уборная ММГ	6.4		
211	Умывальная	11.9		
212	Санузел	24.5		
213	Умывальная	11.8		
214	Санузел	22.6		
215	Кроссовая	11.2	В3	П-IIа
216	Офисное помещение	283.0		
217	Офисное помещение	525.6		
217.1	Переговорная	20.2		
217.2	Кладовая	6.1	В4	П-IIа
218	Офисное помещение	316.9		
219	Офисное помещение	410.7		
220	Кроссовая	7.9	В3	П-IIа
итого:		1972.6		

Примечания:
1. Места установки оборудования уточнить при монтаже.
2. Кабель за подвесным потолком проложить открыто на кабельных стяжках.
3. Опуски к видеокамерам выполнить в штробе в трубе ПНД D25.

						БС66-СВН	
Изм.	Кол.уч.	Лист	№ док.	Подп.	Дата	Санкт-Петербург, Большой Сампсониевский пр., 66, лит. И	
Разраб.						Бизнес-центр "Густавъ Лесснеръ"	Стадия: Р; Лист: 10; Листов:
Пров.							
Н. контр.						План на отм. +4.900. СВН. Расстановка видеокамер, зоны обзора.	ИП Богославцев Д.В.
ГИП							

Согласовано

Взам. инв. №

Подп. и дата

Инв. № подл.

ФОРМАТ 1261x594

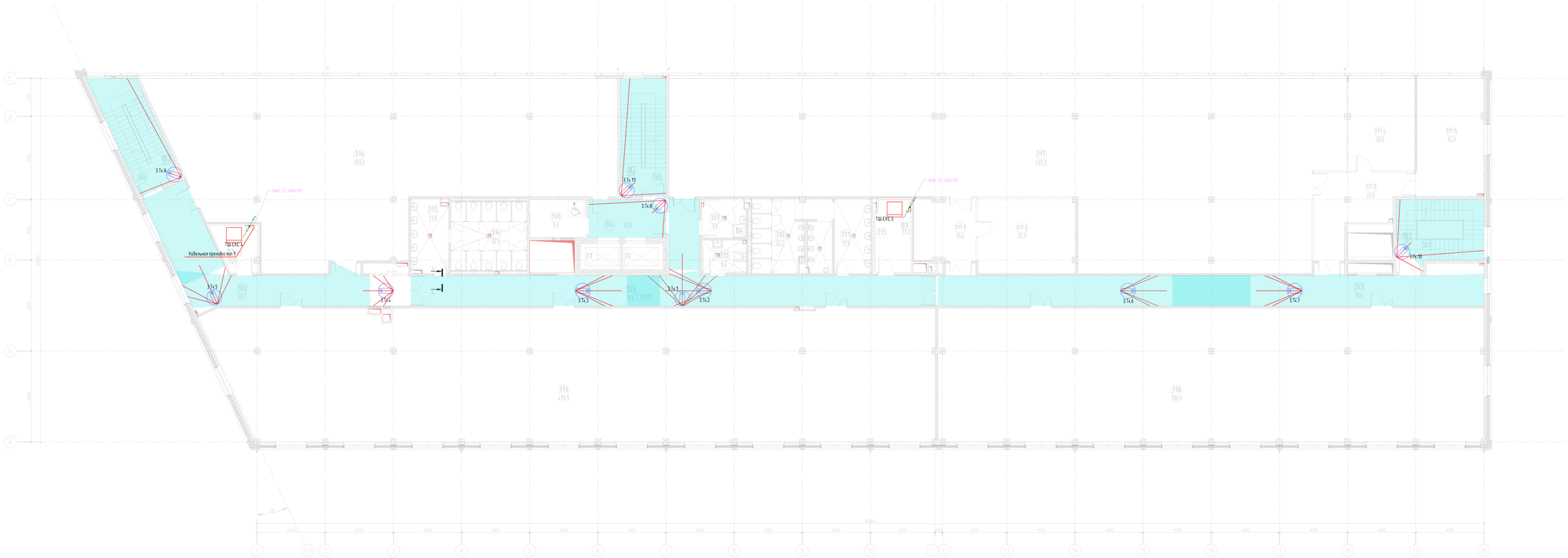

ЭКСПЛИКАЦИЯ ПОМЕЩЕНИЙ НА ОТМЕТКЕ 9.200

N	наименование помещения	площадь, м²	категория производства по пожарной опасности	класс зоны по ПУ
301	Коридор	79.4		
302	Коридор	50.7		
303	Коридор	78.4		
304	Пирговый холл	12.8		
305	Лестничная клетка	22.6		
306	Лестничная клетка	23.0		
307	Лестничная клетка	21.1		
308	Зона безопасности ММГН	9.3		
309	ПУГ	7.5	В4	П-IIа
310	Уборная ММГ	6.4		
311	Умывальная	11.9		
312	Санузел	24.5		
313	Умывальная	11.8		
314	Санузел	22.6		
315	Кроссовая	11.2	В3	П-IIа
316	Офисное помещение	283.0		
317	Офисное помещение	422.3		
317.1	Холл	16.4		
317.2	Переговорная	32.1		
317.3	Холл	24.6		
317.4	Переговорная	26.6		
317.5	Переговорная	34.3		
318	Офисное помещение	316.9		
319	Офисное помещение	411.1		
320	Кроссовая	7.9	В3	П-IIа
	итого:	1868.4		

Примечания:
1. Места установки оборудования уточнить при монтаже.
2. Кабель за подвесным потолком проложить открыто на кабельных стяжках.
3. Опуски к видеокамерам выполнить в штробе в трубе ПНД D25.

Изм.	Кол.уч.	Лист	№ док.	Подп.	Дата	БС66-СВН
Разраб.						Санкт-Петербург, Большой Сампсониевский пр., 66, лит. И
Пров.						Бизнес-центр "Густавъ Лесснеръ"
Н. контр.						План на отм. +9.200. СВН. Расстановка видеокамер, зоны обзора.
ГИП						ИП Богославцев Д.В.

Стадия	Лист	Листов
Р	11	

ФОРМАТ 1261х594

Согласовано

Взам. инв. №

Подп. и дата

Инв. № подл.

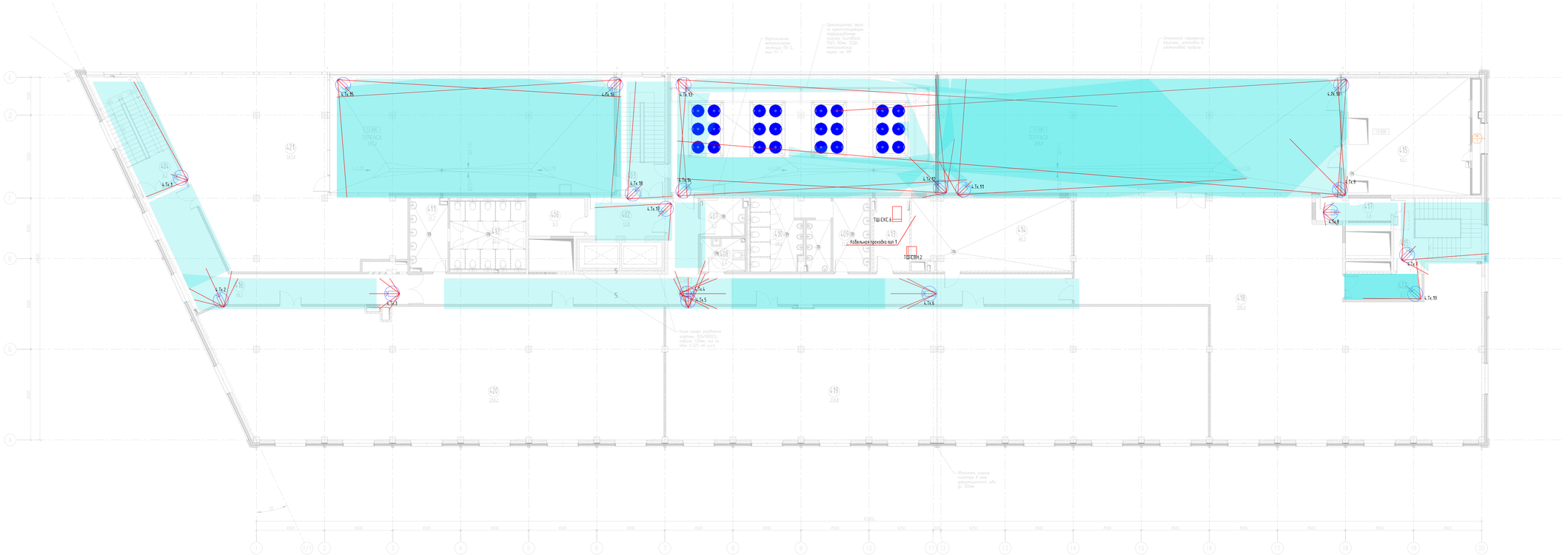

ЭКСПЛИКАЦИЯ ПОМЕЩЕНИЙ НА ОТМЕТКЕ 13,500				
N	наименование помещения	площадь, м²	категория помещения по пожарной опасности	
401	Коридор	97.6		
402	Лифтовой холл	12.8		
403	Лестничная клетка	6.6		
404	Лестничная клетка	8.2		
405	Лестничная клетка	8.3		
406	Зона безопасности ММГН	9.3		
407	ТКУ	7.3	В4	П-IIа
408	Уборная ММГН	6.4		
409	Умывальная	11.9		
410	Санузел	24.2		
411	Умывальная	11.7		
412	Санузел	22.2		
413	Кроссовая	11.2	В3	П-IIа
414	Помещение узлового центра	49.3	В3	П-IIа
415	Венткамера	63.1	Д	П-IIа
416	Коридор	49.1		
417	Тамбур	7.4		
418	Офисное помещение	305.4		
419	Офисное помещение	314.8		
420	Офисное помещение	254.2		
421	Офисное помещение	147.4		
422	Коридор	8.7		
итого:		1426.3		

Примечания:
1. Места установки оборудования уточнить при монтаже.
2. Кабель за подвесным потолком проложить открыто на кабельных стяжках.
3. Опуски к видеокамерам выполнить в штрабе в трубе ПНД D25.

Изм.	Кол.уч.	Лист	N док.	Подп.	Дата	БС66-СВН	
Разраб.						Санкт-Петербург, Большой Сампсониевский пр., 66, лит. И	
Пров.						Бизнес-центр "Густавъ Лесснеръ"	Стадия: Р; Лист: 12; Листов:
Н. контр.						План на отм. +13.500. СВН. Расстановка видеокамер, зоны обзора.	ИП Богославцев Д.В.
ГИП							

ФОРМАТ 1261x594

Согласовано

Взам. инв. N

Подп. и дата

Инв. N подл.

Телекоммуникационный шкаф (ТШК-СВН1)

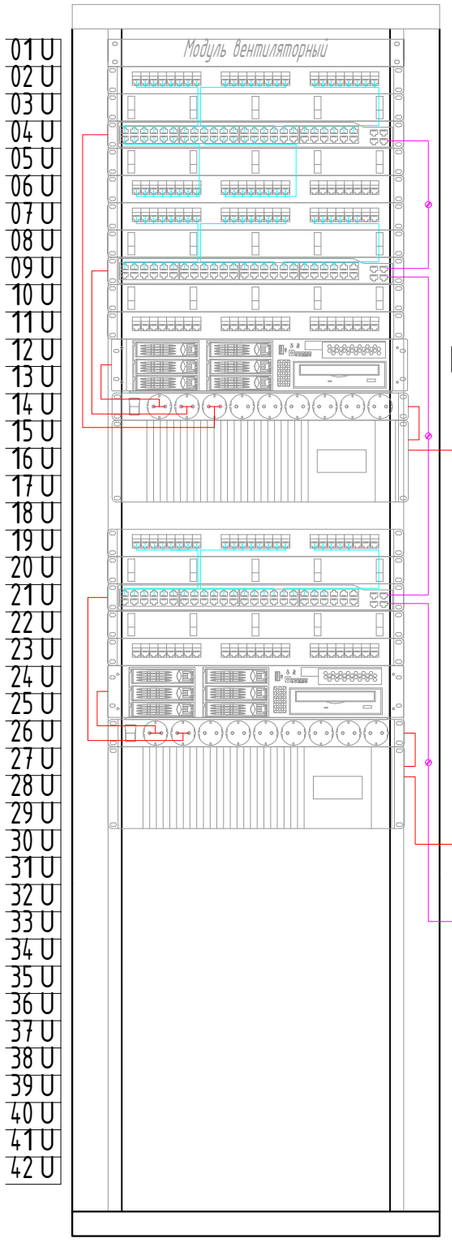

Панель коммутационная П1 "P24-1UC5EU-D05"
Органайзер кабельный "ГКО-4.62"
Коммутатор SW1 "CRS354-48P-4S+2Q+RM"
Органайзер кабельный "ГКО-4.62"
Панель коммутационная П2 "P24-1UC5EU-D05"
Панель коммутационная П3 "P24-1UC5EU-D05"
Органайзер кабельный "ГКО-4.62"
Коммутатор SW2 "CRS354-48P-4S+2Q+RM"
Органайзер кабельный "ГКО-4.62"
Панель коммутационная П4 "P24-1UC5EU-D05"

IP-видеосервер NVR.1 "Линия Neuro 128 2U"

Блок розеток "R-16-9S-I-440-1.8"

Источник бесперебойного питания БП.1 "Smart-UPS SRT 5000 BA RM"

Подвод питания 220В

Панель коммутационная П5 "P24-1UC5EU-D05"
Органайзер кабельный "ГКО-4.62"
Коммутатор SW3 "CRS354-48P-4S+2Q+RM"
Органайзер кабельный "ГКО-4.62"
Панель коммутационная П6 "P24-1UC5EU-D05"

IP-видеосервер NVR.2 "Линия Neuro 32 2U"

Блок розеток "R-16-9S-I-440-1.8"

Источник бесперебойного питания БП.2 "Smart-UPS SRT 2200 BA"

Подвод питания 220В

Соединительный шнур "FPC09-LCU-LCU-C2L-70M" от SW4

Схема подключения (RJ-45) T568B

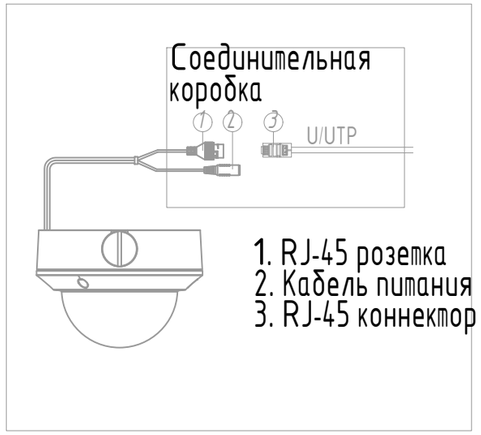

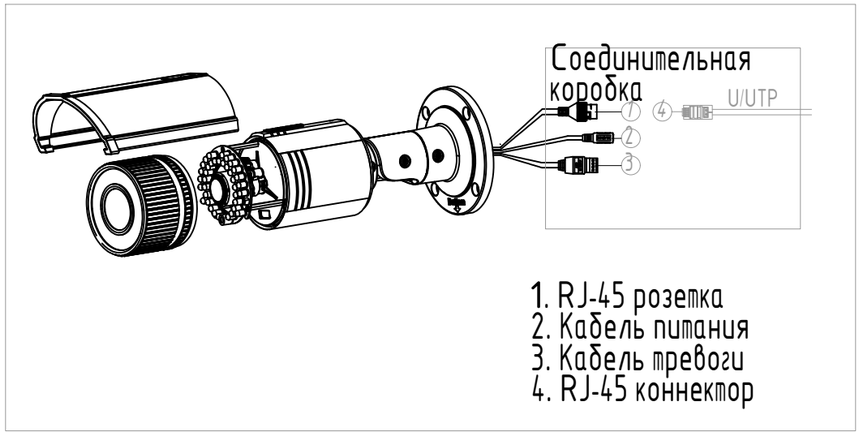

Телекоммуникационный шкаф (ТШ-СВН2)

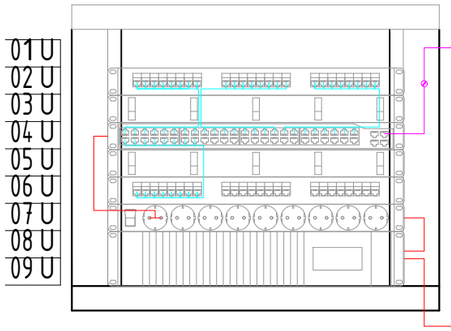

Соединительный шнур "FPC09-LCU-LCU-C2L-70M" от SW3

Панель коммутационная П7 "P24-1UC5EU-D05"
Органайзер кабельный "ГКО-4.62"
Коммутатор SW4 "CRS354-48P-4S+2Q+RM"
Органайзер кабельный "ГКО-4.62"
Панель коммутационная П8 "P24-1UC5EU-D05"
Блок розеток "R-16-7S-A-440-K"

Источник бесперебойного питания БП.3_Smart-UPS 1500 BA

Подвод питания 220В

Согласовано

Взам. инв. №

Подп. и дата

Инв. № подл.

Изм.	Кол.уч.	Лист	№ док.	Подп.	Дата	БС66-СВН			
						Санкт-Петербург, Большой Сампсониевский пр., 66, лит. И			
Разраб.						Бизнес-центр "Густавъ Лесснеръ"	Стадия	Лист	Листов
Пров.							Р	13	
Н. контр.						Пример схемы подключений	ИП Богославцев Д.В.		
ГИП									

ФОРМАТ А3

Кабельная проходка в неперфорированном лотке с крышкой с применением противопожарного терморасширяющегося герметика «ОГНЕЗА-ГТ» для стен и перекрытий толщиной не менее 80 мм (IET 60)

Общий вид кабельной проходки через ограждающую конструкцию с неперфорированным лотком с крышкой

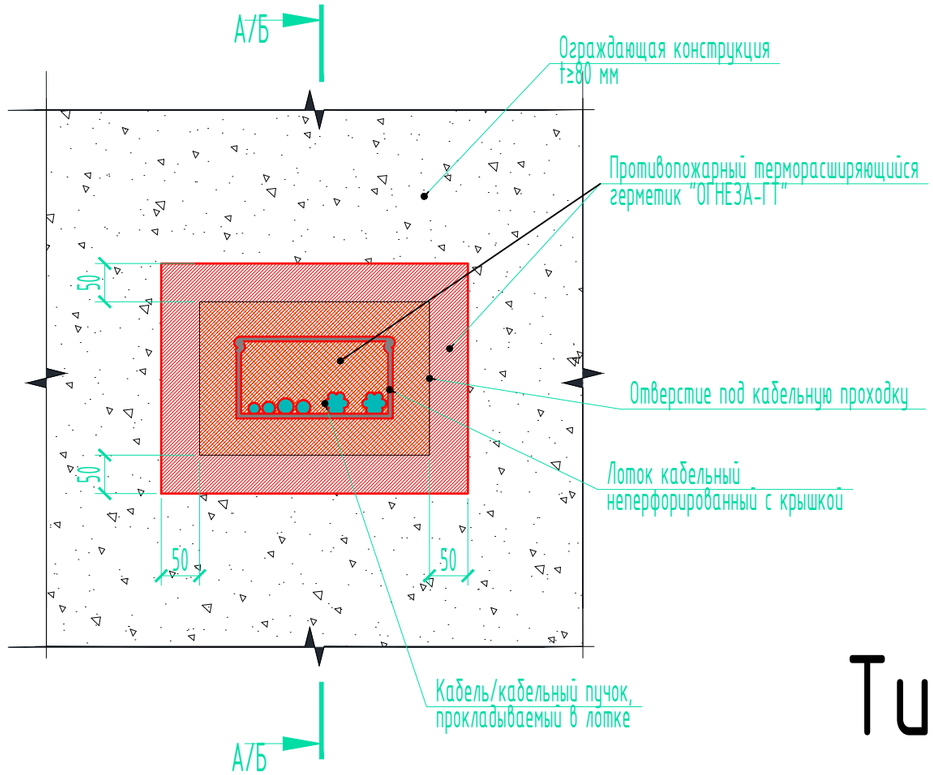

Тип 1

А-А

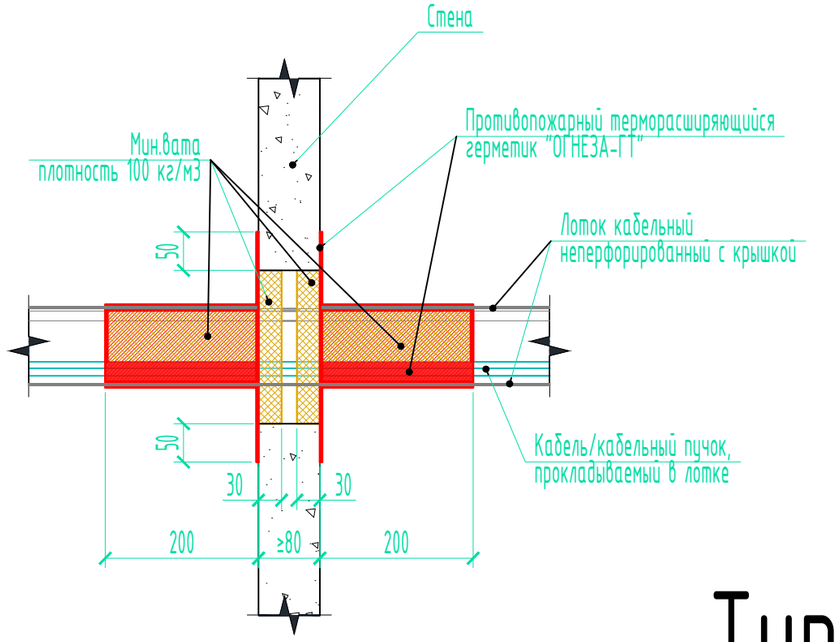

Тип 2

Б-Б

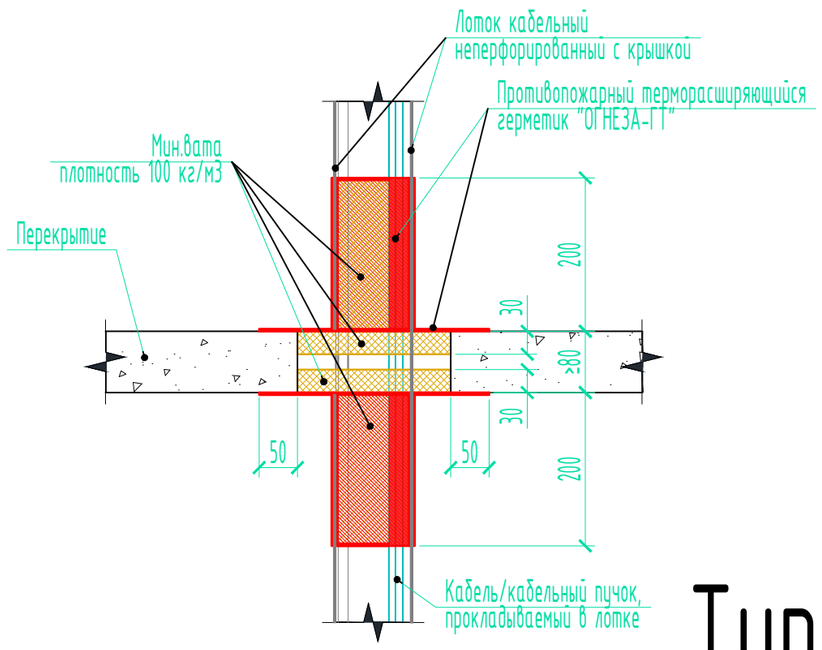

Тип 3

Примечание

1) Процесс производства работ по устройству кабельной проходки в лотке с применением противопожарного терморасширяющегося герметика «ОГНЕЗА-ГТ» для стен и перекрытий - см. раздел 4 Технологического регламента Ѳ031/23-Л от 04.09.2023 и/или п.2 Общих положений данного альбома;
2) Информация о требуемой толщине сухого слоя указана в п.2 Общих положений данного альбома;
3) Расход герметика - см. табл. 1 Технологического регламента Ѳ031/23-Л от 04.09.2023

						БС66-СВН		
						Санкт-Петербург, Большой Сампсониевский пр., 66, лит. И		
Изм.	Кол.уч.	Лист	№ док.	Подп.	Дата			
Разраб.						Бизнес-центр "Густавъ Лесснеръ"	Стадия	Лист	Листов
Пров.							Р	15	
Н. контр.						Система охранного телевидения	ИП Богославцев Д.В.		
ГИП									

Согласовано

Взам. инв. №

Подп. и дата

Инв. № подл.

ФОРМАТ А3

УЗЕЛ проходки фасада и утеплителя

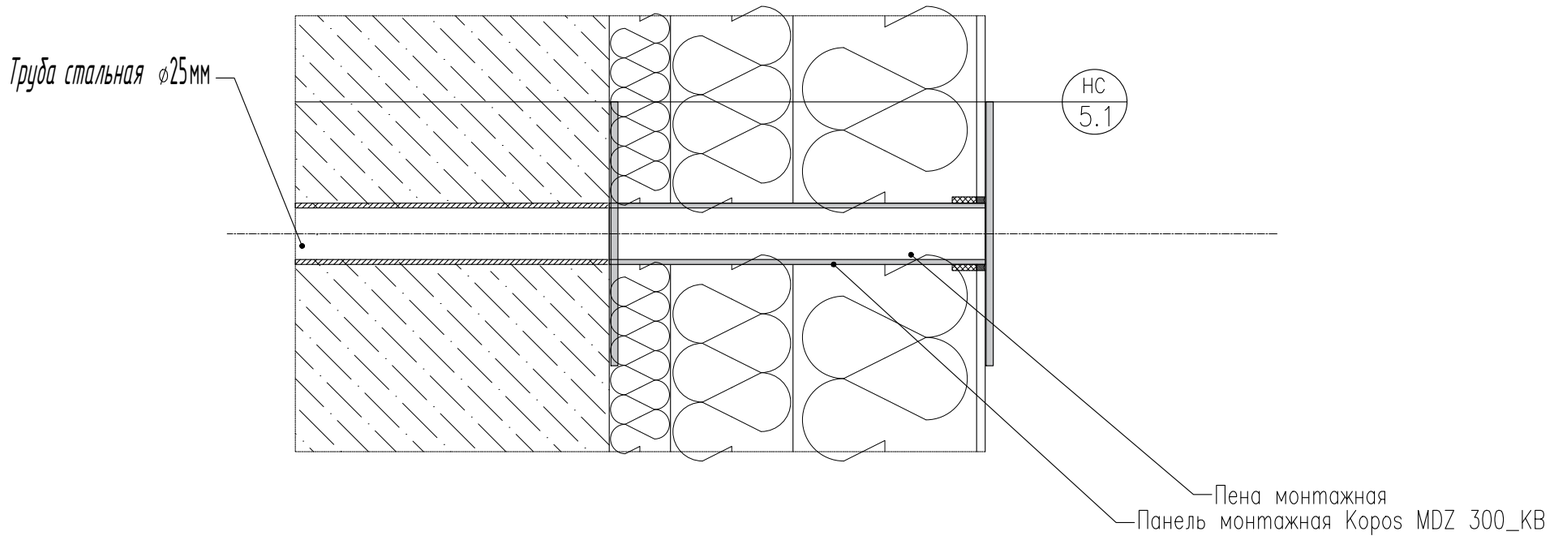

А

Примечание

Монтаж панели Kopos MDZ 300_KB (120x120 мм, вылет 300 мм) для утепленного фасада рекомендуемый порядок действий:

1) Подготовка основания и разметка: Очистить поверхность стены от пыли. Выполнить разметку мест крепления, строго соблюдая шаг.
2) Установка анкера: Просверлите отверстие в стене (до монтажа утеплителя). Очистить отверстие и установить в него распорный элемент (дюбель).
3) Фиксация кронштейна: Приложить панель к стене и затянуть крепежные винты.
4) Установка утеплителя: Наденьте слой утеплителя на выступающую часть кронштейна, плотно прижимая его к стене.
5) Монтаж направляющей: Установить направляющий профиль на вылет панели и закрепить его.
6) Проложить по кронштейну кабель для видеокамеры
7) Заполнить свободное пространство монтажной пеной

Согласовано

Взам. инв. №

Подп. и дата

Инв. № подл.

						БС66-СВН		
						Санкт-Петербург, Большой Сампсониевский пр., 66, лит. И		
Изм.	Кол.уч.	Лист	№ док.	Подп.	Дата			
Разраб.						Бизнес-центр "Густавъ Лесснеръ"	Стадия	Лист	Листов
Пров.							Р	16	
Н. контр.						Кабельная проходка фасада	ИП Богославцев Д.В.		
ГИП									

ФОРМАТ А3

Номер кабеля	Тип кабеля Патч-панель «П1»	Начало	Конец	Общая длина, м.	Общая длина с учетом запаса, м.
1.1	ParLan ARM U/UTP Cat5e PVCLS нг(А)-FRLS 4X2X0,52	П1/порт 1	1.Ткн.16	89	98
1.2	ParLan ARM U/UTP Cat5e PVCLS нг(А)-FRLS 4X2X0,52	П1/порт 2	1.Ткн.17	76	84
1.3	ParLan ARM U/UTP Cat5e PVCLS нг(А)-FRLS 4X2X0,52	П1/порт 3	1.Ткн.18	75	82
1.4	ParLan ARM U/UTP Cat5e PVCLS нг(А)-FRLS 4X2X0,52	П1/порт 4	1.Ткн.19	53	59
1.5	ParLan ARM U/UTP Cat5e PVCLS нг(А)-FRLS 4X2X0,52	П1/порт 5	1.Ткн.21	48	53
1.6	ParLan ARM U/UTP Cat5e PVCLS нг(А)-FRLS 4X2X0,52	П1/порт 6	1.Ткн.22	42	46
1.7	ParLan ARM U/UTP Cat5e PVCLS нг(А)-FRLS 4X2X0,52	П1/порт 7	1.Ткн.23	21	23
1.8	ParLan ARM U/UTP Cat5e PVCLS нг(А)-FRLS 4X2X0,52	П1/порт 8	1.Ткн.24	28	31
1.9	ParLan ARM U/UTP Cat5e PVCLS нг(А)-FRLS 4X2X0,52	П1/порт 9	1.Ткн.25	48	53
1.10	ParLan ARM U/UTP Cat5e PVCLS нг(А)-FRLS 4X2X0,52	П1/порт 10	1.Ткн.26	43	48
1.11	ParLan ARM U/UTP Cat5e PVCLS нг(А)-FRLS 4X2X0,52	П1/порт 11	1.Ткн.1	51	56
1.12	ParLan ARM U/UTP Cat5e PVCLS нг(А)-FRLS 4X2X0,52	П1/порт 12	1.Ткн.2	36	40
1.13	ParLan ARM U/UTP Cat5e PVCLS нг(А)-FRLS 4X2X0,52	П1/порт 13	1.Ткн.3	31	34

Согласовано

Взам. инв. №

Подп. и дата

Инв. № подл.

Изм.	Кол.уч.	Лист	№ док.	Подп.	Дата
Разраб.					
Н. контр.					
ГИП					

БС66-СВН.КЖ

Кабельный журнал шлейфов сигнализации

Вид док.	Лист	Листов
Р	1	8

ИП Богославцев Д.В.

ФОРМАТ А4

Номер кабеля	Тип кабеля	Начало	Конец	Общая длина, м.	Общая длина с учетом запаса, м.
1.14	ParLan ARM U/UTP Cat5e PVCLS нг(А)-FRLS 4X2X0,52	П1/порт 14	1.Ткн.4	32	35
1.15	ParLan ARM U/UTP Cat5e PVCLS нг(А)-FRLS 4X2X0,52	П1/порт 15	1.Ткн.5	36	40
1.16	ParLan ARM U/UTP Cat5e PVCLS нг(А)-FRLS 4X2X0,52	П1/порт 16	1.Ткн.6	35	38
1.17	ParLan ARM U/UTP Cat5e PVCLS нг(А)-FRLS 4X2X0,52	П1/порт 17	1.Ткн.7	37	40
1.18	ParLan ARM U/UTP Cat5e PVCLS нг(А)-FRLS 4X2X0,52	П1/порт 18	1.Ткн.8	69	76
1.19	ParLan ARM U/UTP Cat5e PVCLS нг(А)-FRLS 4X2X0,52	П1/порт 19	1.Ткн.9	70	77
1.20	ParLan ARM U/UTP Cat5e PVCLS нг(А)-FRLS 4X2X0,52	П1/порт 20	1.Ткн.10	94	103
1.21	ParLan ARM U/UTP Cat5e PVCLS нг(А)-FRLS 4X2X0,52	П1/порт 21	1.Ткн.11	92	101
1.22	ParLan ARM U/UTP Cat5e PVCLS нг(А)-FRLS 4X2X0,52	П1/порт 22	1.Ткн.12	92	101
1.23	ParLan ARM U/UTP Cat5e PVCLS нг(А)-FRLS 4X2X0,52	П1/порт 23	1.Ткн.13	84	92
1.24	ParLan ARM U/UTP Cat5e PVCLS нг(А)-FRLS 4X2X0,52	П1/порт 24	1.Ткн.15	93	102
	Патч-панель «П2»				
1.25	ParLan ARM U/UTP Cat5e PVCLS нг(А)-FRLS 4X2X0,52	П2/порт 1	1.Тк.14	74	81
1.26	ParLan ARM U/UTP Cat5e PVCLS нг(А)-FRLS 4X2X0,52	П2/порт 2	1.Тк.15	78	85
1.27	ParLan ARM U/UTP Cat5e PVCLS нг(А)-FRLS 4X2X0,52	П2/порт 3	1.Тк.16	78	86

Согласовано

Взам. инв. №

Подп. и дата

Инв. № подл.

Номер кабеля	Тип кабеля	Начало	Конец	Общая длина, м.	Общая длина с учетом запаса, м.
1.28	ParLan ARM U/UTP Cat5e PVCLS нг(А)-FRLS 4X2X0,52	П2/порт 4	1.Тк.10	41	46
1.29	ParLan ARM U/UTP Cat5e PVCLS нг(А)-FRLS 4X2X0,52	П2/порт 5	1.Тк.12	34	37
1.30	ParLan ARM U/UTP Cat5e PVCLS нг(А)-FRLS 4X2X0,52	П2/порт 6	1.Тк.11	36	39
1.31	ParLan ARM U/UTP Cat5e PVCLS нг(А)-FRLS 4X2X0,52	П2/порт 7	1.Тк.6	28	30
1.32	ParLan ARM U/UTP Cat5e PVCLS нг(А)-FRLS 4X2X0,52	П2/порт 8	1.Тк.7	26	28
1.33	ParLan ARM U/UTP Cat5e PVCLS нг(А)-FRLS 4X2X0,52	П2/порт 9	1.Тк.8	30	33
1.34	ParLan ARM U/UTP Cat5e PVCLS нг(А)-FRLS 4X2X0,52	П2/порт 10	1.Тк.9	33	36
1.35	ParLan ARM U/UTP Cat5e PVCLS нг(А)-FRLS 4X2X0,52	П2/порт 11	1.Тк.4	24	27
1.36	ParLan ARM U/UTP Cat5e PVCLS нг(А)-FRLS 4X2X0,52	П2/порт 12	1.Тк.5	20	22
1.37	ParLan ARM U/UTP Cat5e PVCLS нг(А)-FRLS 4X2X0,52	П2/порт 13	1.Тк.3	26	29
1.38	ParLan ARM U/UTP Cat5e PVCLS нг(А)-FRLS 4X2X0,52	П2/порт 14	1.Тк.2	19	21
1.39	ParLan ARM U/UTP Cat5e PVCLS нг(А)-FRLS 4X2X0,52	П2/порт 15	1.Тк.1	39	43
1.40	ParLan ARM U/UTP Cat5e PVCLS нг(А)-FRLS 4X2X0,52	П2/порт 16	1.Тк.13	41	45
1.41	ParLan ARM U/UTP Cat5e PVCLS нг(А)-FRLS 4X2X0,52	П2/порт 17	АРМ 1	43	47
1.42	ParLan ARM U/UTP Cat5e PVCLS нг(А)-FRLS 4X2X0,52	П2/порт 18	1.Ткн.14	85	94

Согласовано

Взам. инв. №

Подп. и дата

Инв. № подл.

Номер кабеля	Тип кабеля	Начало	Конец	Общая длина, м.	Общая длина с учетом запаса, м.
1.43	ParLan ARM U/UTP Cat5e PVCLS нг(А)-FRLS 4X2X0,52	П2/порт 19	1.Ткн.20	53	58
1.48	ParLan ARM U/UTP Cat5e PVCLS нг(А)-FRLS 4X2X0,52	П2/порт 20	NVR 1	0,5	0,5
	Патч-панель «П3»				
2.1	ParLan ARM U/UTP Cat5e PVCLS нг(А)-FRLS 4X2X0,52	П3/порт 1	2.Тк.9	45	49
2.2	ParLan ARM U/UTP Cat5e PVCLS нг(А)-FRLS 4X2X0,52	П3/порт 2	2.Тк.5	38	42
2.3	ParLan ARM U/UTP Cat5e PVCLS нг(А)-FRLS 4X2X0,52	П3/порт 3	2.Тк.4	25	28
2.4	ParLan ARM U/UTP Cat5e PVCLS нг(А)-FRLS 4X2X0,52	П3/порт 4	2.Тк.3	23	25
2.5	ParLan ARM U/UTP Cat5e PVCLS нг(А)-FRLS 4X2X0,52	П3/порт 5	2.Тк.11	38	41
2.6	ParLan ARM U/UTP Cat5e PVCLS нг(А)-FRLS 4X2X0,52	П3/порт 6	2.Тк.8	35	38
2.7	ParLan ARM U/UTP Cat5e PVCLS нг(А)-FRLS 4X2X0,52	П3/порт 7	2.Тк.1	31	34
2.8	ParLan ARM U/UTP Cat5e PVCLS нг(А)-FRLS 4X2X0,52	П3/порт 8	2.Тк.2	32	35
2.9	ParLan ARM U/UTP Cat5e PVCLS нг(А)-FRLS 4X2X0,52	П3/порт 9	2.Тк.6	59	64
2.10	ParLan ARM U/UTP Cat5e PVCLS нг(А)-FRLS 4X2X0,52	П3/порт 10	2.Тк.7	71	78
2.11	ParLan ARM U/UTP Cat5e PVCLS нг(А)-FRLS 4X2X0,52	П3/порт 11	2.Тк.10	78	86
2.12	ParLan ARM U/UTP Cat5e PVCLS нг(А)-FRLS 4X2X0,52	П3/порт 12	3.Тк.9	50	55

Согласовано

Взам. инв. №

Подп. и дата

Инв. № подл.

Номер кабеля	Тип кабеля	Начало	Конец	Общая длина, м.	Общая длина с учетом запаса, м.
2.13	ParLan ARM U/UTP Cat5e PVCLS нг(А)-FRLS 4X2X0,52	П3/порт 13	3.Тк.5	51	56
2.14	ParLan ARM U/UTP Cat5e PVCLS нг(А)-FRLS 4X2X0,52	П3/порт 14	3.Тк.4	56	61
2.15	ParLan ARM U/UTP Cat5e PVCLS нг(А)-FRLS 4X2X0,52	П3/порт 15	3.Тк.3	68	75
2.16	ParLan ARM U/UTP Cat5e PVCLS нг(А)-FRLS 4X2X0,52	П3/порт 16	3.Тк.11	83	91
2.17	ParLan ARM U/UTP Cat5e PVCLS нг(А)-FRLS 4X2X0,52	П3/порт 17	3.Тк.8	80	88
2.18	ParLan ARM U/UTP Cat5e PVCLS нг(А)-FRLS 4X2X0,52	П3/порт 18	3.Тк.1	75	82
2.19	ParLan ARM U/UTP Cat5e PVCLS нг(А)-FRLS 4X2X0,52	П3/порт 19	3.Тк.2	72	79
2.20	ParLan ARM U/UTP Cat5e PVCLS нг(А)-FRLS 4X2X0,52	П3/порт 20	3.Тк.6	75	82
2.21	ParLan ARM U/UTP Cat5e PVCLS нг(А)-FRLS 4X2X0,52	П3/порт 21	3.Тк.7	87	95
2.22	ParLan ARM U/UTP Cat5e PVCLS нг(А)-FRLS 4X2X0,52	П3/порт 22	3.Тк.10	94	103
	Патч-панель «П5»				
3.1	ParLan ARM U/UTP Cat5e PVCLS нг(А)-FRLS 4X2X0,52	П5/порт 1	0.Тк.17	100	110
3.2	ParLan ARM U/UTP Cat5e PVCLS нг(А)-FRLS 4X2X0,52	П5/порт 2	0.Тк.16	99	109
3.3	ParLan ARM U/UTP Cat5e PVCLS нг(А)-FRLS 4X2X0,52	П5/порт 3	0.Тк.15	95	105
3.4	ParLan ARM U/UTP Cat5e PVCLS нг(А)-FRLS 4X2X0,52	П5/порт 4	0.Тк.18	80	88

Согласовано

Взам. инв. №

Подп. и дата

Инв. № подл.

Номер кабеля	Тип кабеля	Начало	Конец	Общая длина, м.	Общая длина с учетом запаса, м.
3.5	ParLan ARM U/UTP Cat5e PVCLS нг(А)-FRLS 4X2X0,52	П5/порт 5	0.Тк.19	73	80
3.6	ParLan ARM U/UTP Cat5e PVCLS нг(А)-FRLS 4X2X0,52	П5/порт 6	0.Тк.20	55	61
3.7	ParLan ARM U/UTP Cat5e PVCLS нг(А)-FRLS 4X2X0,52	П5/порт 7	0.Тк.7	46	51
3.8	ParLan ARM U/UTP Cat5e PVCLS нг(А)-FRLS 4X2X0,52	П5/порт 8	0.Тк.6	44	48
3.9	ParLan ARM U/UTP Cat5e PVCLS нг(А)-FRLS 4X2X0,52	П5/порт 9	0.Тк.5	60	66
3.10	ParLan ARM U/UTP Cat5e PVCLS нг(А)-FRLS 4X2X0,52	П5/порт 10	0.Тк.3	44	49
3.11	ParLan ARM U/UTP Cat5e PVCLS нг(А)-FRLS 4X2X0,52	П5/порт 11	0.Тк.1	49	54
3.12	ParLan ARM U/UTP Cat5e PVCLS нг(А)-FRLS 4X2X0,52	П5/порт 12	0.Тк.4	43	47
3.13	ParLan ARM U/UTP Cat5e PVCLS нг(А)-FRLS 4X2X0,52	П5/порт 13	0.Тк.9	27	30
3.14	ParLan ARM U/UTP Cat5e PVCLS нг(А)-FRLS 4X2X0,52	П5/порт 14	0.Тк.8	31	34
3.15	ParLan ARM U/UTP Cat5e PVCLS нг(А)-FRLS 4X2X0,52	П5/порт 15	0.Тк.10	52	58
3.16	ParLan ARM U/UTP Cat5e PVCLS нг(А)-FRLS 4X2X0,52	П5/порт 16	0.Тк.11	79	87
3.17	ParLan ARM U/UTP Cat5e PVCLS нг(А)-FRLS 4X2X0,52	П5/порт 17	0.Тк.12	67	74
3.18	ParLan ARM U/UTP Cat5e PVCLS нг(А)-FRLS 4X2X0,52	П5/порт 18	0.Тк.13	75	82
3.19	ParLan ARM U/UTP Cat5e PVCLS нг(А)-FRLS 4X2X0,52	П5/порт 19	0.Тк.14	73	80

Согласовано

Взам. инв. №

Подп. и дата

Инв. № подл.

Номер кабеля	Тип кабеля	Начало	Конец	Общая длина, м.	Общая длина с учетом запаса, м.
3.20	ParLan ARM U/UTP Cat5e PVCLS нг(А)-FRLS 4X2X0,52	П5/порт 20	0.Тк.21	80	88
3.21	ParLan ARM U/UTP Cat5e PVCLS нг(А)-FRLS 4X2X0,52	П5/порт 21	АРМ 2	41	45
3.22	ParLan ARM U/UTP Cat5e PVCLS нг(А)-FRLS 4X2X0,52	П5/порт 22	0.Тк.2	42	46
3.48	ParLan ARM U/UTP Cat5e PVCLS нг(А)-FRLS 4X2X0,52	П5/порт 23	NVR 2	0,5	0,5
	Патч-панель «П7»				
4.1	ParLan ARM U/UTP Cat5e PVCLS нг(А)-FRLS 4X2X0,52	П7/порт 1	4.Тк.1	60	66
4.2	ParLan ARM U/UTP Cat5e PVCLS нг(А)-FRLS 4X2X0,52	П7/порт 2	4.Тк.2	53	58
4.3	ParLan ARM U/UTP Cat5e PVCLS нг(А)-FRLS 4X2X0,52	П7/порт 3	4.Тк.3	40	44
4.4	ParLan ARM U/UTP Cat5e PVCLS нг(А)-FRLS 4X2X0,52	П7/порт 4	4.Тк.18	30	33
4.5	ParLan ARM U/UTP Cat5e PVCLS нг(А)-FRLS 4X2X0,52	П7/порт 5	4.Тк.17	27	30
4.6	ParLan ARM U/UTP Cat5e PVCLS нг(А)-FRLS 4X2X0,52	П7/порт 6	4.Тк.4	22	24
4.7	ParLan ARM U/UTP Cat5e PVCLS нг(А)-FRLS 4X2X0,52	П7/порт 7	4.Тк.5	22	24
4.8	ParLan ARM U/UTP Cat5e PVCLS нг(А)-FRLS 4X2X0,52	П7/порт 8	4.Тк.6	10	11
4.9	ParLan ARM U/UTP Cat5e PVCLS нг(А)-FRLS 4X2X0,52	П7/порт 9	4.Тк.8	40	44
4.10	ParLan ARM U/UTP Cat5e PVCLS нг(А)-FRLS 4X2X0,52	П7/порт 10	4.Тк.7	42	46

Согласовано

Взам. инв. №

Подп. и дата

Инв. № подл.

Номер кабеля	Тип кабеля	Начало	Конец	Общая длина, м.	Общая длина с учетом запаса, м.
4.11	ParLan ARM U/UTP Cat5e PVCLS нг(А)-FRLS 4X2X0,52	П7/порт 11	4.Тк.15	59	65
4.13	ParLan ARM U/UTP Cat5e PVCLS нг(А)-FRLS 4X2X0,52	П7/порт 12	4.Тк.16	39	43
4.14	ParLan ARM U/UTP Cat5e PVCLS нг(А)-FRLS 4X2X0,52	П7/порт 13	4.Тк.13	35	38
4.15	ParLan ARM U/UTP Cat5e PVCLS нг(А)-FRLS 4X2X0,52	П7/порт 14	4.Тк.14	27	30
4.17	ParLan ARM U/UTP Cat5e PVCLS нг(А)-FRLS 4X2X0,52	П7/порт 15	4.Тк.12	60	65
4.18	ParLan ARM U/UTP Cat5e PVCLS нг(А)-FRLS 4X2X0,52	П7/порт 16	4.Тк.11	59	65
4.20	ParLan ARM U/UTP Cat5e PVCLS нг(А)-FRLS 4X2X0,52	П7/порт 17	4.Тк.9	44	49
4.21	ParLan ARM U/UTP Cat5e PVCLS нг(А)-FRLS 4X2X0,52	П7/порт 18	4.Тк.10	50	55
4.22	ParLan ARM U/UTP Cat5e PVCLS нг(А)-FRLS 4X2X0,52	П7/порт 19	4.Тк.19	42	46
	Коммутатор «SW1»				
SFR1	FPC09-LCU-LCU-C2L-1M	SW1	SW2	1	1
	Коммутатор «SW2»				
SFR2	FPC09-LCU-LCU-C2L-2M	SW2	SW3	2	2
	Коммутатор «SW3»				
SFR3	FPC09-LCU-LCU-C2L-70M	SW3	SW4	70	70

Согласовано

Взам. инв. №

Подп. и дата

Инв. № подл.

Модель (Обозначение)	Мощность, Вт	Кол-во, шт.	Итого, Вт
1. ТШ-СВН.1: SW 1 (354-48P-4S+2Q+RM)	700	1	700
- DS-2CD2623G0-IZS	18	26	468
- DS-2CD2H23G2-IZS	12,5	16	200
Общая мощность, Вт			668
Резервная мощность, Вт			32
2. ТШ-СВН.1: SW 2 (354-48P-4S+2Q+RM)	700	1	700
- DS-2CD2H23G2-IZS	12,5	22	275
Общая мощность, Вт			275
Резервная мощность, Вт			425
3. ТШ-СВН.1: SW 3 (354-48P-4S+2Q+RM)	700	1	700
- DS-2CD2H23G2-IZS	12,5	21	262,5
Общая мощность, Вт			262,5
Резервная мощность, Вт			437,5
4. ТШ-СВН.2: SW 4 (354-48P-4S+2Q+RM)	700	1	700
- DS-2CD2H23G2-IZS	12,5	31	225
Общая мощность, Вт			225
Резервная мощность, Вт			475

Согласовано

Взам. инв. №

Подп. и дата

Инв. № подл.

Изм.	Кол.уч.	Лист	№ док.	Подп.	Дата
Разраб.					
Н. контр.					
ГИП					

БС66-СВН.РР1

Отчет PoE

Вид док.	Лист	Листов
Р	1	1

ИП Богославцев Д.В.

ФОРМАТ А4

Поз.θ	Видеокамера			Объектив			Расчет зоны обзора видеокамеры					
	Модель	Матрица: формат, размер, Дм	Разрешение матрицы, Мп	Модель	Фокусное расстояние, мм	Угол горизонтальный, °	Высота установки камеры, м	Угол наклона камеры, °	Слепая зона, м	Дистанция обнаружения, м	Дистанция распознавания, м	Дистанция идентификации, м
0.Тк.1	DS-2CD2H23G2-IZS	4:3, 1/2,8"	1920x1080	Встроен.	2,8	81,68	2,7	41,86	0,73	55,53	11,11	4,44
0.Тк.2	DS-2CD2H23G2-IZS	4:3, 1/2,8"	1920x1080	Встроен.	2,8	81,68	2,7	44,78	0,59	55,53	11,11	4,44
0.Тк.3	DS-2CD2H23G2-IZS	4:3, 1/2,8"	1920x1080	Встроен.	4	62,34	2,7	26,06	2,23	79,35	15,87	6,35
0.Тк.4	DS-2CD2H23G2-IZS	4:3, 1/2,8"	1920x1080	Встроен.	3,2	74,2	2,7	43,2	0,84	63,47	12,69	5,08
0.Тк.5	DS-2CD2H23G2-IZS	4:3, 1/2,8"	1920x1080	Встроен.	2,8	81,68	2,7	26,42	1,6	55,53	11,11	4,44
0.Тк.6	DS-2CD2H23G2-IZS	4:3, 1/2,8"	1920x1080	Встроен.	3,2	74,2	2,7	31,53	1,49	63,47	12,69	5,08
0.Тк.7	DS-2CD2H23G2-IZS	4:3, 1/2,8"	1920x1080	Встроен.	3,2	74,2	2,7	20,91	2,23	63,47	12,69	5,08
0.Тк.8	DS-2CD2H23G2-IZS	4:3, 1/2,8"	1920x1080	Встроен.	4	62,34	2,7	19,01	2,85	79,35	15,87	6,35
0.Тк.9	DS-2CD2H23G2-IZS	4:3, 1/2,8"	1920x1080	Встроен.	3,2	74,2	2,7	39,9	1,01	63,47	12,69	5,08
0.Тк.10	DS-2CD2H23G2-IZS	4:3, 1/2,8"	1920x1080	Встроен.	4	62,34	2,7	18,96	2,86	79,35	15,87	6,35
0.Тк.11	DS-2CD2H23G2-IZS	4:3, 1/2,8"	1920x1080	Встроен.	4	62,34	2,7	19,64	2,79	79,35	15,87	6,35

Согласовано

Взам. инв. №

Подп. и дата

Инв. № подл.

Изм.	Кол.уч.	Лист	№ док.	Подп.	Дата
Разраб.					
Н. контр.					
ГИП					

БС66-СВН.РР2

Расчет зон обзора видеокамер

Вид док.	Лист	Листов
Р	1	9

ИП Богославцев Д.В.

ФОРМАТ А4

Поз.θ	Видеокамера			Объектив			Расчет зоны обзора видеокамеры					
	Модель	Матрица: формат, размер, Дм	Разрешение матрицы, Мп	Модель	Фокусное расстояние, мм	Угол горизонтальный, °	Высота установки камеры, м	Угол наклона камеры, °	Слепая зона, м	Дистанция обнаружения, м	Дистанция распознавания, м	Дистанция идентификации, м
0.Тк.12	DS-2CD2H23G2-IZS	4:3, 1/2,8"	1920x1080	Встроен.	2,8	81,68	2,7	41,19	0,77	55,53	11,11	4,44
0.Тк.13	DS-2CD2H23G2-IZS	4:3, 1/2,8"	1920x1080	Встроен.	2,8	81,68	2,7	45,19	0,57	55,53	11,11	4,44
0.Тк.14	DS-2CD2H23G2-IZS	4:3, 1/2,8"	1920x1080	Встроен.	2,8	81,68	2,7	29,56	1,4	55,53	11,11	4,44
0.Тк.15	DS-2CD2H23G2-IZS	4:3, 1/2,8"	1920x1080	Встроен.	2,8	81,68	2,7	30,66	1,34	55,53	11,11	4,44
0.Тк.16	DS-2CD2H23G2-IZS	4:3, 1/2,8"	1920x1080	Встроен.	2,8	81,68	2,7	42,84	0,68	55,53	11,11	4,44
0.Тк.17	DS-2CD2H23G2-IZS	4:3, 1/2,8"	1920x1080	Встроен.	2,8	81,68	2,7	41,51	0,75	55,53	11,11	4,44
0.Тк.18	DS-2CD2H23G2-IZS	4:3, 1/2,8"	1920x1080	Встроен.	2,8	81,68	2,7	43,14	0,67	55,53	11,11	4,44
0.Тк.19	DS-2CD2H23G2-IZS	4:3, 1/2,8"	1920x1080	Встроен.	3,2	74,2	2,7	21,29	2,2	63,47	12,69	5,08
0.Тк.20	DS-2CD2H23G2-IZS	4:3, 1/2,8"	1920x1080	Встроен.	2,8	81,68	2,7	43,53	0,65	55,53	11,11	4,44
0.Тк.21	DS-2CD2H23G2-IZS	4:3, 1/2,8"	1920x1080	Встроен.	2,8	81,68	2,7	48,32	0,41	55,53	11,11	4,44
1.Тк.1	DS-2CD2H23G2-IZS	4:3, 1/2,8"	1920x1080	Встроен.	2,8	81,68	4,25	51,08	0,44	55,53	11,11	4,44
1.Тк.2	DS-2CD2H23G2-IZS	4:3, 1/2,8"	1920x1080	Встроен.	2,8	81,68	4,25	47,6	0,71	55,53	11,11	4,44

Согласовано

Взам. инв. №

Подп. и дата

Инв. № подл.

Поз.θ	Видеокамера			Объектив			Расчет зоны обзора видеокамеры					
	Модель	Матрица: формат, размер, Дм	Разрешение матрицы, Мп	Модель	Фокусное расстояние, мм	Угол горизонтальный, °	Высота установки камеры, м	Угол наклона камеры, °	Слепая зона, м	Дистанция обнаружения, м	Дистанция распознавания, м	Дистанция идентификации, м
1.Тк.3	DS-2CD2H23G2-IZS	4:3, 1/2,8"	1920x1080	Встроен.	2,8	81,68	4,25	74,36	1,32	55,53	11,11	4,44
1.Тк.4	DS-2CD2H23G2-IZS	4:3, 1/2,8"	1920x1080	Встроен.	2,8	81,68	4,25	65,65	0,64	55,53	11,11	4,44
1.Тк.5	DS-2CD2H23G2-IZS	4:3, 1/2,8"	1920x1080	Встроен.	2,8	81,68	4,25	70,02	0,98	55,53	11,11	4,44
1.Тк.6	DS-2CD2H23G2-IZS	4:3, 1/2,8"	1920x1080	Встроен.	2,8	81,68	4,25	54,96	0,16	55,53	11,11	4,44
1.Тк.7	DS-2CD2H23G2-IZS	4:3, 1/2,8"	1920x1080	Встроен.	2,8	81,68	4,25	55,33	0,13	55,53	11,11	4,44
1.Тк.8	DS-2CD2H23G2-IZS	4:3, 1/2,8"	1920x1080	Встроен.	2,8	81,68	4,25	31,09	2,07	55,53	11,11	4,44
1.Тк.9	DS-2CD2H23G2-IZS	4:3, 1/2,8"	1920x1080	Встроен.	2,8	81,68	4,25	42,07	1,14	55,53	11,11	4,44
1.Тк.10	DS-2CD2H23G2-IZS	4:3, 1/2,8"	1920x1080	Встроен.	2,8	81,68	4,25	58,17	0,08	55,53	11,11	4,44
1.Тк.11	DS-2CD2H23G2-IZS	4:3, 1/2,8"	1920x1080	Встроен.	2,8	81,68	4,25	39	1,39	55,53	11,11	4,44
1.Тк.12	DS-2CD2H23G2-IZS	4:3, 1/2,8"	1920x1080	Встроен.	2,8	81,68	4,25	65,72	0,65	55,53	11,11	4,44
1.Тк.13	DS-2CD2H23G2-IZS	4:3, 1/2,8"	1920x1080	Встроен.	2,8	81,68	4,25	71,78	1,12	55,53	11,11	4,44
1.Тк.14	DS-2CD2H23G2-IZS	4:3, 1/2,8"	1920x1080	Встроен.	6	43,94	4,25	18,76	5,94	118,98	23,8	9,52

Согласовано

Взам. инв. №

Подп. и дата

Инв. № подл.

Поз.θ	Видеокамера			Объектив			Расчет зоны обзора видеокамеры					
	Модель	Матрица: формат, размер, Дм	Разрешение матрицы, Мп	Модель	Фокусное расстояние, мм	Угол горизонтальный, °	Высота установки камеры, м	Угол наклона камеры, °	Слепая зона, м	Дистанция обнаружения, м	Дистанция распознавания, м	Дистанция идентификации, м
1.Тк.15	DS-2CD2H23G2-IZS	4:3, 1/2,8"	1920x1080	Встроен.	4	62,34	4,25	65,97	0,03	79,35	15,87	6,35
1.Тк.16	DS-2CD2H23G2-IZS	4:3, 1/2,8"	1920x1080	Встроен.	2,8	81,68	4,25	64,52	0,56	55,53	11,11	4,44
1.Ткн.1	DS-2CD2623G0-IZS	4:3, 1/2,8"	1920x1080	Встроен.	10	27,2	3	5,16	10,85	198,41	39,68	15,87
1.Ткн.2	DS-2CD2623G0-IZS	4:3, 1/2,8"	1920x1080	Встроен.	2,8	81,68	3	29,17	1,59	55,53	11,11	4,44
1.Ткн.3	DS-2CD2623G0-IZS	4:3, 1/2,8"	1920x1080	Встроен.	4	62,34	3	12,03	4,06	79,35	15,87	6,35
1.Ткн.4	DS-2CD2623G0-IZS	4:3, 1/2,8"	1920x1080	Встроен.	10	27,2	3	10,18	8,04	198,41	39,68	15,87
1.Ткн.5	DS-2CD2623G0-IZS	4:3, 1/2,8"	1920x1080	Встроен.	2,8	81,68	3	71,57	0,78	55,53	11,11	4,44
1.Ткн.6	DS-2CD2623G0-IZS	4:3, 1/2,8"	1920x1080	Встроен.	2,8	81,68	3	71,57	0,78	55,53	11,11	4,44
1.Ткн.7	DS-2CD2623G0-IZS	4:3, 1/2,8"	1920x1080	Встроен.	10	27,2	3	6,45	9,97	198,41	39,68	15,87
1.Ткн.8	DS-2CD2623G0-IZS	4:3, 1/2,8"	1920x1080	Встроен.	8	33,66	3	18,7	4,9	158,68	31,74	12,69
1.Ткн.9	DS-2CD2623G0-IZS	4:3, 1/2,8"	1920x1080	Встроен.	8	33,66	3	17,02	5,24	158,68	31,74	12,69
1.Ткн.10	DS-2CD2623G0-IZS	4:3, 1/2,8"	1920x1080	Встроен.	10	27,2	3	4,77	11,15	198,41	39,68	15,87

Согласовано

Взам. инв. №

Подп. и дата

Инв. № подл.

Поз.θ	Видеокамера			Объектив			Расчет зоны обзора видеокамеры					
	Модель	Матрица: формат, размер, Дм	Разрешение матрицы, Мп	Модель	Фокусное расстояние, мм	Угол горизонтальный, °	Высота установки камеры, м	Угол наклона камеры, °	Слепая зона, м	Дистанция обнаружения, м	Дистанция распознавания, м	Дистанция идентификации, м
1.Ткн.11	DS-2CD2623G0-IZS	4:3, 1/2,8"	1920x1080	Встроен.	2,8	81,68	3	49,93	0,37	55,53	11,11	4,44
1.Ткн.12	DS-2CD2623G0-IZS	4:3, 1/2,8"	1920x1080	Встроен.	2,8	81,68	3	56,12	0,05	55,53	11,11	4,44
1.Ткн.13	DS-2CD2623G0-IZS	4:3, 1/2,8"	1920x1080	Встроен.	2,8	81,68	3	42,25	0,79	55,53	11,11	4,44
1.Ткн.14	DS-2CD2623G0-IZS	4:3, 1/2,8"	1920x1080	Встроен.	2,8	81,68	3	27,54	1,7	55,53	11,11	4,44
1.Ткн.15	DS-2CD2623G0-IZS	4:3, 1/2,8"	1920x1080	Встроен.	10	27,2	3	17,91	5,59	198,41	39,68	15,87
1.Ткн.16	DS-2CD2623G0-IZS	4:3, 1/2,8"	1920x1080	Встроен.	8	33,66	3	14,72	5,76	158,68	31,74	12,69
1.Ткн.17	DS-2CD2623G0-IZS	4:3, 1/2,8"	1920x1080	Встроен.	8	33,66	3	18,29	4,98	158,68	31,74	12,69
1.Ткн.18	DS-2CD2623G0-IZS	4:3, 1/2,8"	1920x1080	Встроен.	12	22,8	3	40,53	2,6	238,05	47,61	19,04
1.Ткн.19	DS-2CD2623G0-IZS	4:3, 1/2,8"	1920x1080	Встроен.	2,8	81,68	3	51,34	0,3	55,53	11,11	4,44
1.Ткн.20	DS-2CD2623G0-IZS	4:3, 1/2,8"	1920x1080	Встроен.	8	33,66	3	9,44	7,34	158,68	31,74	12,69
1.Ткн.21	DS-2CD2623G0-IZS	4:3, 1/2,8"	1920x1080	Встроен.	2,8	81,68	3	41,19	0,85	55,53	11,11	4,44
1.Ткн.22	DS-2CD2623G0-IZS	4:3, 1/2,8"	1920x1080	Встроен.	2,8	81,68	3	41,83	0,82	55,53	11,11	4,44

Согласовано

Взам. инв. №

Подп. и дата

Инв. № подл.

Поз.θ	Видеокамера			Объектив			Расчет зоны обзора видеокамеры					
	Модель	Матрица: формат, размер, Дм	Разрешение матрицы, Мп	Модель	Фокусное расстояние, мм	Угол горизонтальный, °	Высота установки камеры, м	Угол наклона камеры, °	Слепая зона, м	Дистанция обнаружения, м	Дистанция распознавания, м	Дистанция идентификации, м
1.Ткн.23	DS-2CD2623G0-IZS	4:3, 1/2,8"	1920x1080	Встроен.	3,6	67,82	3	17,58	3,07	71,4	14,28	5,71
1.Ткн.24	DS-2CD2623G0-IZS	4:3, 1/2,8"	1920x1080	Встроен.	8	33,66	3	9,4	7,36	158,68	31,74	12,69
1.Ткн.25	DS-2CD2623G0-IZS	4:3, 1/2,8"	1920x1080	Встроен.	8	33,66	3	19,89	4,68	158,68	31,74	12,69
1.Ткн.26	DS-2CD2623G0-IZS	4:3, 1/2,8"	1920x1080	Встроен.	8	33,66	3	14,16	5,9	158,68	31,74	12,69
2.Тк.1	DS-2CD2H23G2-IZS	4:3, 1/2,8"	1920x1080	Встроен.	3,2	74,2	2,7	19,22	2,37	63,47	12,69	5,08
2.Тк.2	DS-2CD2H23G2-IZS	4:3, 1/2,8"	1920x1080	Встроен.	6	43,94	2,7	21,57	3,41	118,98	23,8	9,52
2.Тк.3	DS-2CD2H23G2-IZS	4:3, 1/2,8"	1920x1080	Встроен.	6	43,94	2,7	21,39	3,43	118,98	23,8	9,52
2.Тк.4	DS-2CD2H23G2-IZS	4:3, 1/2,8"	1920x1080	Встроен.	3,2	74,2	2,7	30,88	1,53	63,47	12,69	5,08
2.Тк.5	DS-2CD2H23G2-IZS	4:3, 1/2,8"	1920x1080	Встроен.	3,2	74,2	2,7	22,99	2,07	63,47	12,69	5,08
2.Тк.6	DS-2CD2H23G2-IZS	4:3, 1/2,8"	1920x1080	Встроен.	6	43,94	2,7	21,35	3,43	118,98	23,8	9,52
2.Тк.7	DS-2CD2H23G2-IZS	4:3, 1/2,8"	1920x1080	Встроен.	6	43,94	2,7	21,63	3,4	118,98	23,8	9,52
2.Тк.8	DS-2CD2H23G2-IZS	4:3, 1/2,8"	1920x1080	Встроен.	2,8	81,68	2,7	44,75	0,59	55,53	11,11	4,44

Согласовано

Взам. инв. №

Подп. и дата

Инв. № подл.

Поз.θ	Видеокамера			Объектив			Расчет зоны обзора видеокамеры					
	Модель	Матрица: формат, размер, Дм	Разрешение матрицы, Мп	Модель	Фокусное расстояние, мм	Угол горизонтальный, °	Высота установки камеры, м	Угол наклона камеры, °	Слепая зона, м	Дистанция обнаружения, м	Дистанция распознавания, м	Дистанция идентификации, м
2.Тк.9	DS-2CD2H23G2-IZS	4:3, 1/2,8"	1920x1080	Встроен.	2,8	81,68	2,7	45,31	0,56	55,53	11,11	4,44
2.Тк.10	DS-2CD2H23G2-IZS	4:3, 1/2,8"	1920x1080	Встроен.	2,8	81,68	2,7	42,48	0,7	55,53	11,11	4,44
2.Тк.11	DS-2CD2H23G2-IZS	4:3, 1/2,8"	1920x1080	Встроен.	2,8	81,68	2,7	43,6	0,65	55,53	11,11	4,44
3.Тк.1	DS-2CD2H23G2-IZS	4:3, 1/2,8"	1920x1080	Встроен.	3,2	74,2	2,7	19,22	2,37	63,47	12,69	5,08
3.Тк.2	DS-2CD2H23G2-IZS	4:3, 1/2,8"	1920x1080	Встроен.	6	43,94	2,7	21,57	3,41	118,98	23,8	9,52
3.Тк.3	DS-2CD2H23G2-IZS	4:3, 1/2,8"	1920x1080	Встроен.	6	43,94	2,7	21,39	3,43	118,98	23,8	9,52
3.Тк.4	DS-2CD2H23G2-IZS	4:3, 1/2,8"	1920x1080	Встроен.	3,2	74,2	2,7	30,88	1,53	63,47	12,69	5,08
3.Тк.5	DS-2CD2H23G2-IZS	4:3, 1/2,8"	1920x1080	Встроен.	3,2	74,2	2,7	22,99	2,07	63,47	12,69	5,08
3.Тк.6	DS-2CD2H23G2-IZS	4:3, 1/2,8"	1920x1080	Встроен.	6	43,94	2,7	21,35	3,43	118,98	23,8	9,52
3.Тк.7	DS-2CD2H23G2-IZS	4:3, 1/2,8"	1920x1080	Встроен.	6	43,94	2,7	21,63	3,4	118,98	23,8	9,52
3.Тк.8	DS-2CD2H23G2-IZS	4:3, 1/2,8"	1920x1080	Встроен.	2,8	81,68	2,7	44,75	0,59	55,53	11,11	4,44
3.Тк.9	DS-2CD2H23G2-IZS	4:3, 1/2,8"	1920x1080	Встроен.	2,8	81,68	2,7	45,31	0,56	55,53	11,11	4,44

Согласовано

Взам. инв. №

Подп. и дата

Инв. № подл.

Поз.θ	Видеокамера			Объектив			Расчет зоны обзора видеокамеры					
	Модель	Матрица: формат, размер, Дм	Разрешение матрицы, Мп	Модель	Фокусное расстояние, мм	Угол горизонтальный, °	Высота установки камеры, м	Угол наклона камеры, °	Слепая зона, м	Дистанция обнаружения, м	Дистанция распознавания, м	Дистанция идентификации, м
3.Тк.10	DS-2CD2H23G2-IZS	4:3, 1/2,8"	1920x1080	Встроен.	2,8	81,68	2,7	42,48	0,7	55,53	11,11	4,44
3.Тк.11	DS-2CD2H23G2-IZS	4:3, 1/2,8"	1920x1080	Встроен.	2,8	81,68	2,7	43,6	0,65	55,53	11,11	4,44
4.Тк.1	DS-2CD2H23G2-IZS	4:3, 1/2,8"	1920x1080	Встроен.	2,8	81,68	2,7	45,31	0,56	55,53	11,11	4,44
4.Тк.2	DS-2CD2H23G2-IZS	4:3, 1/2,8"	1920x1080	Встроен.	3,2	74,2	2,7	22,99	2,07	63,47	12,69	5,08
4.Тк.3	DS-2CD2H23G2-IZS	4:3, 1/2,8"	1920x1080	Встроен.	3,2	74,2	2,7	30,88	1,53	63,47	12,69	5,08
4.Тк.4	DS-2CD2H23G2-IZS	4:3, 1/2,8"	1920x1080	Встроен.	6	43,94	2,7	21,39	3,43	118,98	23,8	9,52
4.Тк.5	DS-2CD2H23G2-IZS	4:3, 1/2,8"	1920x1080	Встроен.	7	38,14	2,7	30,96	2,65	138,85	27,77	11,11
4.Тк.6	DS-2CD2H23G2-IZS	4:3, 1/2,8"	1920x1080	Встроен.	6	43,94	2,7	21,57	3,41	118,98	23,8	9,52
4.Тк.7	DS-2CD2H23G2-IZS	4:3, 1/2,8"	1920x1080	Встроен.	2,8	81,68	2,7	42,48	0,7	55,53	11,11	4,44
4.Тк.8	DS-2CD2H23G2-IZS	4:3, 1/2,8"	1920x1080	Встроен.	2,8	81,68	2,7	46,4	0,51	55,53	11,11	4,44
4.Тк.9	DS-2CD2H23G2-IZS	4:3, 1/2,8"	1920x1080	Встроен.	2,8	81,68	2,7	12,95	2,62	55,53	11,11	4,44
4.Тк.10	DS-2CD2H23G2-IZS	4:3, 1/2,8"	1920x1080	Встроен.	2,8	81,68	2,7	38,97	0,88	55,53	11,11	4,44

Согласовано

Взам. инв. №

Подп. и дата

Инв. № подл.

Поз.θ	Видеокамера			Объектив			Расчет зоны обзора видеокамеры					
	Модель	Матрица: формат, размер, Дм	Разрешение матрицы, Мп	Модель	Фокусное расстояние, мм	Угол горизонтальный, °	Высота установки камеры, м	Угол наклона камеры, °	Слепая зона, м	Дистанция обнаружения, м	Дистанция распознавания, м	Дистанция идентификации, м
4.Тк.11	DS-2CD2H23G2-IZS	4:3, 1/2,8"	1920x1080	Встроен.	2,8	81,68	2,7	43,6	0,65	55,53	11,11	4,44
4.Тк.12	DS-2CD2H23G2-IZS	4:3, 1/2,8"	1920x1080	Встроен.	2,8	81,68	2,7	19,58	2,07	55,53	11,11	4,44
4.Тк.13	DS-2CD2H23G2-IZS	4:3, 1/2,8"	1920x1080	Встроен.	2,8	81,68	2,7	39,97	0,83	55,53	11,11	4,44
4.Тк.14	DS-2CD2H23G2-IZS	4:3, 1/2,8"	1920x1080	Встроен.	2,8	81,68	2,7	43,6	0,65	55,53	11,11	4,44
4.Тк.15	DS-2CD2H23G2-IZS	4:3, 1/2,8"	1920x1080	Встроен.	2,8	81,68	2,7	39,97	0,83	55,53	11,11	4,44
4.Тк.16	DS-2CD2H23G2-IZS	4:3, 1/2,8"	1920x1080	Встроен.	2,8	81,68	2,7	38,97	0,88	55,53	11,11	4,44
4.Тк.17	DS-2CD2H23G2-IZS	4:3, 1/2,8"	1920x1080	Встроен.	2,8	81,68	2,7	44,75	0,59	55,53	11,11	4,44
4.Тк.18	DS-2CD2H23G2-IZS	4:3, 1/2,8"	1920x1080	Встроен.	2,8	81,68	2,7	43,6	0,65	55,53	11,11	4,44

Согласовано

Взам. инв. №

Подп. и дата

Инв. № подл.

Поз.	Наименование и техническая характеристика	Тип, марка, обозначение документа, опросного листа	Код продукции	Поставщик	Ед. измерения	Кол.	Масса 1 ед., кг	Примечание
	1 Приборы приемно-контрольные							
	1.1 Автоматизированное рабочие место оператора видеонаблюдения на 32 канала	Линия Observer 32		DevLine	шт.	1		
	1.2 Автоматизированное рабочие место оператора видеонаблюдения на 128 канала	Линия Observer 128		DevLine	шт.	1		
	1.3 Цифровой IP-видеосервер на 32 лицензии, 400 Вт	Линия Neuro 32 2U		DevLine	шт.	1		
	1.4 Жесткий диск, 3.5", 6 Тбайт	WD63PURZ		Western Digital	шт.	4		
	1.5 Цифровой IP-видеосервер на 128 лицензии, 800 Вт	Линия Neuro 128 2U		DevLine	шт.	1		
	1.6 Жесткий диск, 3.5", 22 Тбайт	WD221PURP		Western Digital	шт.	7		
	1.7 Коммутатор Ethernet, 48 портов POE 1ГБ, 4 портами 10G SFP+, 2 порта 40G QSFP+, 220 В, 800 Вт	CRS354-48P-4S+2Q+RM		Microtik	шт.	4		
	1.8 SFP трансивер с 850 двойным LC-коннектором. Предназначен для работы в режиме Multi Mode fiber на расстояние до 550 метров, с поддержкой DDM.	S-85DLC05D		Microtik	шт.	4		
	1.9 1U патч-панель кат.5E UTP 24 порта (Dual)		PP24-1UC5EU-D05	IEK	шт.	8		
	1.10 Источник бесперебойного питания, 1.5кВт/1.5кВА,	Smart-UPS 1500 BA		APC	шт.	1		
	1.11 Источник бесперебойного питания, 1.98кВт/2.2кВА,	Smart-UPS SRT 2200 BA		APC	шт.	1		
	1.12 Источник бесперебойного питания, 4.5кВт/5.0кВА,	Smart-UPS SRT 5000 BA RM		APC	шт.	1		
	1.13 Профессиональный 27-дюймовый TFT-монитор, видеовходами HDMI 1.3 и VGA. Кабели питания и VGA – в комплекте. Рабочие температуры – 0 °C… +40 °C. Питание – AC 100 ~ 240 В. Потребляемая мощность составляет не более 40 Вт, в режиме ожидания – не более 0.5 Вт. Габариты – 614×454×226 мм. Вес – 4.06 кг	DS-D5027FN		Hikvision	шт.	8		
	2 Видеокамеры							
	2.1 2Мп купольная IP-камера с EXIR-подсветкой до 40м и технологией AcuSense	DS-2CD2H23G2-IZS		Hikvision Digital Technology Co., Ltd.	шт.	78		
	2.2 2Мп уличная цилиндрическая IP-камера с EXIR-подсветкой до 50м	DS-2CD2623G0-IZS		Hikvision Digital Technology Co., Ltd.	шт.	26		

Примечание:
1. Количество оборудования может уточняться по факту монтажных работ.
2. Оборудование и материалы могут заменяться на аналогичные, при наличии всех необходимых сертификатов и отвечающих требованиям нормативных документов.
3. Количество монтажных материалов уточняется на этапе СМР.

Согласовано

Взам. инв. №

Подп. и дата

Инв. № подл.

Изм.	Кол.уч.	Лист	№ док.	Подп.	Дата	БС66-СВН.С		
Разраб.						Спецификация оборудования, изделий и материалов	Вид док.	Лист	Листов
							Р	1	4
Н. контр.							ИП Богославцев Д.В.		
ГИП									

ФОРМАТ А3

Поз.	Наименование и техническая характеристика	Тип, марка, обозначение документа, опросного листа	Код продукции	Поставщик	Ед. измерения	Кол.	Масса 1 ед., кг	Примечание
	3. Кабельные изделия							
	3.1 Кабель для СКС/IP	ParLan ARM U/UTP Cat5e PVCLS нг(А)-FRLS 4X2X0,52 ТУ 3574-030-39793330-2016		Кабельный завод Паритет	м	6115		
	3.2 Оптический коммутационный соединительный шнур (патч-корд), SM, 9/125 (OS2), LC/UPC-LC/UPC, (Duplex), 70м		FPC09-LCU-LCU-C2L-70M	ITK	шт.	1		
	3.3 Оптический коммутационный соединительный шнур (патч-корд), SM, 9/125 (OS2), LC/UPC-LC/UPC, (Duplex), 1м		FPC09-LCU-LCU-C2L-1M	ITK	шт.	1		
	3.4 Оптический коммутационный соединительный шнур (патч-корд), SM, 9/125 (OS2), LC/UPC-LC/UPC, (Duplex), 2м		FPC09-LCU-LCU-C2L-2M	ITK	шт.	1		
	3.5 Коммутационный шнур (патч-корд) кат.5E UTP LSZH 0,5м серый		PC01-C5EUL-05M	ITK	шт.	120		
	3.6 Коммутационный шнур (патч-корд) кат.5E UTP LSZH 2,0м серый		PC01-C5EUL-2M	ITK	шт.	2		
	4. Кабеленесущие конструкции							
	4.1 Лоток неперфорированный, сталь оцинкованная по методу Сендзимира, 100х300х3000мм.	S5 исп.1 100х300х3000 ТУ 3449-013-47022248-2004 (изм 2)	35104	DKC	м	951		Предусмотрено разделом СКС
	4.2 Угол вертикальный внутренний CS 90гр в комплекте с крепежными элементами, сталь оцинкованная по методу Сендзимира, 100х300 мм.	CS90 300х100 исп.1 ТУ 3449-013-47022248-2004 (изм 2)	36704K	DKC	шт.	8		Предусмотрено разделом СКС
	4.3 Ответвитель горизонтальный Т-образный DPT в комплекте с крепежными элементами, сталь оцинкованная по методу Сендзимира, 100х300 мм.	DPT 300х100 исп.1 ТУ 3449-013-47022248-2004 (изм 2)	36164K	DKC	шт.	34		Предусмотрено разделом СКС
	4.4 Ответвитель Х-образный DPX в комплекте с крепежными элементами, сталь оцинкованная по методу Сендзимира, 100х300 мм.	DPX 300х100 исп.1 ТУ 3449-013-47022248-2004 (изм 2)	36224K	DKC	шт.	2		Предусмотрено разделом СКС
	4.5 Угол горизонтальный CPO 90гр в комплекте с крепежными элементами, сталь оцинкованная по методу Сендзимира, 100х300 мм.	CPO90 300х100 исп.1 ТУ 3449-013-47022248-2004 (изм 2)	36044K	DKC	шт.	15		Предусмотрено разделом СКС
	4.6 Угол вертикальный внешний CD 90гр в комплекте с крепежными элементами, сталь оцинкованная по методу Сендзимира, 100х300 мм.	CD90 300х100 исп.1 ТУ 3449-013-47022248-2004 (изм 2)	36824K	DKC	шт.	2		Предусмотрено разделом СКС
	4.7 Пластина для заземления PTCE, никелированная медь.	PTCE ТУ 3449-013-47022248-2004 (изм 2)	37501	DKC	шт.	316		Предусмотрено разделом СКС
	4.8 Соединитель GTO, сталь оцинкованная по методу Сендзимира, 200 мм.	GTO 100 исп.1 ТУ 3449-013-47022248-2004 (изм 2)	37305	DKC	шт.	632		Предусмотрено разделом СКС
	4.9 Заглушка, сталь оцинкованная по методу Сендзимира, 100х300 мм.	TC 100х300 исп.1	30268	DKC	шт.	33		Предусмотрено разделом СКС

Согласовано

Взам. инв. №

Подп. и дата

Инв. № подл.

Поз.	Наименование и техническая характеристика	Тип, марка, обозначение документа, опросного листа	Код продукции	Поставщик	Ед. измерения	Кол.	Масса 1 ед., кг	Примечание
		ТУ 3449-013-47022248-2004 (изм_2)						
	4.10 Шпилька М10х2000 мм. сталь оцинкованная по методу Сендземира	М10х2000 исп.1 ТУ 3449-032-47022248-2012	CM201002	DKC	шт.	602		Предусмотрено разделом СКС
	4.11 Труба гофрированная ПНД 25 мм DKC легкая с зондом черная	ПНД 25	71725DIY	DKC	м	693		
	4.12 Труба стальная электросварная прямошовная диаметром 25 мм	Ду 25 ГОСТ 10704-91*		Россия	м	30		Гильзы через стенку
	4.13 Панель монтажная 120х120 для утепленного фасада 300мм	MDZ 300_KB		Kopos	шт.	26		
	5. Материалы							
	5.1 Винт с квадратным подголовником, оцинкованный, М6х10	М6х10	CM010610	DKC	шт	4877		Предусмотрено разделом СКС
	5.2 Гайка с насечкой, оцинкованная, М6	М6 DIN6923	CM100600	DKC	шт	6779		Предусмотрено разделом СКС
	5.3 Шайба увеличенная, оцинкованная, М6	М6 DIN9021	CM120600	DKC	шт	1902		Предусмотрено разделом СКС
	5.4 Гайка шестигранная, оцинкованная, М10	М10 DIN934	CM111000	DKC	шт	2408		Предусмотрено разделом СКС
	5.5 Шайба кузовная, оцинкованная, М8	М8 DIN9021	CM120800	DKC	шт	2408		Предусмотрено разделом СКС
	5.6 Анкер забивной, оцинкованный, М10	М10	CM401040	DKC	шт	1204		Предусмотрено разделом СКС
	5.7 Держатель с защелкой и дюбелем D25мм, полипропилен, упаковка 200 шт.		51325	DKC	упк.	18		
	5.8 Разъём RJ-45 UTP для кабеля кат.5Е		CS3-1C5EU	ITK	шт.	200		
	5.9 Колпачок изолирующий для разъема RJ-45 PVC серый		CS4-11	ITK	шт.	200		
	5.11 Ввод кабельный Dкаб. 4-8мм IP68 PG9 с контргайкой DKC		52600	DKC	шт.	200		
	6 Шкафы и панели							
	6.1 Шкаф телекоммутационный напольный 19", 42U (2048х600х1000), дверь стекло	ШТК-М-42.6.10-1AAA		ООО "ЦМО"	шт.	1		
	6.2 Комплект проводов заземления для шкафа "ШТК-М", универсальный	ПЗ-ШТК-М		ООО "ЦМО"	шт.	1		
	6.3 Модуль вентиляторный, 3 вентилятора с терморегулятором, 230 В, 48 Вт	R-FAN-3T		ООО "ЦМО"	шт.	1		
	6.4 Комплект щеточного ввода в шкаф, универсальный	КВ-Щ-55.420А		ООО "ЦМО"	шт.	1		

Согласовано

Взам. инв. №

Подп. и дата

Инв. № подл.

Поз.	Наименование и техническая характеристика	Тип, марка, обозначение документа, опросного листа	Код продукции	Поставщик	Ед. измерения	Кол.	Масса 1 ед., кг	Примечание
	6.5 Органайзер кабельный горизонтальный 19" 1U, 4 кольца	ГКО-4.62		ООО "ЦМО"	шт.	4		
	6.6 Блок розеток "Rem-16" с индикацией, 9 Schuko, 16 А, 19", шнур 1.8 м	R-16-9S-I-440-1.8		ООО "ЦМО"	шт.	1		
	6.7 Комплект роликов 2" × 1" для шкафов ШТК-М, 4 шт	ШТК-М-40		ООО "ЦМО"	шт.	1		
	6.8 Шкаф телекоммутационный настенный 19", 9U (479x600x660), полезная глубина 600, съёмные стенки, дверь стекло	ШРН-9.650-9005		ООО "ЦМО"	шт.	1		
	6.9 Блок розеток Rem-16 с авт. 16А, 7 Schuko, алюм., 19", колодка	R-16-7S-A-440-K		ООО "ЦМО"	шт.	1		
	6.10 Комплект проводов заземления для шкафа "ШРН", универсальный	ПЗ-ШРН		ООО "ЦМО"	шт.	1		
	6.11 Органайзер кабельный горизонтальный 19" 1U, 4 кольца, цвет черный	ГКО-4.62-9005		ООО "ЦМО"	шт.	1		
	6.12 Комплект щеточного ввода в шкаф, универсальный	КВ-Щ-55.210А-9005		ООО "ЦМО"	шт.	2		
	6.13 Противопожарный терморасширяющийся герметик ОГНЕЗА ГТ ведро 20 кг, цвет серый 105040			ОГНЕЗА ГТ	шт.	1		
	6.14 Каменная вата ЭКОВЕР Кровля Низ 100кг/м3			ЭКОВЕР	уп	1		
	6.15 Пена монтажная для заполнения кабельных проходок			Технониколь	шт.	5		

Согласовано

Взам. инв. №

Подп. и дата

Инв. № подл.

Ёмкость видеоархива NVR1 (Здание)

С помощью данного калькулятора можно ориентировочно рассчитать необходимый объем жесткого диска для системы видеонаблюдения.

Расчеты справедливы как для AHD, так и для IP камер, поскольку они имеют сходный битрейт при одинаковом разрешении независимо от технологии передачи сигнала.

Ввод данных:

Разрешение камеры

- ○ 1 Mpix 720p (1280x720)
- ○ 1 Mpix 1080N (960x1080)
- ○ 1.3 Mpix 960p (1280x960)
- ◉ 2 Mpix 1080P (1920x1080)
- ○ 3 Mpix (2048x1536)
- ○ 4 Mpix (2304x1728)
- ○ 5 Mpix (2560x1920)
- ○ 8 Mpix (3840x2160)

Качество видео

- ○ Высокое
- ◉ Среднее
- ○ Низкое

Ввод данных:

Количество камер: 82 шт.

Частота кадров: 25 кадр/сек

Средняя продолжительность записи: 24 часов в день

Время хранения архива: 30 дней

Результаты расчетов:

Суммарная скорость записи на диск: 410.00 Мб/с
Ширина канала от камеры: 5.00 Мб/с
Необходимый объем жесткого диска: 132.84 ТБ

Внимание Расчеты приблизительны - фактический объем требуемого жесткого диска может отличаться от расчетного из-за настроек камер и регистратора.

Согласовано

Взам. инв. №

Подп. и дата

Инв. № подл.

Изм.	Кол.уч.	Лист	№ док.	Подп.	Дата	БС66-СВН.РР3		
Разраб.						Расчёт ёмкости жестких дисков видеоархива	Вид док.	Лист	Листов
							Р	1	2
							ИП Богославцев Д.В.		
Н. контр.									
ГИП									

ФОРМАТ А4

Ёмкость видеоархива NVR2 (Паркинг)

С помощью данного калькулятора можно ориентировочно рассчитать необходимый объем жесткого диска для системы видеонаблюдения.

Расчеты справедливы как для AHD, так и для IP камер, поскольку они имеют сходный битрейт при одинаковом разрешении независимо от технологии передачи сигнала.

Ввод данных:

Разрешение камеры

- ○ 1 Мрix 720p (1280x720)
- ○ 1 Мрix 1080N (960x1080)
- ○ 1.3 Мрix 960p (1280x960)
- ◉ 2 Мрix 1080P (1920x1080)
- ○ 3 Мрix (2048x1536)
- ○ 4 Мрix (2304x1728)
- ○ 5 Мрix (2560x1920)
- ○ 8 Мрix (3840x2160)

Качество видео

- ○ Высокое
- ○ Среднее
- ◉ Низкое

Ввод данных:

Количество камер

21 шт.

Частота кадров

25 кадр/сек

Средняя продолжительность записи

24 часов в день

Время хранения архива

30 дней

Результаты расчетов:

Суммарная скорость записи на диск: 63.00 Мб/с
Ширина канала от камеры: 3.00 Мб/с
Необходимый объем жесткого диска: 20.41 ТБ

Внимание: Расчеты приблизительны - фактический объем требуемого жесткого диска может отличаться от расчетного из-за настроек камер и регистратора.

Согласовано

Взам. инв. №

Подп. и дата

Инв. № подл.

Изм.	Кол.уч.	Лист	№ док.	Подп.	Дата	БС66-СВН.РР3 ИП Богославцев Д.В.	Лист 2

ФОРМАТ А4

Задание на подключение оборудования к сети электропитания и системе заземления

Для обеспечения работы систем необходимо выполнить подключение к сети электроснабжения здания, а также заземление проектируемого оборудования в соответствии с приведенными ниже условиями.

1. Напряжение питающей сети ~220В.
2. Заземление оборудования выполнить в соответствии с требованиями ПУЭ и ГОСТ 50571.22-2000.
3. В помещении ГРЩ (110) предусмотреть установку автоматического выключателя на секцию слаботочных сетей.
4. Обеспечение электропитанием должно отвечать требованиям соответствующих разделов ПУЭ, ГОСТ Р 51778-2001.
5. В соответствии с главой 1.7 ПУЭ, а также технической документацией завода изготовителя, предусмотреть надежное заземление телекоммуникационного шкафа по системе TN-S (нулевой защитный и нулевой рабочий проводники должны быть разделены на всем протяжении распределительной сети).
6. Распределение нагрузок по потребителям:

№ п/п	Место размещения	Наименование потребителей	Мощность потребителя **220В**, кВт	Категория
1.	Серверная (127)/ТШ-СВН1	Источник бесперебойного питания «БП1»	5.0	3 категория эл. снабжения
2.	Серверная (127)/ТШ-СВН1	Источник бесперебойного питания «БП2»	2.2	3 категория эл. снабжения
3.	Пом. охраны/диспетчерская (107)	АРМ СВН1	0.8	3 категория эл. снабжения
4.	Пом. охраны/диспетчерская (107)	АРМ СВН12	0.6	3 категория эл. снабжения
5.	Пом. охраны/диспетчерская (107)	Монитор 27" (8 шт.)	0.4 (8 шт.)	3 категория эл. снабжения
6.	Кроссовая (413)/ТШ-СВН1	Источник бесперебойного питания «БП3»	1.5	3 категория эл. снабжения

7. Заземлению подлежат все металлические части электрооборудования, нормально не находящиеся под напряжением, но которые могут оказаться под напряжением, вследствие нарушения изоляции.

Согласовано

Взам. инв. №

Подп. и дата

Инв. № подл.

Изм.	Кол.уч.	Лист	№ док.	Подп.	Дата	БС66-СВН.ЗД		
Разраб.						Отчет PoE	Вид док.	Лист	Листов
							Р	1	2
Н. контр.							ИП Богославцев Д.В.		
ГИП									

ФОРМАТ А4

8. Заземление электрооборудования выполнить соединением их корпусов с контуром защитного заземления в соответствии главой 1.7 ПУЭ, а также технической документацией завода изготовителя.
9. Для присоединения заземляющего проводника применять сварные или резьбовые соединения. Не допускается использование для заземления болтов, винтов, шпилек, выполняющих роль крепежных деталей.

Согласовано

Взам. инв. №

Подп. и дата

Инв. № подл.

Изм.	Кол.уч.	Лист	№ док.	Подп.	Дата	БС66-СВН.ЗД ИП Богославцев Д.В.	Лист 2

ФОРМАТ А4